RUS Каталог запасных частей

Автомобили LADA 4x4

GB Parts catalogue

Vehicles LADA 4x4

F Catalogue des pièces détachées

Voitures LADA 4x4

D Ersatzteilkatalog

Personenkraftwagen LADA 4x4

E Catálogo de recambios

Automóviles LADA 4x4

OAO AVTOVAZ • TOGLIATTI • RUSSIA

2009

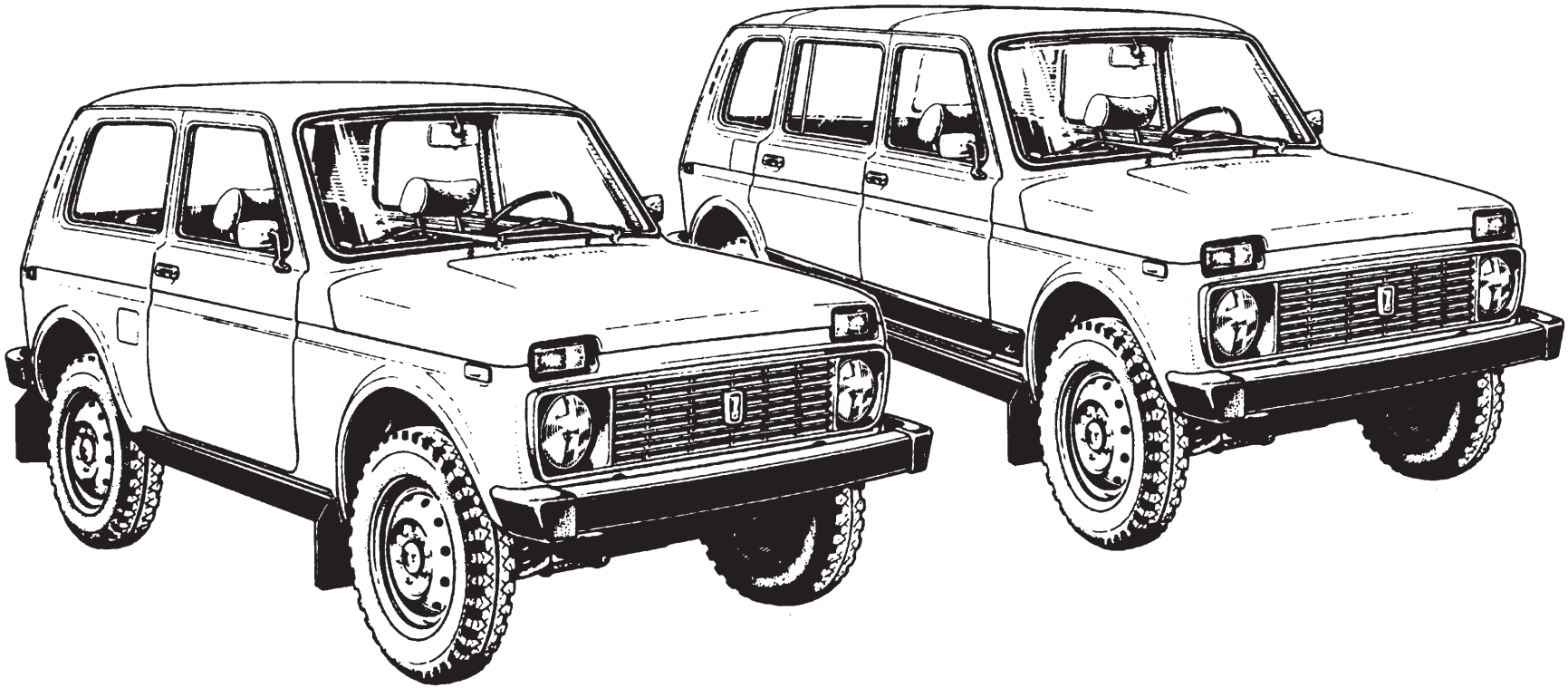

Автомобиль LADA 4x4.
Каталог деталей и сборочных единиц на русском, английском, французском, немецком и испанском языках.
© Разработано ДТР ОАО АВТОВАЗ по состоянию на 12. 2008г.
Авторы-составители – Л.Караванова, О.Кашина, Г.Гасс, Г.Никитина, Н.Ставничая.
Художники – В.Ермолин, В.Карамаликов, В.Скребенков, Т.Карамаликова.
© Оформление и компьютерная верстка ДЭРВР– Д.Клячин, В.Ивков, В.Лобода.
Перевод с русского – З.Анисова, А.Выборнов, Е.Крамскова, М.Акимова, Н.Андриенко, Е.Лунис.
Отпечатано в типографии ДИС ОАО АВТОВАЗ с готовых оригинал-макетов.
Заказ №
Тираж

RUS *Каталог является справочным пособием при составлении заявок на запасные части.*

Номенклатура деталей и узлов, поставляемых АвтоВАЗом в запасные части, определяется действующей спецификацией запасных частей (ДСЗЧ).

Каталог предназначен для работников ремонтных, торговых и обслуживающих предприятий и организаций, а также для владельцев автомобилей.

Каталог подготовлен по состоянию на 12.2008г.

GB *The present catalogue has been designed as a guide for making up applications for spare parts.*

Range of parts and assemblies being delivered by AvtoVAZ as replacement is based on the effective spare parts specification.

The Catalogue is intended for personnel involved in repair, sales and service and for car owners.

The Catalogue as per 12. 2008.

F *Ce Catalogue sert d'ouvrage de référence lors de la formation des commandes des pièces détachées.*

La nomenclature des pièces et ensembles fournis en rechange par l'AvtoVAZ est determinée par la spécification des pièces détachées en vigueur.

Le catalogue s'adresse au personnel des entreprises de réparation, commerciales et de services ainsi qu'aux propriétaires des véhicules.

Le catalogue a été mis à jour le 12. 2008.

D *Der vorliegende Katalog ist ein Nachschlagenwerk, das bei Erstellen der Aufträge für jeweilige Ersatzteile zum Einsatz kommen soll.*

Das Angebot an Einzelteilen und Baugruppen, die das Lieferprogramm von AvtoVAZ enthält, wird durch das jeweils gültige Ersatzteilverzeichnis festgelegt.

Der Katalog soll in erster Linie den Reparatur-, Handels- und Service-Werkstätten sowie auch den Fahrzeugbesitzer dienen.

Stand: 12. 2008.

E *El catálogo es un material de información para conformar los pedidos de recambios.*

La nomenclatura de piezas y conjuntos que la planta AvtoVAZ suministra en calidad de recambios, se determina por la especificación de recambios vigentes.

El catálogo está destinado para los empleados de las empresas y organizaciones de reparación, comercio, de los servicios de asistencia técnica, así como para los propietarios de los coches.

El catálogo está preparado según el estado al 12. 2008.

RUS

Содержание

Правила пользования каталогом 5
Перечень моделей, модификаций и комплектаций автомобилей 7
Перечень иллюстраций 20
Иллюстрации 28
Таблицы 392
Номерной указатель 411

GB

Contents

How to use the catalogue 8
List of vehicle models, versions and specifications 10
List of figures 20
Figures 28
Tables 392
List of spare parts 411

D

Inhalt

Hinweise für benutzer 14
Liste von modellen, versionen und ausstattung der fahrzeuge 16
Verzeichnis der Bilder 20
Bildteil 28
Tabellen 392
Nummerverzeichnis 411

F

Sommaire

Mode d'emploi du catalogue 11
Modifications des véhicules et leur niveaux d'équipement 13
Liste des illustrations 20
Illustrations 28
Tableaux 392
Indicateur numérique 411

E

Contenido

Reglas del uso del catálogo 17
Lista de los modelos, versiones y equipamientos de los automóviles 19
Lista de figuras 20
Figuras 28
Tablas 392
Indicador numérico 411

RUS ПРАВИЛА ПОЛЬЗОВАНИЯ КАТАЛОГОМ

В основном разделе Каталога **«Иллюстрации и перечень деталей и сборочных единиц»** детали и сборочные единицы размещены по функциональному признаку. Под каждой иллюстрацией (рис. 1) указаны наименование, ее индекс и список моделей, для которых данная иллюстрация может быть применена.

Справа от иллюстрации помещен перечень (рис.2) показанных на ней деталей и сборочных единиц. Если деталь поставляется в запасные части, то перед номером детали стоит **«+».**

По номеру извещения в разделе **«Изменения»** можно узнать суть и дату произведенного изменения.

В разделе **«Номерной указатель»** перечислены в порядке возрастания номеров детали, включенные в каталог (кроме стандартизованных).

Чтобы по функции детали определить ее номер, необходимо:
- в «Перечне иллюстраций» по наименованию определить индекс иллюстрации,
- по индексу найти иллюстрацию,
- на иллюстрации определить номер позиции,
- в списке деталей по номеру позиции определить номер детали.

Чтобы по номеру найти деталь на иллюстрации, необходимо:
- в «Номерном указателе» определить индекс иллюстрации и номер позиции,
- по индексу найти иллюстрацию,
- на иллюстрации по номеру позиции найти деталь.

Ниже приведены **Условные обозначения**, встречающиеся в каталоге.

1 — относится к первой передаче;

— относится к заднему ходу;

***** — количество по потребности (в графе количество);

***)** — допускается замена другими классами (в графе («Количество»);

~ — вариант по выбору;

! — применять совместно;

^ — деталь применять методом подбора;

Е-3 — для автомобилей с системой снижения токсичности «Е-3»;

Е-4 — для автомобилей с системой снижения токсичности «Е-4»;

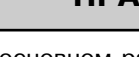 — деталь не устанавливается на 40,41 комплектации.

00001-0061008-11— стандартизованная деталь, предпоследняя цифра - код материала детали (Таблица1), последняя - код покрытия (Таблица 2).
*Например, в номере **00001-0025742-12** предпоследняя цифра "1" указывает,что деталь изготовлена из стали с пределом прочности на разрыв от 490 до 784 МПа, а последняя цифра "2" означает, что деталь хромируется.*

В разделе **«Таблицы»** приведены стандартизованные детали, сальники и подшипники качения, дан рисунок каждой детали с указанием основных размеров. Номера стандартизованных деталей, отличающиеся от других только последними двумя цифрами, в данном разделе не показаны.

Таблица 1

Код	Материал
	Сталь с пределом прочности на разрыв, МПа (кгс/мм²):
0	333 - 490 (34 - 50)
1	490 - 784 (50 - 80)
2	784 - 980 (80 - 100)
3	980 - 1176 (100 - 120)
4	Латунь
5	Легкий сплав
6	Медь
7	Другие металлические материалы, кроме вышеперечисленных
8	Неметаллический
9	Смешанный

Таблица 2

Код	Покрытие
0	Отсутствие покрытия
1	Цинкование
2	Хромирование
3	Фосфатирование
4	Лужение
5	Никелирование блестящее
6	Оксидирование
7,8,9	Специальное покрытие

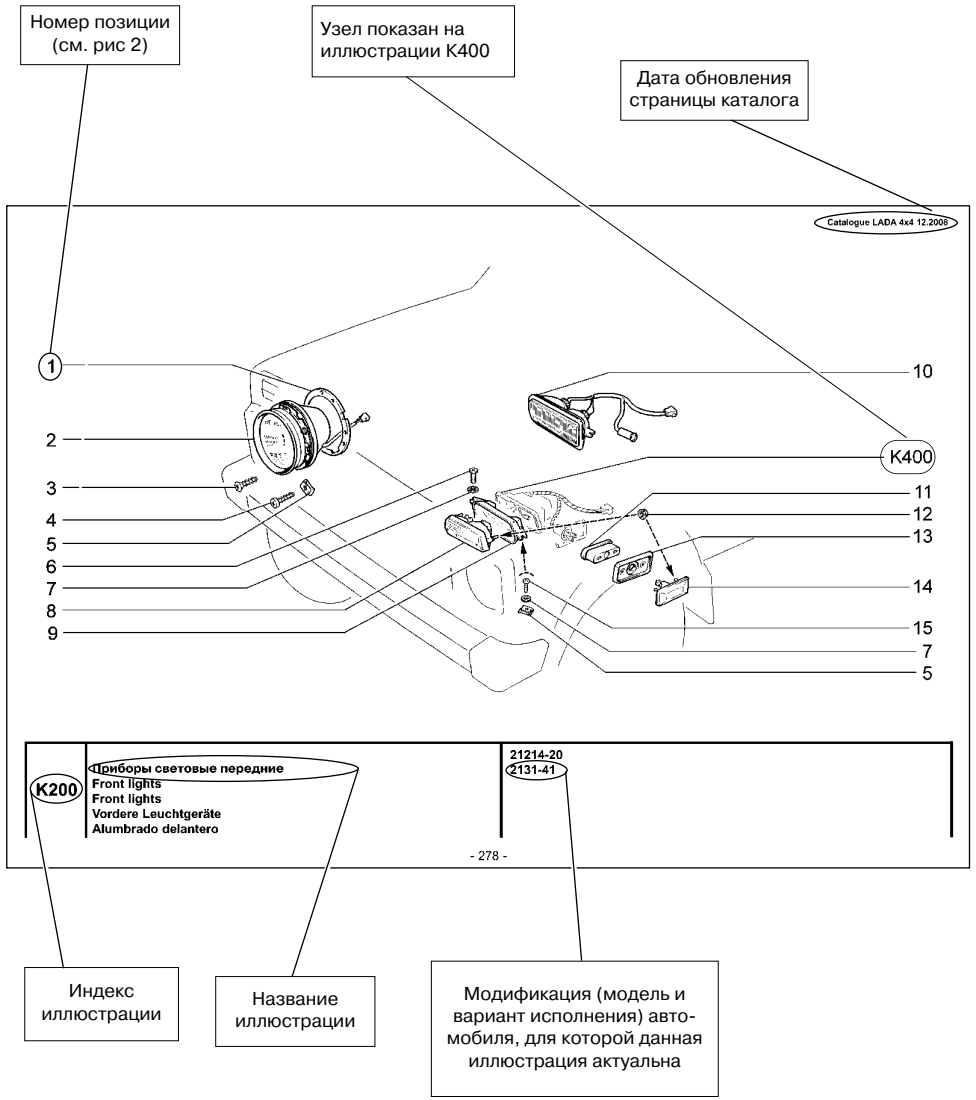
Номер позиции (см. рис 2)
Узел показан на иллюстрации К400
Дата обновления страницы каталога
Catalogue LADA 4x4 12.2008
K400
K200
Приборы световые передние
Front lights
Front lights
Vordere Leuchtgeräte
Alumbrado delantero
21214-20
2131-41
- 278 -
Индекс иллюстрации
Название иллюстрации
Модификация (модель и вариант исполнения) автомобиля, для которой данная иллюстрация актуальна

Рис. 1

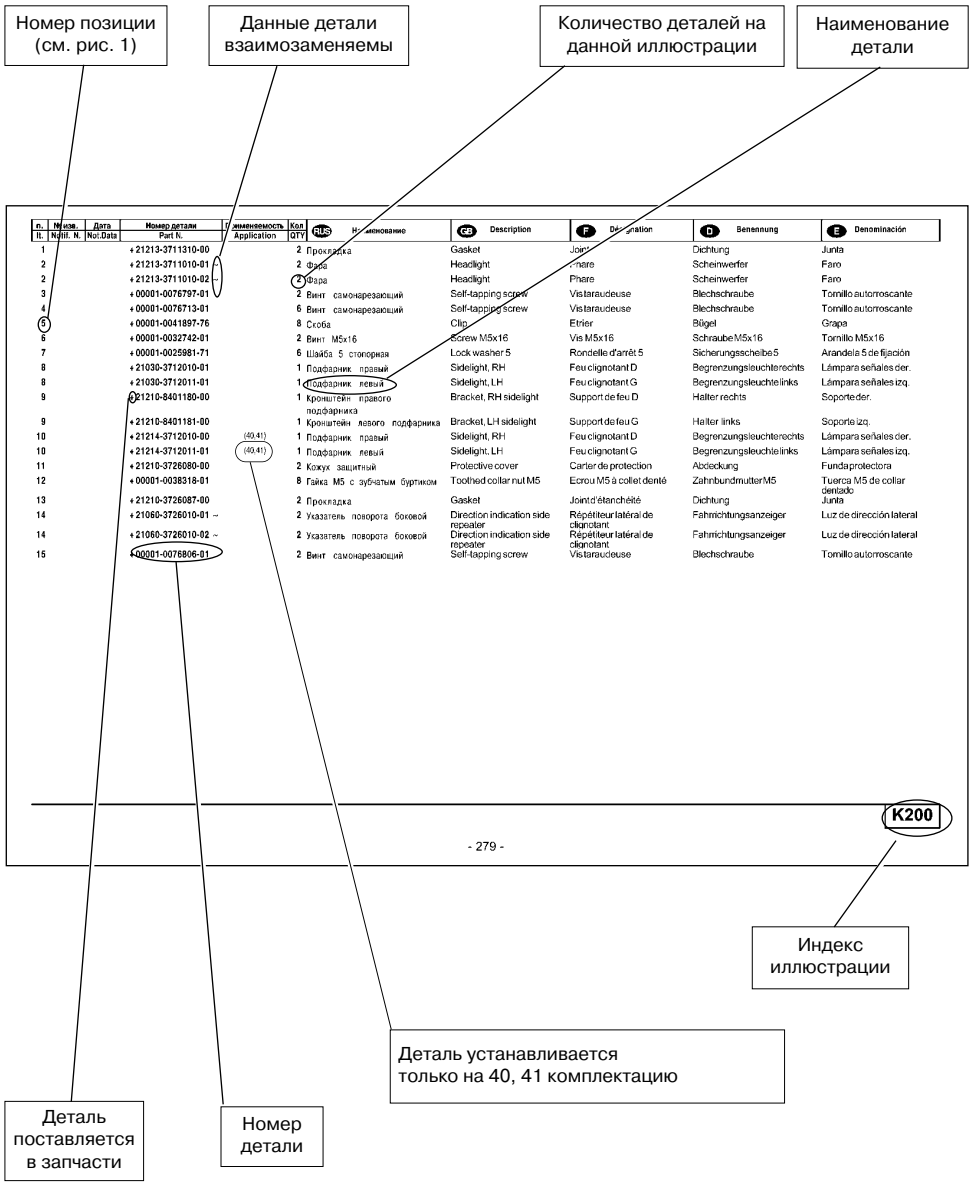
Номер позиции (см. рис. 1)
Данные детали взаимозаменяемы
Количество деталей на данной иллюстрации
Наименование детали
- 279 -
K200
Индекс иллюстрации
Деталь устанавливается только на 40, 41 комплектацию
Деталь поставляется в запчасти
Номер детали

Рис. 2

Модификации и комплектации автомобилей LADA 4x4

Авто-мобиль	Комплек-тация	Двигатель	Рабочий объём двигателя, л	Нормы токсич-ности	Контроллер	Примечание
21214-20	30	21214-33	1,7	Евро-3	21214-1411020-20	для внутреннего рынка, с гидроусилителем руля
	31	21214-34			21214-1411020-20	для внутреннего рынка, без гидроусилителя руля
	40	21214-32			21214-1411020-20	для внутреннего рынка, с гидроусилителем руля
	41	21214-32			21214-1411020-20	для внутреннего рынка, с гидроусилителем руля
	130	21214-33			21214-1411020-10	для внешнего рынка, с гидроусилителем руля
	151	21214-31		Евро-4	21214-1411020-20	для внешнего рынка, с гидроусилителем руля
2131-41	30	21214-34		Евро-3	21214-1411020-20	для внутреннего рынка, без гидроусилителя руля
	31	21214-33			21214-1411020-20	для внутреннего рынка, с гидроусилителем руля
	130	21214-34			21214-1411020-20	для внешнего рынка, без гидроусилителя руля
	131	21214-34			21214-1411020-20	для внешнего рынка, без гидроусилителя руля
	136	21214-33			21214-1411020-20	для внешнего рынка, с гидроусилителем руля
	137	21214-33			21214-1411020-20	для внешнего рынка, с гидроусилителем руля

GB HOW TO USE THE CATALOGUE

«Illustrations and List of Spare Parts» is the main section of this catalogue, which lists spare parts by their function. At the buttom of the page (fig. 1) there is a caption with the group title, illustration index and a list of models for which the illustration may be applied.

To the right from the illustration there is a table listing all the spare parts shown (fig.2). Notification numbers may be used in conjunction with the **«Modifications»** section to find the date when the modification was introduced as well as replacement standards.

Section **«List of Spare Parts»** lists part numbers in a growing order used in this catalogue (except standard metalware).

If you know where the part is used do the following to find its number:
- in the «List of Illustrations» find the illustration index,
- go to the page with this illustration index,
- find the position number of the component in the illustration,
- in the table on the next page find the part number using its position number.

If you know the part number and want to find this part in the illustration do the following:
- use the «List of Spare Parts» section to find the illustration index and the part position number,
- go to the page with this illustration index,
- use the position number to locate the part in the illustration.

The legend below describes notation system used in the catalogue:

1 — refers to 1st gear;

— refers to reverse gear;

***** — quantity on demand (in the **Qty** column);

***)** — other classes may be used for replacement (in the **Qty** column);

~ — option;

! — to be used together;

^ — part is to be used by fitting method;

E-3 — for Euro-3 compliant vehicles;

E-4 — for Euro-4 compliant vehicles.

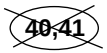 — not to be fitted on vehicle with 40,41 spec code;

00001-0061008-11— standard metalware. The second digit from the right is a material code (see Table 1), the first digit from the right is a coating code (see Table 2).
*Example: in **00001-0025742-12** the second digit from the right is 1, which indicates that the component is made of steel with tensile strength of 490 to 784 MPa, and the first digit from the right indicates that the part is chrome-plated.*

Section **«Tables»** details standard metalware, oil seals and bearings, providing a sketch for each item with its overal dimensions. Codes of the standard hardware, which differ only in the last two digits, are not shown in this section.

Table 1

Code	Material
	Steel with tensile strength at yield as listed below, MPa (kgf/sq.mm):
0	333 - 490 (34 - 50)
1	490 - 784 (50 - 80)
2	784 - 980 (80 - 100)
3	980 - 1176 (100 - 120)
4	Brass
5	Light-metal alloy
6	Copper
7	Other metals besides those listed above
8	Nonmetallic
9	Composite

Table 2

Code	Coating
0	None
1	Zink plating
2	Chrome plating
3	Phosphating
4	Tin plating
5	Nickel plating, bright
6	Oxidizing
7,8,9	Special coating

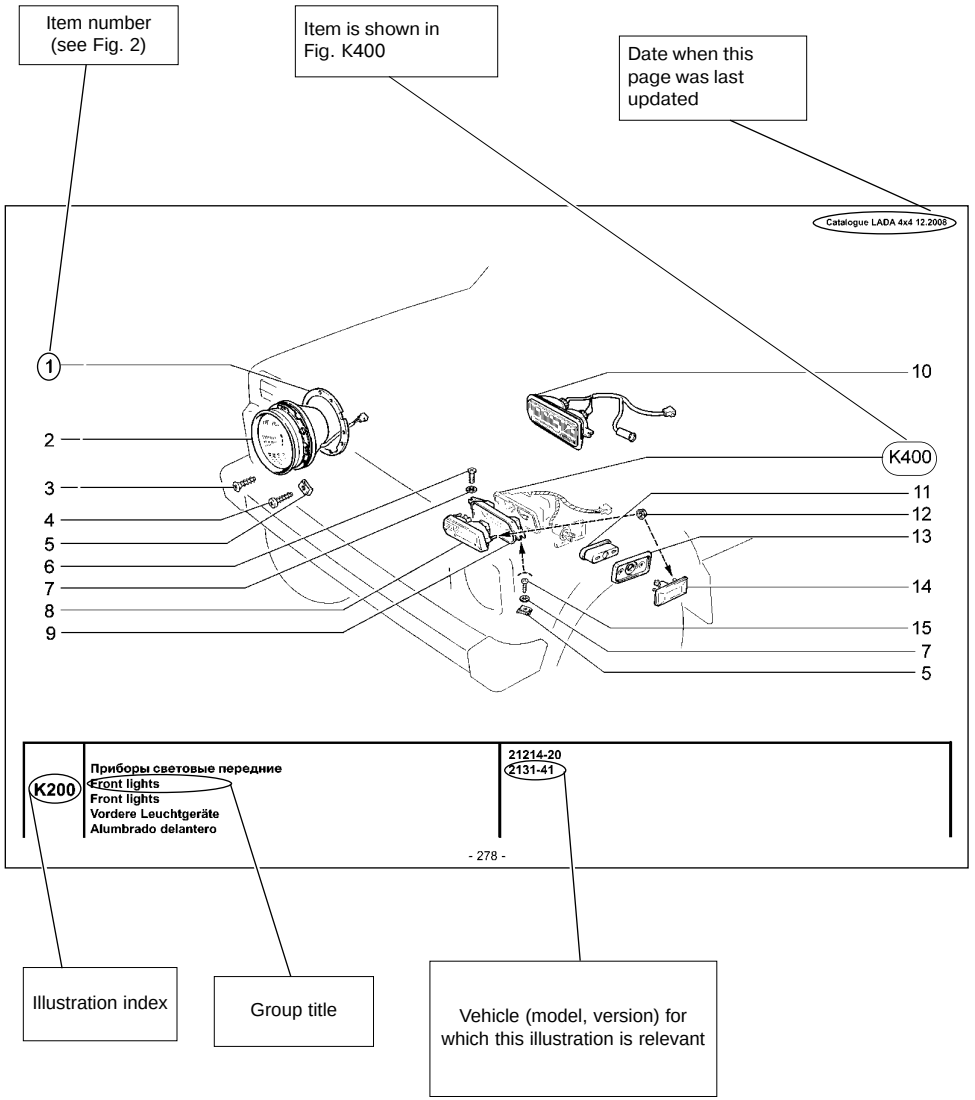

Fig. 1

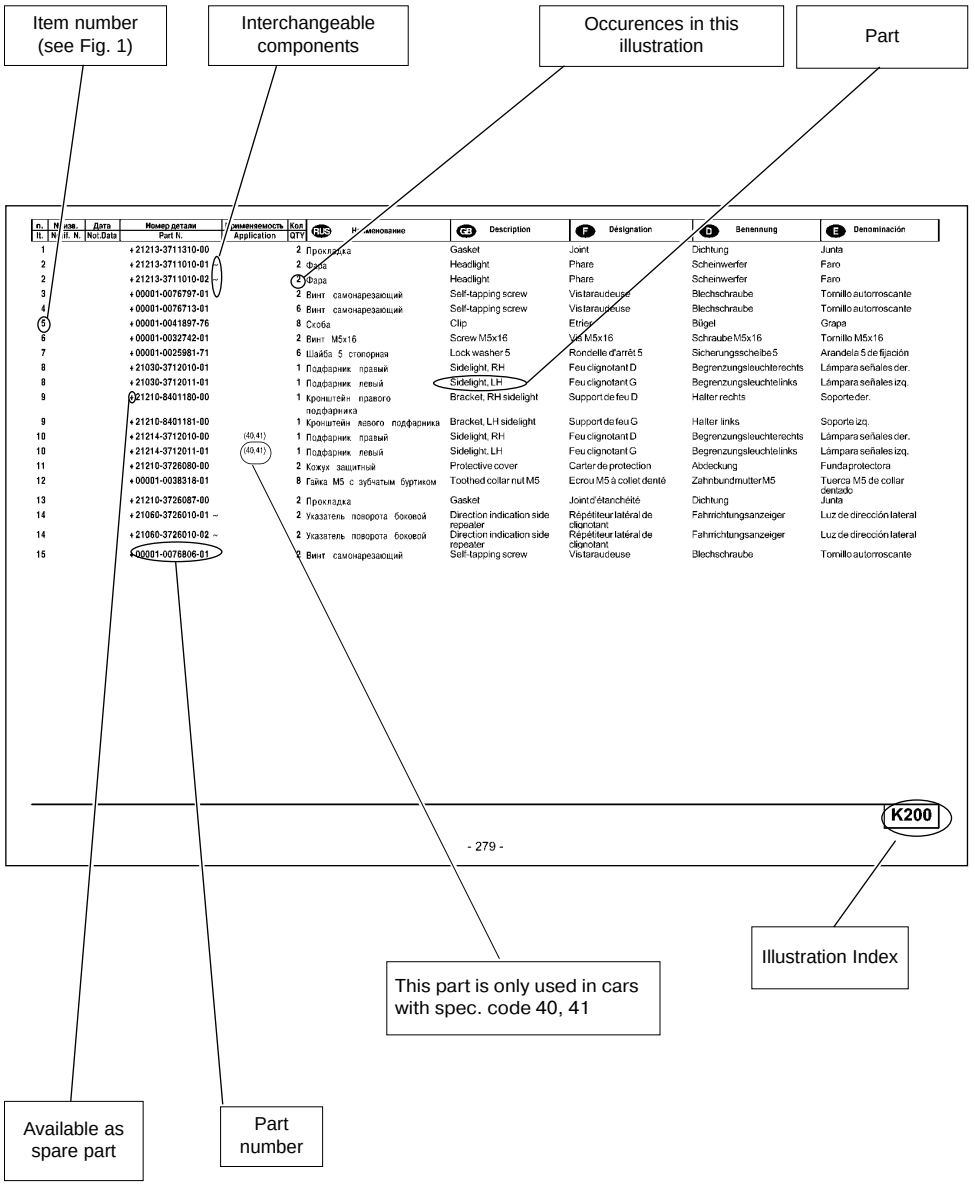

п. / Il.	Назв. / Il. N.	Дата / Not.Data	Номер детали / Part N.	Применяемость / Application	Кол / QTY	RUS Наименование	GB Description	F Désignation	D Benennung	E Denominación
1			+21213-3711310-00		2	Прокладка	Gasket	Joint	Dichtung	Junta
2			+21213-3711010-01	~	2	Фара	Headlight	Phare	Scheinwerfer	Faro
2			+21213-3711010-02	~	2	Фара	Headlight	Phare	Scheinwerfer	Faro
3			+00001-0076797-01		2	Винт самонарезающий	Self-tapping screw	Vis taraudeuse	Blechschraube	Tornillo autorroscante
4			+00001-0076713-01		6	Винт самонарезающий	Self-tapping screw	Vis taraudeuse	Blechschraube	Tornillo autorroscante
5			+00001-0041897-76		8	Скоба	Clip	Etrier	Bügel	Grapa
6			+00001-0032742-01		2	Винт M5x16	Screw M5x16	Vis M5x16	Schraube M5x16	Tornillo M5x16
7			+00001-0025981-71		6	Шайба 5 стопорная	Lock washer 5	Rondelle d'arrêt 5	Sicherungsscheibe 5	Arandela 5 de fijación
8			+21030-3712010-01		1	Подфарник правый	Sidelight, RH	Feu clignotant D	Begrenzungsleuchte rechts	Lámpara señales der.
8			+21030-3712011-01		1	Подфарник левый	Sidelight, LH	Feu clignotant G	Begrenzungsleuchte links	Lámpara señales izq.
9			+21210-8401180-00		1	Кронштейн правого подфарника	Bracket, RH sidelight	Support de feu D	Halter rechts	Soporte der.
9			+21210-8401181-00		1	Кронштейн левого подфарника	Bracket, LH sidelight	Support de feu G	Halter links	Soporte izq.
10			+21214-3712010-00	(40,41)	1	Подфарник правый	Sidelight, RH	Feu clignotant D	Begrenzungsleuchte rechts	Lámpara señales der.
10			+21214-3712011-01	(40,41)	1	Подфарник левый	Sidelight, LH	Feu clignotant G	Begrenzungsleuchte links	Lámpara señales izq.
11			+21210-3726080-00		2	Кожух защитный	Protective cover	Carter de protection	Abdeckung	Funda protectora
12			+00001-0038318-01		8	Гайка M5 с зубчатым буртиком	Toothed collar nut M5	Ecrou M5 à collet denté	Zahnbundmutter M5	Tuerca M5 de collar dentado
13			+21210-3726087-00		2	Прокладка	Gasket	Joint d'étanchéité	Dichtung	Junta
14			+21060-3726010-01	~	2	Указатель поворота боковой	Direction indication side repeater	Répétiteur latéral de clignotant	Fahrrichtungsanzeiger	Luz de dirección lateral
14			+21060-3726010-02	~	2	Указатель поворота боковой	Direction indication side repeater	Répétiteur latéral de clignotant	Fahrrichtungsanzeiger	Luz de dirección lateral
15			+00001-0076806-01		2	Винт самонарезающий	Self-tapping screw	Vis taraudeuse	Blechschraube	Tornillo autorroscante

Fig. 2

CAR MODIFICATIONS AND VERSIONS LADA 4x4

CAR	Modification	Engine	Engine displace-ment, l	Emission standards	ECU	Note
21214-20	30	21214-33	1,7	Euro-3	21214-1411020-20	For domestic market with hydraulic power steering
	31	21214-34			21214-1411020-20	For domestic market without hydraulic power steering
	40	21214-32			21214-1411020-20	For domestic market with hydraulic power steering
	41	21214-32			21214-1411020-20	For domestic market with hydraulic power steering
	130	21214-33			21214-1411020-10	For foreign market with hydraulic power steering
	151	21214-31		Euro-4	21214-1411020-20	For foreign market with hydraulic power steering
2131-41	30	21214-34		Euro-3	21214-1411020-20	For domestic market without hydraulic power steering
	31	21214-33			21214-1411020-20	For domestic market with hydraulic power steering
	130	21214-34			21214-1411020-20	For foreign market without hydraulic power steering
	131	21214-34			21214-1411020-20	For foreign market without hydraulic power steering
	136	21214-33			21214-1411020-20	For foreign market with hydraulic power steering
	137	21214-33			21214-1411020-20	For foreign market with hydraulic power steering

F MODE D'EMPLOI DU CATALOGUE

Dans le titre principal du Catalogue **«Illustrations et nomenclature des pièces détachées»** les pièces détachées sont réparties d'après leur fonction. En bas de l'illustration (fig. 1) l'on trouvra sa désignation, son index et la liste des modèles pour lesquels cette illustration peut être appliquée. La nomenclature des pièces détachées (fig. 2) présentées sur l'illustration est faite sous forme de tableau. Elle est inscrite à droite de l'illustration.

Si la pièce est livrée comme pièce détachée, le signe **«+»** est mis avant le numéro de la pièce détachée.

Pour les renseignements concernant le fond de la modification et la date de sa réalisation se reporter au titre **«Modifications».**

Le titre **«Indicateur numérique»** contient, dans l'ordre croissant, les numéros des pièces compris dans le catalogue (les pièces normalisées exceptées).

Pour déterminer le numéro de la pièce d'après sa fonction, procéder comme suit:

— d'après la désignation de la pièce trouver l'index de la figure dans la «Liste des illustrations»,

— selon l'index trouver la figure,

— déterminer le numéro de position («It.») de la pièce à la figure,

— dans la nomenclature des pièces déterminer le numéro de la pièce d'après le numéro de position.

Pour trouver la pièce à la figure d'après son numéro, procéder comme suit:

— dans «Indicateur numérique» déterminer l'index de la figure et le numéro de position de la pièce («It.») à la figure,

— selon l'index trouver la figure,

— d'après le numéro de position trouver la pièce.

Ci-dessous les Symboles employés dans le Catalogue:

1 — se rapporte à la première vitesse;

— se rapporte à la marche AR;

***** — la quantité au besoin (colonne «QTY»);

***)** — admissible de remplacer par d'autres classes (colonne «QTY»);

~ — version selon choix;

! — utiliser ensemble;

^ — pièce est à appliquer par méthode de sélection;

E-3 — pour véhicules répondant aux normes antipollution «E-3»;

E-4 — pour véhicules répondant aux normes antipollution «E-4».

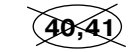 — ne pas utiliser sur les véhicules à niveau d'équipement 40,41;

00001-0061008-11— la pièce normalisée, l'avant-dernier chiffre indique le code du matériau de la pièce (Tableau1), le dernier chiffre est un code de revêtement (Tableau 2).

Par exemple, l'avant-dernier chiffre «1» dans le numéro ***00001-0025742-12*** *indique que la pièce est fabriquée en acier à limite de rupture de 490 à 784 MPa et le dernier chiffre «2» signifie que la pièce est chromée.*

Dans le titre **«Tableaux»** sont groupés les pièces normalisées, les garnitures d'étanchéité et les roulements avec le croquis de chaque pièce et l'indication des dimensions principales. Le titre «Tableaux» ne comporte pas de numéros qui ne diffèrent que par deux derniers chiffres.

Tableau 1

Code	Matériau
	Acier à limite de rupture, MPa (kg/mm²):
0	333 - 490 (34 - 50)
1	490 - 784 (50 - 80)
2	784 - 980 (80 - 100)
3	980 - 1176 (100 - 120)
4	Laiton
5	Alliage léger
6	Cuivre
7	Autres matériaux sauf les matériaux cités
8	Non métallique
9	Mixte

Tableau 2

Code	Revêtement
0	Sans revêtement
1	Zincage
2	Chromage
3	Phosphatation
4	Etamage
5	Nickelage brillant
6	Oxydation
7,8,9	Revêtement spécial

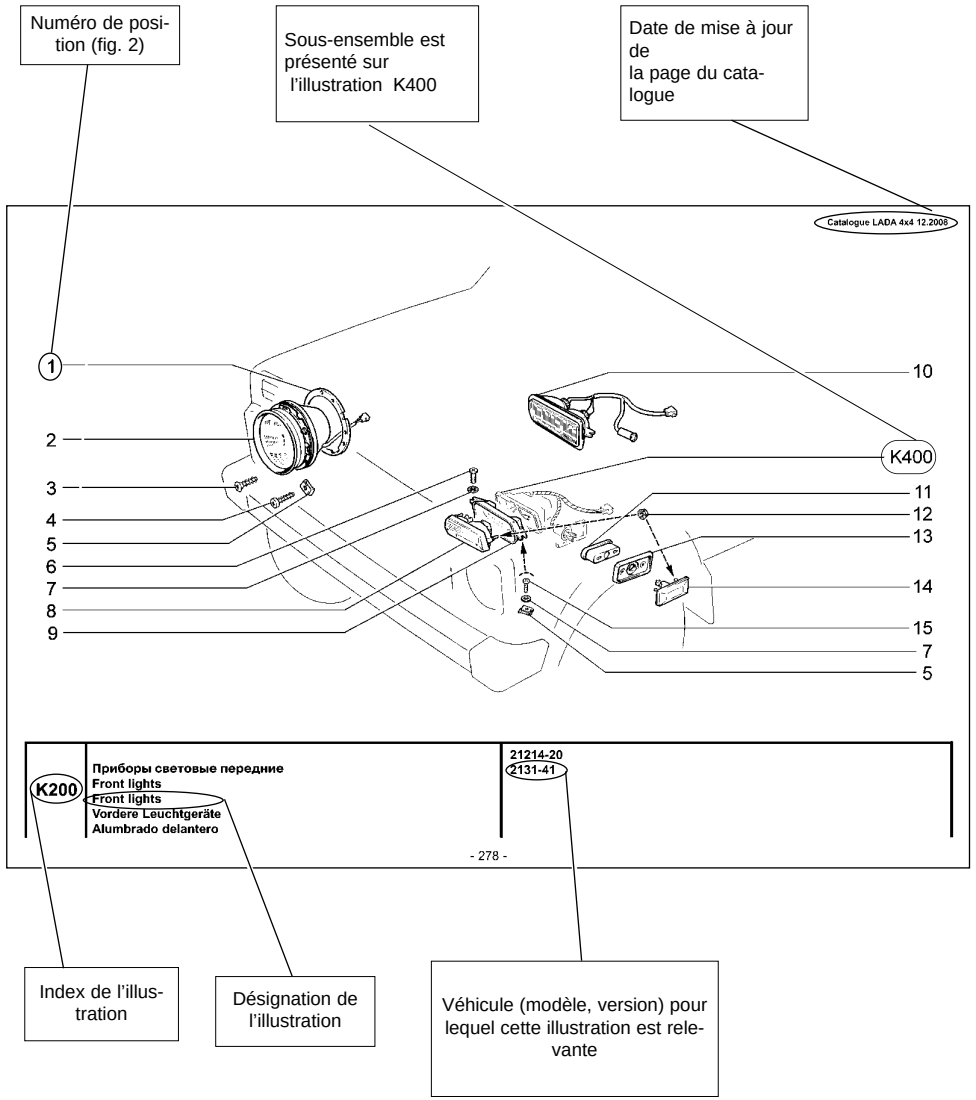

Fig. 1

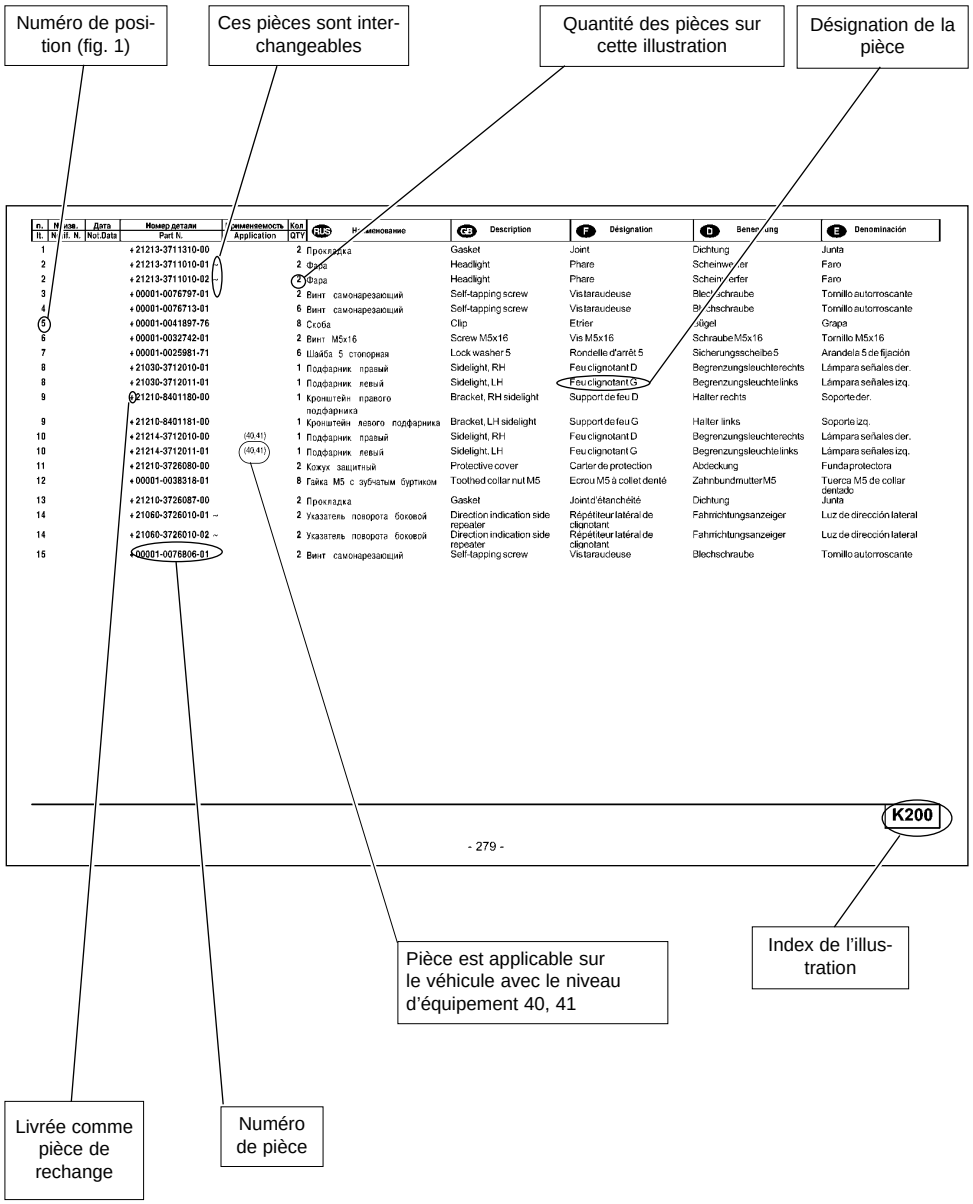

п. / Il.	Наименование / Nomenclature	Дата / Not.Data	Номер детали / Part N.	Применяемость / Application	Кол / QTY	RUS Наименование	GB Description	F Désignation	D Benennung	E Denominación
1			+21213-3711310-00		2	Прокладка	Gasket	Joint	Dichtung	Junta
2			+21213-3711010-01	~	2	Фара	Headlight	Phare	Scheinwerfer	Faro
2			+21213-3711010-02	~	2	Фара	Headlight	Phare	Scheinwerfer	Faro
3			+00001-0076797-01		2	Винт самонарезающий	Self-tapping screw	Vis taraudeuse	Blechschraube	Tornillo autorroscante
4			+00001-0076713-01		6	Винт самонарезающий	Self-tapping screw	Vis taraudeuse	Blechschraube	Tornillo autorroscante
5			+00001-0041897-76		8	Скоба	Clip	Etrier	Bügel	Grapa
6			+00001-0032742-01		2	Винт M5x16	Screw M5x16	Vis M5x16	Schraube M5x16	Tornillo M5x16
7			+00001-0025981-71		6	Шайба 5 стопорная	Lock washer 5	Rondelle d'arrêt 5	Sicherungsscheibe 5	Arandela 5 de fijación
8			+21030-3712010-01		1	Подфарник правый	Sidelight, RH	Feu clignotant D	Begrenzungsleuchte rechts	Lámpara señales der.
8			+21030-3712011-01		1	Подфарник левый	Sidelight, LH	Feu clignotant G	Begrenzungsleuchte links	Lámpara señales izq.
9			+21210-8401180-00		1	Кронштейн правого подфарника	Bracket, RH sidelight	Support de feu D	Halter rechts	Soporte der.
9			+21210-8401181-00		1	Кронштейн левого подфарника	Bracket, LH sidelight	Support de feu G	Halter links	Soporte izq.
10			+21214-3712010-00	(40,41)	1	Подфарник правый	Sidelight, RH	Feu clignotant D	Begrenzungsleuchte rechts	Lámpara señales der.
10			+21214-3712011-01	(40,41)	1	Подфарник левый	Sidelight, LH	Feu clignotant G	Begrenzungsleuchte links	Lámpara señales izq.
11			+21210-3726080-00		2	Кожух защитный	Protective cover	Carter de protection	Abdeckung	Funda protectora
12			+00001-0038318-01		8	Гайка M5 с зубчатым буртиком	Toothed collar nut M5	Ecrou M5 à collet denté	Zahnbundmutter M5	Tuerca M5 de collar dentado
13			+21210-3726087-00		2	Прокладка	Gasket	Joint d'étanchéité	Dichtung	Junta
14			+21060-3726010-01	~	2	Указатель поворота боковой	Direction indication side repeater	Répétiteur latéral de clignotant	Fahrrichtungsanzeiger	Luz de dirección lateral
14			+21060-3726010-02	~	2	Указатель поворота боковой	Direction indication side repeater	Répétiteur latéral de clignotant	Fahrrichtungsanzeiger	Luz de dirección lateral
15			+00001-0076806-01		2	Винт самонарезающий	Self-tapping screw	Vis taraudeuse	Blechschraube	Tornillo autorroscante

Fig. 2

Versions et niveaux d'équipement des véhicules LADA 4x4

Véhicule	Niveau d'équipement	Moteur	Cylindrée, l	Normes antipollution	Calculateurd'injection	Variante de fabrication
21214-20	30	21214-33	1,7	Euro-3	21214-1411020-20	pour le marché intérieur, avec la direction à assistance hydraulique
	31	21214-34			21214-1411020-20	pour le marché intérieur, sans la direction à assistance hydraulique
	40	21214-32			21214-1411020-20	pour le marché intérieur, avec la direction à assistance hydraulique
	41	21214-32			21214-1411020-20	pour le marché intérieur, avec la direction à assistance hydraulique
	130	21214-33			21214-1411020-10	pour le marché international, avec la direction à assistance hydraulique
	151	21214-31		Euro-4	21214-1411020-20	pour le marché international, avec la direction à assistance hydraulique
2131-41	30	21214-34		Euro-3	21214-1411020-20	pour le marché intérieur, sans la direction à assistance hydraulique
	31	21214-33			21214-1411020-20	pour le marché intérieur, avec la direction à assistance hydraulique
	130	21214-34			21214-1411020-20	pour le marché international, sans la direction à assistance hydraulique
	131	21214-34			21214-1411020-20	pour le marché international, sans la direction à assistance hydraulique
	136	21214-33			21214-1411020-20	pour le marché international, avec la direction à assistance hydraulique
	137	21214-33			21214-1411020-20	pour le marché international, avec la direction à assistance hydraulique

D HINWEISE FÜR BENUTZER

Im Hauptabschnitt von Katalog «**Bilder und Liste der Teile für Montageeinheiten»** sind Teile und Montageeinheiten nach Funktionsprinzip zugeordnet. Unter jedem Bild (Abb. 1) sind Benennung, Teilindex und Liste der Modelle, für welche dieses Bild verwenden kann, angegeben. Rechts vom Bild ist die Liste (Abb. 2) der im Bild gezeigten Teile und Montageeinheiten in Form der Tabelle gezeigt.

Falls ein Teil als Ersatzteil geliefert wird, so steht vor Teilnummer **«+».**

Anhand von «Notif. N.» in der Spalte **«Änderung»** kann man Inhalt und Datum der durchgeführten Änderung erkennen.

Im Abschnitt **«Nummerverzeichnis»** sind in der steigenden Nummerfolge die Teile aufgezählt, die in den Katalog eingetragen sind (ausgenommen Normteile).

Um nach Funktion des Teils seine Nummer zu finden, ist es erforderlich:
— in der Bilderliste anhand Benennung Bildindex zu finden,
— anhand Index ein Bild zu finden,
— im Bild die Positionsnummer zu finden,
— anhand der Positionsnummer die Teilnummer zu finden.

Um nach Nummer ein Tel im Bild zu finden ist es erforderlich:
— in «der Nummerliste» ein Bildindex und Positionsnummer zu finden,
— nach Index ein Bild zu finden,
— im Bild nach der Positionsnummer ein Teil zu finden.

Unten sind die im Katalag benutzten Symbole angeführt:

1 — gilt für den ersten Gang

— gilt für den Rückwärtsgang

***** — Anzahl nach Bedarf (in der Spalte «QTY»)

***)** — erlaubt ist Ersatz durch andere Klassen (in der Spalte «QTY»);

~ — Wariante nach Wahl;

! — gemeinsam verwenden

^ — das Bauteil nach dem Versuchsverfahren anwenden;

E-3 — für Fahrzeuge nach Emissionvorschrifte «E-3»;

E-4 — für Fahrzeuge nach Emissionvorschrifte «E-4».

~~40,41~~ — dürfen nicht bei den Fahrzeugen in der Ausstattung 40,41 eingesetzt werden;

00001-0061008-11— Normteil, vorletzte Ziffer, Werkstoffcode des Teils (Tabelle 1), letzte Ziffer - Code der Beschichtung (Tabelle 2).

*Z.B. in der Nummer 1**00001-0025742-12** zeigt vorletzte Ziffer «1», dass das Teil aus Stahl mit Reissfestigkeit von 490 bis 784 mPa gefertigt ist, und Ziffer «2» zeigt, das das Teil verchromt ist.*

In dem Abschnitt **«Tabellen»** sind Normteile, Stopfbuchsen und Wälzlager angeführt, sowie gibt's Bilder einzelner Teile mit Angaben über Hauptabmessungen. Nummern der Normteile, die sich von den anderen nur duch zwei letzte Ziffern unterscheiden, sind in diesem Abschnitt nicht angeführt.

Tabelle 1

Code	Werkstoff
	Stahl mit Zugfestigkeit, Mpa (kg/mm²):
0	333-490 (34-50)
1	490-784 (50-80)
2	784-980 (80-100)
3	980-1176 (100-120)
4	Messing
5	Legierung
6	Kupfer
7	Sonstige Metalle
8	Nichtmetalle
9	Gemischt

Tabelle 2

Code	Beschichtung
0	Keine Beschichtung
1	Verzinken
2	Verchromen
3	Phosphatieren
4	Verzinnen
5	Vernickeln
6	Oxidieren
7,8,9	Sonderbeschichtungen

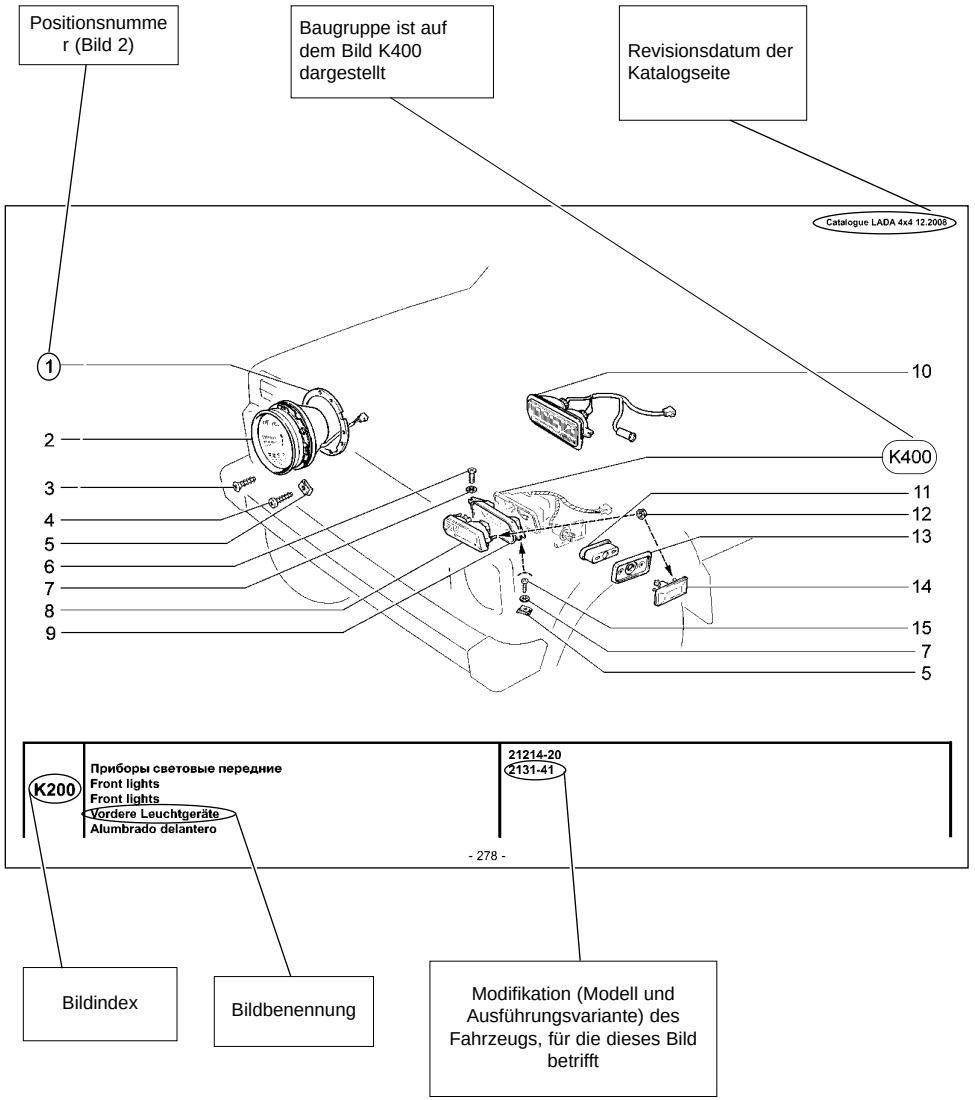

Bild 1

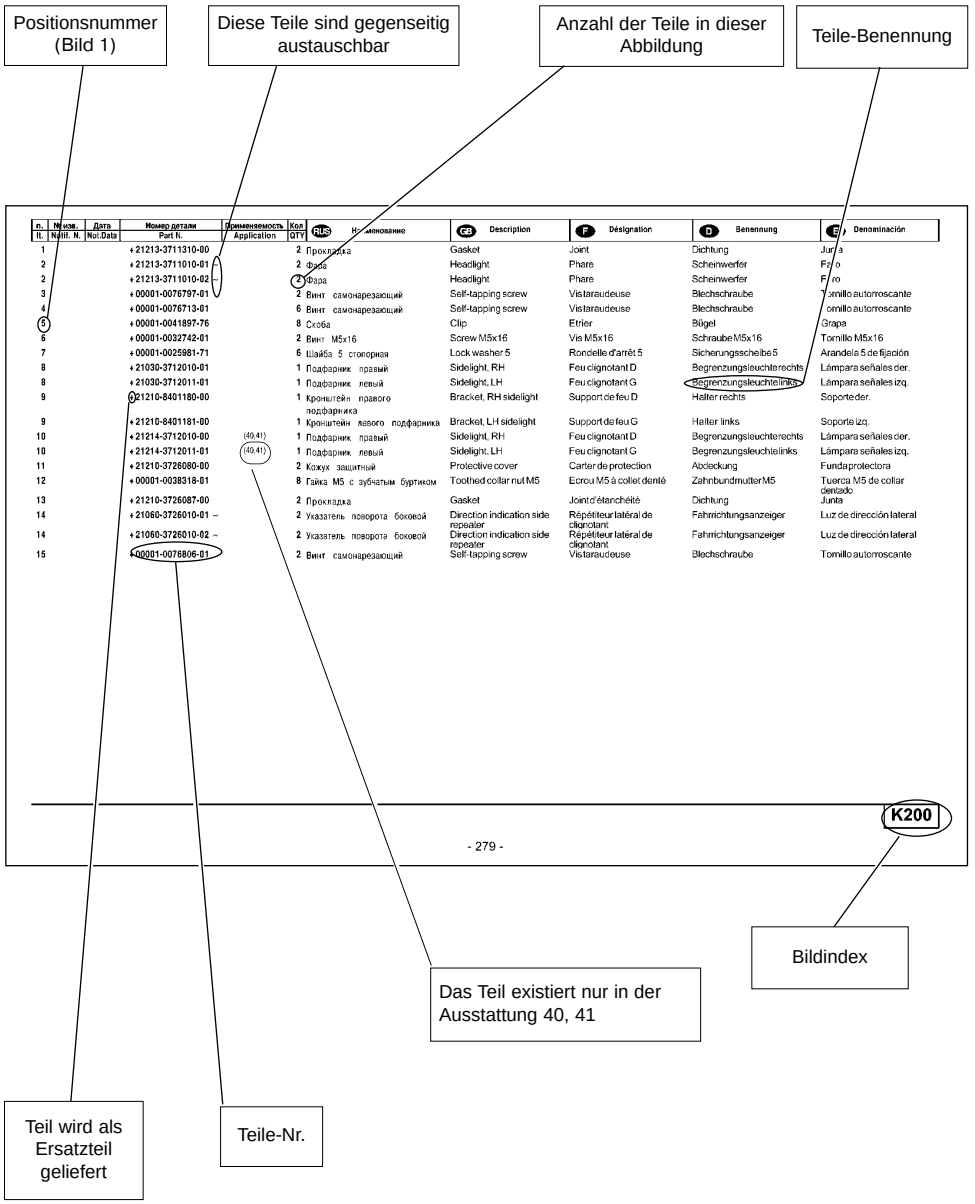

п. / Il.	Nr изв. / Notif. N.	Дата / Not.Data	Номер детали / Part N.	Применяемость / Application	Кол / QTY	RUS Наименование	GB Description	F Désignation	D Benennung	E Denominación
1			+21213-3711310-00		2	Прокладка	Gasket	Joint	Dichtung	Junta
2			+21213-3711010-01 ~		2	Фара	Headlight	Phare	Scheinwerfer	Faro
2			+21213-3711010-02 ~		2	Фара	Headlight	Phare	Scheinwerfer	Faro
3			+00001-0076797-01		2	Винт самонарезающий	Self-tapping screw	Vis taraudeuse	Blechschraube	Tornillo autorroscante
4			+00001-0076713-01		6	Винт самонарезающий	Self-tapping screw	Vis taraudeuse	Blechschraube	Tornillo autorroscante
5			+00001-0041897-76		8	Скоба	Clip	Etrier	Bügel	Grapa
6			+00001-0032742-01		2	Винт M5x16	Screw M5x16	Vis M5x16	Schraube M5x16	Tornillo M5x16
7			+00001-0025981-71		6	Шайба 5 стопорная	Lock washer 5	Rondelle d'arrêt 5	Sicherungsscheibe 5	Arandela 5 de fijación
8			+21030-3712010-01		1	Подфарник правый	Sidelight, RH	Feu clignotant D	Begrenzungsleuchte rechts	Lámpara señales der.
8			+21030-3712011-01		1	Подфарник левый	Sidelight, LH	Feu clignotant G	Begrenzungsleuchte links	Lámpara señales izq.
9			+21210-8401180-00		1	Кронштейн правого подфарника	Bracket, RH sidelight	Support de feu D	Halter rechts	Soporte der.
9			+21210-8401181-00		1	Кронштейн левого подфарника	Bracket, LH sidelight	Support de feu G	Halter links	Soporte izq.
10			+21214-3712010-00	(40,41)	1	Подфарник правый	Sidelight, RH	Feu clignotant D	Begrenzungsleuchte rechts	Lámpara señales der.
10			+21214-3712011-01	(40,41)	1	Подфарник левый	Sidelight, LH	Feu clignotant G	Begrenzungsleuchte links	Lámpara señales izq.
11			+21210-3726080-00		2	Кожух защитный	Protective cover	Carter de protection	Abdeckung	Funda protectora
12			+00001-0038318-01		8	Гайка M5 с зубчатым буртиком	Toothed collar nut M5	Ecrou M5 à collet denté	Zahnbundmutter M5	Tuerca M5 de collar dentado
13			+21210-3726087-00		2	Прокладка	Gasket	Joint d'étanchéité	Dichtung	Junta
14			+21060-3726010-01 ~		2	Указатель поворота боковой	Direction indication side repeater	Répétiteur latéral de clignotant	Fahrrichtungsanzeiger	Luz de dirección lateral
14			+21060-3726010-02 ~		2	Указатель поворота боковой	Direction indication side repeater	Répétiteur latéral de clignotant	Fahrrichtungsanzeiger	Luz de dirección lateral
15			+00001-0076806-01		2	Винт самонарезающий	Self-tapping screw	Vis taraudeuse	Blechschraube	Tornillo autorroscante

Bild 2

Versionen und Ausstattungen der Fahrzeuge LADA 4x4

Fzg	Ausstattung	Motor	Hubraum,l	Abgas-normen	Steuergerät	Anmerkung
21214-20	30	21214-33	1,7	Euro-3	21214-1411020-20	für Innenmarkt, mit Hydrolenkung
	31	21214-34			21214-1411020-20	für Innenmarkt,ohne Hydrolenkung
	40	21214-32			21214-1411020-20	für Innenmarkt, mit Hydrolenkung
	41	21214-32			21214-1411020-20	für Innenenmarkt, mit Hydrolenkung
	130	21214-33			21214-1411020-10	für Aussenmarkt, mit Hydrolenkung
	151	21214-31		Euro-4	21214-1411020-20	für Aussenmarkt, mit Hydrolenkung
2131-41	30	21214-34		Euro-3	21214-1411020-20	für Innenmarkt,ohne Hydrolenkung
	31	21214-33			21214-1411020-20	für Innenmarkt, mit Hydrolenkung
	130	21214-34			21214-1411020-20	für Aussenmarkt, ohne Hydrolenkung
	131	21214-34			21214-1411020-20	für Aussenmarkt, ohne Hydrolenkung
	136	21214-33			21214-1411020-20	für Aussenmarkt, mit Hydrolenkung
	137	21214-33			21214-1411020-20	für Aussenmarkt, mit Hydrolenkung

E REGLAS DEL USO DEL CATALOGO

En el capítulo del Catálogo **«Figuras y lista de las piezas y de las unidades de montaje»** las piezas y las unidades de montaje están localizadas según su síntoma funcional. Por debajo de cada figura (fig. 1) están indicados el nombre, su indice y la lista de los modelos para los cuales puede ser usada esta figura. A la derecha de la figura se da la tabla (fig. 2) con la lista de las piezas y de la unidades de montaje.

Si la pieza va suministrada en calidad de recambio frente al número de la pieza se pone **«+»**.

Según el número de la notificación en el capítulo **«Modificaciones»** se puede saber el fondo y la fecha de la modificación realizada.

En el capítulo **«Indicador numérico»** se dan los números de las piezas en orden creciente, incluidas en el catálogo (excepto las estandartizadas).

Para determinar el número de la pieza según su función es necesario:
— en el artículo **«Lista de figuras»** definir el índice de la figura,
— según el índice definir la figura,
— en la figura definir el número de la posición,
— según el número de la posición definir el número de la pieza.

Para definir la pieza en la figura según su número es necesario:
— en el **«Indicador numérico»** definir el índice de la figura y el número de la posición,
— según el indice definir la figura,
— en la figura según el número de la posición definir la pieza.

Más abajo se da la **«Simbología»**, que se encuentra en el catálogo.

1 — se refiere a la primera velocidad;

— se refiere a la marcha atrás;

***** — cantidad según la necesidad (en columna QTY);

***)** — se admite la sustitución por otras clases (en columna QTY);

~ — versión a opción;

! — emplear conjuntamente;

^ — emplear la pieza con el médodo de selección;

E-3 — para los vehículos con el sistema de reducción de la toxicidad «E-3»;

E-4 — para los vehículos con el sistema de reducción de la toxicidad «E-4».

~~40,41~~ — no usar en los automóviles del equipamiento 40,41;

21080-6105266-00 = 21080-6105266-10 — pieza 21080-6105266-00 va sustituida por la pieza 21080-6105266-10;

00001-0061008-11— pieza estandartizada, penúltima cifra -código del materiale de la pieza (Tabla1), última cifra - código del revestimiento (Tabla 2).

Por ejemplo*, en el número **00001-0025742-12** la penúltima cifra «1» indica, que la pieza está fabricada de acero con límite de resistencia a la ruptura de 490 a 784 MPa, la última cifa «2» dice,que la pieza va cromada.*

En el capítulo **«Tablas»** se dan las piezas estandartizadas, retenes y rodamientos, también la figura para cada pieza con indicación de las cotas principales. Este capítulo no comprende los números de las piezas estandatizadas las cuales se diferencian de las otras solamente por dos últimas cifras.

Tabla 1

Código	Material
	Acero con límite de resistencia a la ruptura, MPa (kgf/mm²)
0	333-490 (34-50)
1	490-784 (50-80)
2	784-980 (80-100)
3	980-1176 (100-120)
4	Latón
5	Aleación ligera
6	Cobre
7	Otros materiales metálicos, excepto arribacitados
8	No metálico
9	Mixto

Tabla 2

Código	Recubrimiento
0	Sin recubrimiento
1	Cincado
2	Cromado
3	Fosfatación
4	Estañado
5	Niquelado brillante
6	Oxidación
7,8,9	Recubrimiento especial

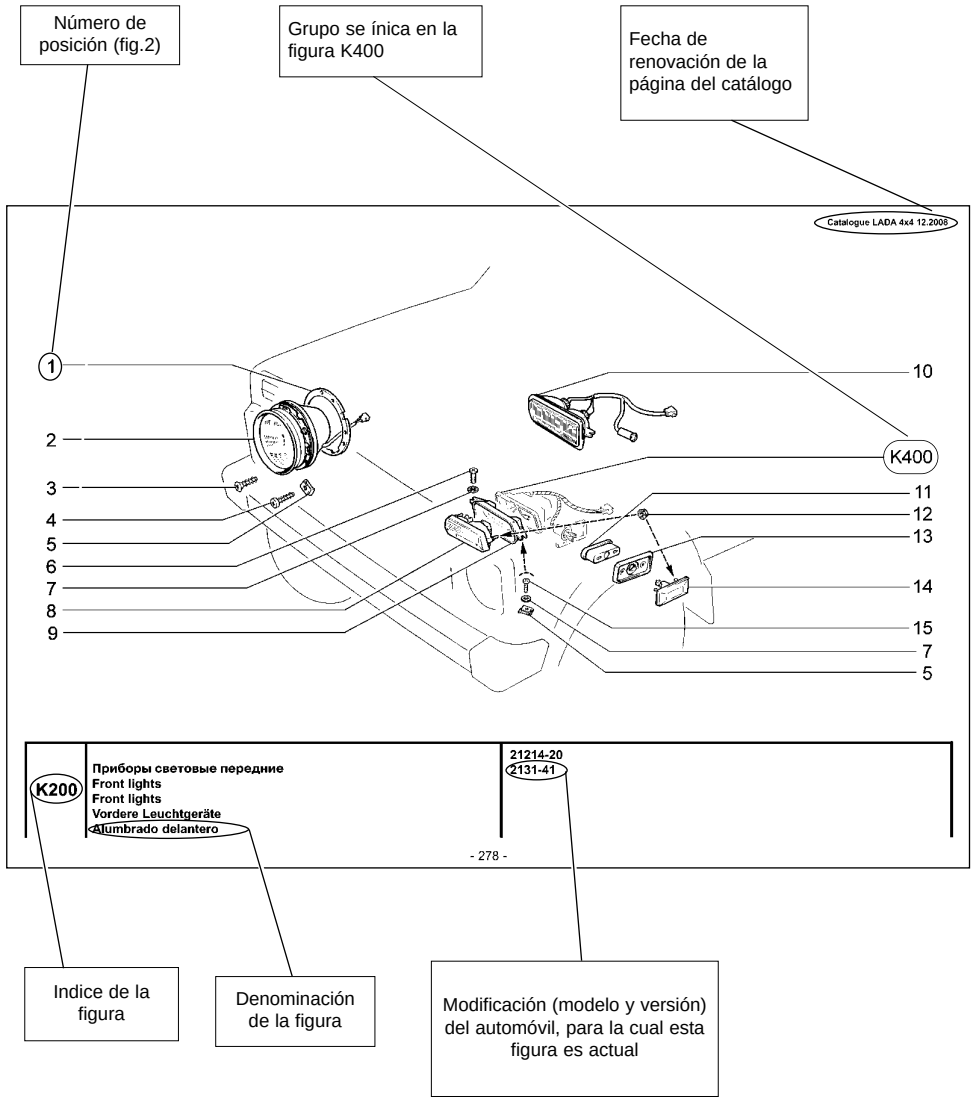
Número de posición (fig.2)
Grupo se ínica en la figura K400
Fecha de renovación de la página del catálogo
Catalogue LADA 4x4 12.2008
K400
Приборы световые передние
Front lights
Front lights
Vordere Leuchtgeräte
Alumbrado delantero
21214-20
2131-41
K200
- 278 -
Indice de la figura
Denominación de la figura
Modificación (modelo y versión) del automóvil, para la cual esta figura es actual

Fig. 1

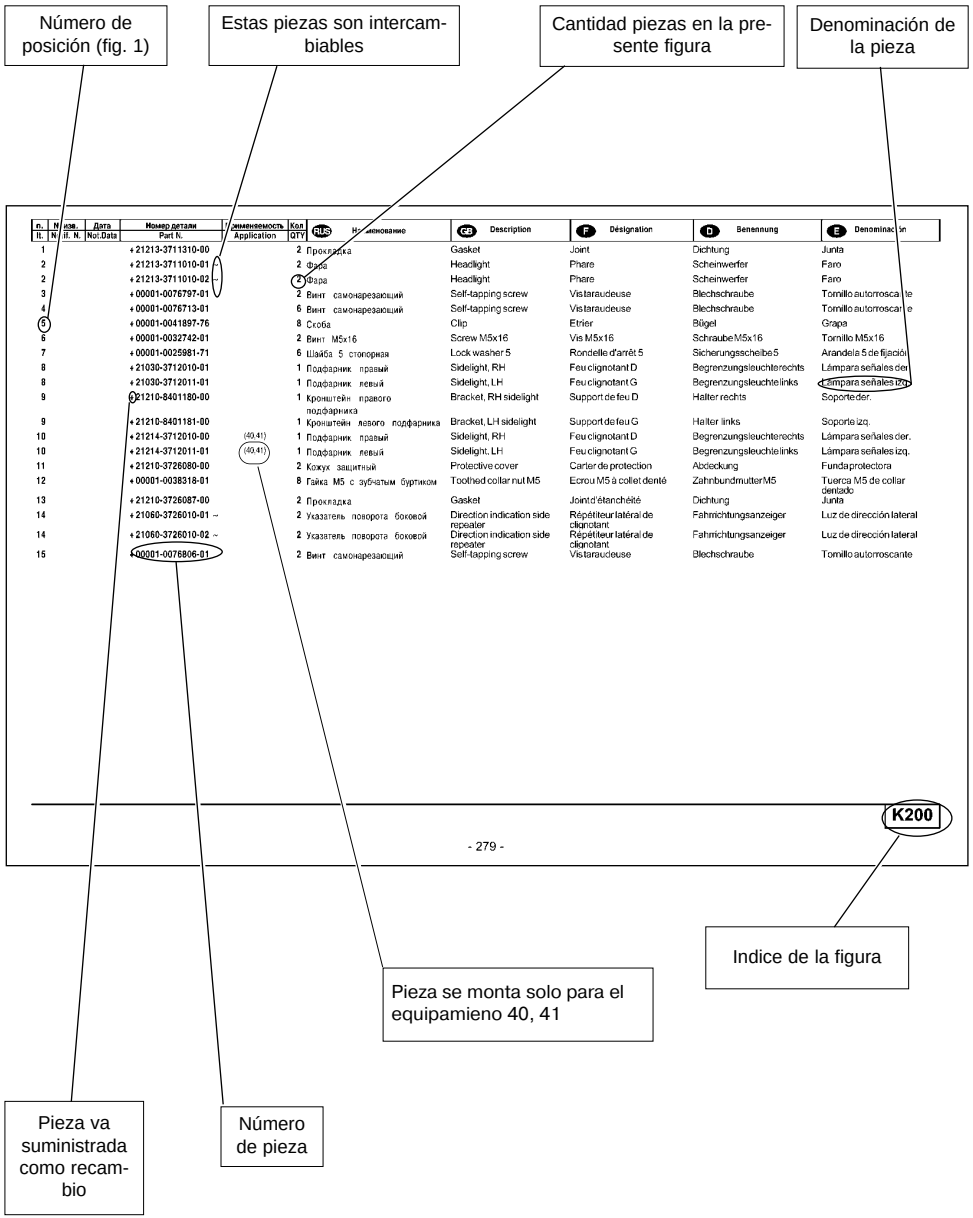
Número de posición (fig. 1)
Estas piezas son intercambiables
Cantidad piezas en la presente figura
Denominación de la pieza
Pieza se monta solo para el equipamieno 40, 41
Indice de la figura
Pieza va suministrada como recambio
Número de pieza
K200
- 279 -

Fig. 2

VERSIONES Y EQUIPAMIENTO DE LOS VEHICULOS

Vehículo	Equipamiento	Motor	Cilindrada del motor, l	Normas de emisión	Controller	Ejecución
21214-20	30	21214-33	1,7	Euro-3	21214-1411020-20	para el mercado iterior con servodirección hidráulica
	31	21214-34			21214-1411020-20	para el mercado iterior sin servodirección hidráulica
	40	21214-32			21214-1411020-20	para el mercado iterior con servodirección hidráulica
	41	21214-32			21214-1411020-20	para el mercado iterior con servodirección hidráulica
	130	21214-33			21214-1411020-10	para el mercado exterior con servodirección hidráulica
	151	21214-31		Euro-4	21214-1411020-20	para el mercado exterior con servodirección hidráulica
2131-41	30	21214-34		Euro-3	21214-1411020-20	para el mercado iterior sin servodirección hidráulica
	31	21214-33			21214-1411020-20	para el mercado iterior con servodirección hidráulica
	130	21214-34			21214-1411020-20	para el mercado exterior sin servodirección hidráulica
	131	21214-34			21214-1411020-20	para el mercado exterior sin servodirección hidráulica
	136	21214-33			21214-1411020-20	para el mercado exterior con servodirección hidráulica
	137	21214-33			21214-1411020-20	para el mercado exterior con servodirección hidráulica

(RUS) ПЕРЕЧЕНЬ ИЛЛЮСТРАЦИЙ

(GB) LIST OF FIGURES

(F) LISTE DES ILLUSTRATIONS

(D) VERZEICHNIS DER ABBILDUNGEN

(E) LISTA DE FIGURAS

Наименование иллюстраций	Names of figures	Désignation	Benennung	Denominación de las figuras	Индекс Index Index Index Indice	Варианты Versions Niveaux Varianten Versiones
1	2	3	4	5	6	7
А. Двигатель	**A. Engine**	**A. Moteur**	**A. Motor**	**A. Motor**		
А0. Двигатель в сборе	**A0. Engine assembly**	**A0. Moteur complet**	**A0. Motor, komplett**	**A0. Conjunto del motor**		
Двигатель	Engine	Moteur	Motor	Motor	**A001**	
Подвеска двигателя	Engine mounting	Suspension de moteur	Motoraufhängung	Suspensión del motor	**A010**	
А1. Основные элементы двигателя	**A1. Main engine components**	**A1. Eléments principaux du moteur**	**A1. Hauptteile des Motors**	**A1. Elementos principales del motor**		
Блок цилиндров	Cylinder block	Bloc-cylindres	Zylinderblock	Bloque de cilindros	**A100**	
Головка блока цилиндров	Cylinder block head	Culasse	Zylinderkopf	Culata	**A101**	
Картер масляный	Oil sump	Carter d'huile	Olwannenunterteil	Carter de aceite	**A110**	
Вал коленчатый и маховик	Crankshaft and flywheel	Vilebrequin et volant	Kurbelwelle und Schwungrad	Cigüeñal y volante	**A120**	
Шатуны и поршни	Connecting rods and pistons	Bielles et pistons	Pleuel und Kolben	Bielas y pistones	**A130**	
Механизм газораспределительный	Valve train	Mécanisme de distribution des gaz	Ventieltrieb	Mecanismo de distribución de gas	**A140**	
Привод распределительного вала	Camshaft drive	Commande d'arbre à cames	Nockenwellenantrieb	Mando del árbol de distribución	**A150**	
А2. Система подачи топлива	**A2. Fuel supply system**	**A2. Système d'alimentation en carburant**	**A2. Kraftstoffversorgungsanlage**	**A2. Sistema de alimentación de combustible**		
Бак топливный	Fuel tank	Réservoir à carburant	Kraftstofftank	Depósito de combustible	**A200**	
Бак топливный	Fuel tank	Réservoir à carburant	Kraftstofftank	Depósito de combustible	**A201**	
Трубопроводы топливные	Fuel lines	Canalisations de carburant	Kraftstoffleitungen	Tubería de combustible	**A210**	
Трубопроводы топливные	Fuel lines	Canalisations de carburant	Kraftstoffleitungen	Tubería de combustible	**A211**	**(40, 41)**
Трубопроводы топливные	Fuel lines	Canalisations de carburant	Kraftstoffleitungen	Tubería de combustible	**A212**	
Система улавливания паров бензина	Evaporative emission control system	Système d'adsorption de vapeurs d'essence	Tankentlüftungsanlage	Sistema de captación de vapores de gasolina	**A220**	
Система улавливания паров бензина	Evaporative emission control system	Système d'adsorption de vapeurs d'essence	Tankentlüftungsanlage	Sistema de captación de vapores de gasolina	**A230**	

1	2	3	4	5	6	7
А3. Система питания	**A3. Air/fuel supply system**	**A3. Système d'alimentation**	**A3. Kraftstoffanlage**	**A3. Sistema de alimentación**		
Фильтр воздушный	Air cleaner	Filtre à air	Luftfilter	Filtro de aire	**A300**	
Педаль привода акселератора	Throttle drive pedal	Pédale de commande d'accélérateur	Gaspedal	Pedal del mando del acelerador	**A310**	
Привод акселератора	Throttle drive unit	Commande d'accélérateur	Gaspedalbetätigung	Mando del acelerador	**A320**	
Система подачи воздуха	Air supply system	Système d'alimentation en air	Luftansauglsystem	Sistema de alimentación de aire	**A330**	
Патрубок дроссельный	Throttle manifold	Boîtier de papillon	Stutzen mit der Drosselrkappe	Tubuladura de mariposa	**A340**	
Рампа топливная	Fuel rail	Rampe des injecteurs	Kraftstoffleiste	Rampa y inyectores	**A350**	
А4. Система выпуска отработавших газов	**A4. Exhaust system**	**A4. Système d'évacuation des gaz d'échappement**	**A4. Abgasanlage**	**A4. Sistema de escape de gases de desecho**		
Труба впускная	Intake manifold	Tubulure d'admission	Ansaugrohr	Tubo de admisión	**A400**	
Коллектор выпускной	Exhaust manifold	Collecteur d'échappement	Auslaßkrümmer	Colector de escape	**A410**	
Ресивер	Receiver	Collecteur d'admission	Sammelrohr	Recipiente	**A420**	
Труба выхлопная	Exhaust pipe	Tube d'échappement	Auspuffrohr	Tubo de escape	**A430**	
Глушители	Silencers	Silencieux	Schalldämpfer	Silenciadores	**A440**	
А5. Система смазки	**A5. Lubrication system**	**A5. Lubrification**	**A5. Schmieranlage**	**A5. Sistema de lubricación**		
Насос масляный и привод	Oil pump and its drive	Pompe à huile et commande	Ölpumpe und Ölpumpenantrieb	Bomba de aceite y mando	**A500**	
Маслоотделитель и фильтр масляный	Oil separator and oil cleaner	Déshuileur et filtre à huile	Ölabscheider und Ölfilter	Separador del aceite y filtro de aceite	**A510**	
Насос масляный	Oil pump	Pompe à huile	Olpumpe	Bomba de aceite	**A520**	
А6. Система охлаждения	**A6. Cooling system**	**A6. Refroidissement**	**A6. Kühlanlage**	**A6. Sistema de refrigeración**		
Радиатор и бачок расширительный	Radiator and expansion tank	Radiateur et vase d'expansion	Kühler und Ausdehnungsbehälter	Radiador y depósito de expansión	**A600**	
Насос водяной и трубопроводы	Water pump and lines	Pompe à eau et durits	Wasserpumpe und Rohrleitungen	Bomba de agua y tuberlas	**A610**	
Насос водяной	Water pump	Pompe à eau	Wasserpumpe	Bomba de agua	**A620**	
Насос водяной	Water pump	Pompe à eau	Wasserpumpe	Bomba de agua	**A621**	**(40, 41)**
Привод вспомогательных агрегатов	Accessory drive	Commande des organes auxiliaires	Antrieb der Nebenaggregate	Mando de accesorios	**A630**	
Привод вспомогательных агрегатов	Accessory drive	Commande des organes auxiliaires	Antrieb der Nebenaggregate	Mando de accesorios	**A631**	**(01-31)(02-30, 130,131)**
В. Трансмиссия	**B. Power train**	**B. Transmission**	**B. Antriebsstrang**	**B. Transmisión**		
В1. Сцепление	**B1. Clutch**	**B1. Embrayage**	**B1. Kupplung**	**B1. Embrague**		
Механизм управления сцеплением	Clutch control mechanism	Mécanisme de contrôle d'embrayage	Kupplungsbetätigung	Mecanismo de mando del embrague	**B100**	
Привод сцепления	Clutch drive	Commande d'embrayage	Kupplungs-Hydraulik	Mando de embrague	**B110**	
Привод сцепления	Clutch drive	Commande d'embrayage	Kupplungs-Hydraulik	Mando de embrague	**B111**	**(40, 41)**
Цилиндр главный сцепления	Main clutch cylinder	Cylindre-émetteur de débrayage	Kupplungshauptzylinder	Cilindro maestro del embrague	**B120**	
Цилиндр привода выключения сцепления	Clutch release drive cylinder	Cylindre-récepteur de commande de débrayage	Kupplungsausrückzylinder	Cilindro de mando de desembrague	**B130**	
Сцепление	Clutch	Embrayage	Kupplung	Embrague	**B140**	
Сцепление	Clutch	Embrayage	Kupplung	Embrague	**B141**	

1	2	3	4	5	6	7
Картер сцепления и коробка передач	Clutch bellhousing	Carter d'embrayage et boîte de vitesses	Kupplungsgehäuse und Getriebe	Carter de embrague y caja de cambios	**B150**	
B2. Коробка передач	**B2. Gearbox**	**B2. Boîte de vitesses**	**B2. Schaltgetriebe**	**B2. Caja de cambios**		
Коробка передач	Gearbox	Boîte de vitesses	Schaltgetriebe	Caja de cambios	**B200**	
Валы первичный и вторичный коробки передач	Gearbox input and output shafts	Arbres primaire et secondaire de boîte de vitesses	Eingangs- und Hauptwellen des Schaltgetriebes	Arboles primario y secundario de la caja de cambios	**B210**	
Вал промежуточный коробки передач	Gearbox intermediate shaft	Arbre intermédiaire de boîte de vitesses	Vorgelegewelle des Schaltgetriebes	Arbol intermedio de la caja de cambios	**B211**	
Шестерни коробки передач	Gearbox gears	Pignonnerie de boîte de vitesses	Getrieberäder	Engranajes de caja de cambios	**B220**	
Шестерни заднего хода	Reverse gears	Pignonnerie de marche arrière	Rückwärtszahnräder	Piñones de la marcha atrás	**B221**	
Привод механизма переключения передач	Gearshifting drive	Commande de boîte de vitesses	Gangschaltung-Gestänge	Mando de cambio velocidades	**B230**	
Механизм переключения передач	Gearshifting mechanism	Sélection des vitesses	Gangschaltung	Mecanismo de cambio velocidades	**B240**	
Привод спидометра	Speedometer drive	Câble du compteur de vitesse	Tachometerantrieb	Mando de velocimetro	**B290**	
Привод спидометра	Speedometer drive	Câble du compteur de vitesse	Tachometerantrieb	Mando de velocimetro	**B291**	**(40, 41)**
B3. Коробка раздаточная	**B3. Transfer case**	**B3. Boîte de transfert**	**B3. Verteilergetriebe**	**B3. Caja de transferencia**		
Коробка раздаточная	Transfer case	Boîte de transfert	Verteilergetriebe	Caja de transferencia	**B300**	
Коробка раздаточная	Transfer case	Boîte de transfert	Verteilergetriebe	Caja de transferencia	**B301**	**(40, 41)**
Коробка раздаточная	Transfer case	Boîte de transfert	Verteilergetriebe	Caja de transferencia	**B302**	
Шестерни раздаточной коробки	Transfer case gears	Pignonnerie de boîte de transfert	Verteilergetrieberäder	Piñones de la caja de transferencia	**B310**	
Дифференциал раздаточной коробки	Transfer case differential	Différentiel de boîte de transfert	Differential Verteilergetriebe	Diferencial de la caja de transferencia	**B320**	
Привод управления раздаточной коробкой	Transfer case control	Commande de boîte de transfert	Betätigung Verteilergetriebe	Mando de la caja de transferencia	**B330**	
Механизм управления раздаточной коробкой	Transfer case control mechanism	Mécanisme de commande de boîte de transfert	Steuerung Verteilergetriebe	Mecanismo de mando de la caja de transferencia	**B340**	
B4. Привод мостов	**B4. Wheel drive**	**B4. Commande des trains**	**B4. Antrieb der Achsen**	**B4. Mando de las ruedas**		
Привод раздаточной коробки и мостов	Front wheel drive	Commande de boîte de transfert et des trains	Antrieb der Verteilergetriebe und der Achsen	Mando de la caja de transferencia y puentes	**B400**	
Привод раздаточной коробки и мостов	Front wheel drive	Commande de boîte de transfert et des trains	Antrieb der Verteilergetriebe und der Achsen	Mando de la caja de transferencia y puentes	**B401**	**(40, 41)**
Привод раздаточной коробки и мостов	Front wheel drive	Commande de boîte de transfert et des trains	Antrieb der Verteilergetriebe und der Achsen	Mando de la caja de transferencia y puentes	**B402**	
Вал карданный промежуточный	Layshaft	Arbre de transmission intermédiaire	Kardan-Zwischenwelle	Arbol cardán intermedio	**B410**	
Вал карданный промежуточный	Layshaft	Arbre de transmission intermédiaire	Kardan-Zwischenwelle	Arbol cardán intermedio	**B411**	
Валы карданные	Propeller shafts	Arbres de transmission	Kardanwellen	Arboles cardán	**B420**	
Валы карданные	Propeller shafts	Arbres de transmission	Kardanwellen	Arboles cardán	**B421**	**(40, 41)**
Привод передних колёс	Front wheel drive	Transmission aux roues avant	Vorderradantrieb	Mando de las ruedas delanteras	**B430**	
B5. Мосты	**B5. Axles**	**B5. Trains**	**B5. Achsen**	**B5. Puentes**		
Мост передний	Front axle	Train avant	Vorderachse	Puente delantero	**B500**	
Корпус и крышки редуктора	Reducer housing and covers	Corps et couvercles de réducteur	Achsgetriebegehäuse und –deckel	Cuerpo y tapas del reductor	**B510**	

1	2	3	4	5	6	7
Редуктор и дифференциал переднего моста	Front axle reducer and differential	Réducteur et différentiel du train avant	Vorderachsgetriebe und –differential	Reductor y diferencial del puente delantero	**B520**	
Мост задний и полуоси	Rear axle and axle shafts	Train arrière et demi-arbres de roues	Hinterachse und Achswellen	Puente trasero y semiejes	**B530**	
Редуктор и дифференциал заднего моста	Rear axle reducer and differential	Réducteur et différentiel du train arrière	Hinterachsgetriebe und –differential	Reductor y diferencial del puente trasero	**B540**	
Дифференциал	Differential	Différentiel	Differential	Diferencial	**B550**	
C. Система тормозная	**C. Brake system**	**C. Système de freinage**	**C. Bremsanlage**	**C. Sistema de frenos**		
C1. Привод тормозов	**C1. Brake drive**	**C1. Commande des freins**	**C1. Bremsantrieb**	**C1. Mando de frenos**		
Педаль тормоза	Brake pedal	Pédale de frein	Bremspedal	Pedal del freno	**C100**	
Элементы привода тормозов	Brake drive components	Eléments de commande des freins	Hauptteile des Bremsantriebs	Elementos de mando de frenos	**C110**	
Элементы привода тормозов	Brake drive components	Eléments de commande des freins	Hauptteile des Bremsantriebs	Elementos de mando de frenos	**C111**	**(40, 41)**
Привод гидротормозов	Hydraulic brakes drive	Commande hydraulique des freins	Antrieb der Hydraulikbremse	Mando de frenos hidráulicos	**C120**	
Привод регулятора давления	Pressure regulator actuator	Commande du limiteur de pression	Druckreglerantrieb	Mando del regulador de presión	**C130**	
Цилиндр главный гидротормозов	Main brake cylinder	Maître-cylindre des freins	Hauptbremszylinder	Cilindro maestro de frenos hidráulicos	**C140**	
Цилиндр колесный заднего тормоза	Rear brake wheel cylinder	Cylindre récepteur de frein AR	Hinterradbremszylinder	Cilindro de ruedas del freno trasero	**C150**	
Привод стояночного тормоза	Parking brake drive	Commande de frein de stationnement	Feststellbremsbetätigung	Mando del freno de estacionamiento	**C170**	
Привод стояночного тормоза	Parking brake drive	Commande de frein de stationnement	Feststellbremsbetätigung	Mando del freno de estacionamiento	**C171**	**(~)**
Привод стояночного тормоза	Parking brake drive	Commande de frein de stationnement	Feststellbremsbetätigung	Mando del freno de estacionamiento	**C172**	**(~)**
Усилитель вакуумный тормозов	Vacuum servo	Servo-frein à dépression	Unterdruck-Bremskraftverstärker	Servofreno de vacío	**C180**	
C2. Тормозные механизмы	**C2. Brake mechanisms**	**C2. Freins**	**C2. Bremsvorrichtungen**	**C2. Mecanismos de freno**		
Тормоза передние	Front brakes	Freins avant	Vordere Bremsbackenträger	Frenos delanteros	**C200**	
Суппорты передних тормозов	Front brakes components	Supports des freins avant	Hauptteile der Vorderbremsen	Elementos de los frenos delanteros	**C210**	
Тормоза задние в сборе	Rear brakes assembly	Freins arrière complets	Hinterradbremse, komplett	Conjunto de frenos traseros	**C220**	
Тормоза задние	Rear brakes	Freins arrière	Hinterradbremse	Frenos traseros	**C230**	
D. Управление рулевое, подвеска и колеса	**D. Steering system, suspension and wheels**	**D. Direction, suspension et roues**	**D. Lenkung, Aufhängung und Räder**	**D. Dirección, suspensión y ruedas**		
D1. Управление рулевое	**D1. Steering system**	**D1. Direction**	**D1. Lenkung**	**D1. Dirección**		
Колонка рулевая	Steering column	Colonne de direction	Lenksäule	Columna de dirección	**D100**	
Механизм рулевой	Steering mechanism	Mécanisme de direction	Lenkung	Mecanismo de dirección	**D110**	
Механизм рулевой	Steering mechanism	Mécanisme de direction	Lenkung	Mecanismo de dirección	**D111**	**(01-31)(02-30, 130,131)**
Привод рулевой	Steering drive	Timonerie de direction	Lenkantrieb	Mando de dirección	**D120**	
Система гидроусилителя рулевого управления	Hydraulic steering system	Direction à assistance hydraulique	Hydraulische Servolenkung	Sistema de la servodirección hidráulica	**D130**	

1	2	3	4	5	6	7
Редуктор рулевого механизма	Steering mechanism reducer	Réducteur de boîtier de direction	Lenkgetriebe	Reductor del mecanismo de dirección	**D141**	**(01-31)(02-30, 130,131)**
Рычаг маятниковый с кронштейном	Idler arm with bracket	Levier de renvoi avec support	Schwinghebel mit Träger	Palanca pendular con soporte	**D150**	
Тяги рулевые крайние	Steering links extreme	Biellettes de direction extrêmes	Endspurstangen	Bieleta de dirección extremas	**D160**	
D2. Подвеска передняя	**D2. Front suspension**	**D2. Suspension avant**	**D2. Vorderradaufhängung**	**D2. Suspensión delantera**		
Поперечина передней подвески в сборе	Front suspension cross-member assembly	Traverse de suspension avant complète	Querträger komplett	Conjunto del travesaño de suspensión delantera	**D200**	
Поперечина передней подвески в сборе	Front suspension cross-member assembly	Traverse de suspension avant complète	Querträger komplett	Conjunto del travesaño de suspensión delantera	**D201**	**(40, 41)**
Элементы передней подвески	Front suspension components	Eléments de suspension avant	Hauptteile der Vorderradaufhängung	Elementos de la suspensión delantera	**D210**	
Амортизаторы и стабилизатор поперечной устойчивости	Anti-roll bar	Barre stabilisatrice et amortisseurs	Stossdämpfer und Querstabilisator	Amortiguadores y barra estabilizadora trasversal	**D220**	
Рычаги нижние	Lower arms	Bras inférieurs	Untere Hebel	Brazos inferiores	**D230**	
Рычаги нижние	Lower arms	Bras inférieurs	Untere Hebel	Brazos inferiores	**D231**	**(40, 41)**
Рычаги верхние	Upper arms	Bras supérieurs	Obere Hebel	Brazos superiores	**D240**	
Поперечина передней подвески	Front suspension cross-member	Traverse de suspension avant	Querträger der Vorderradaufhängung	Travesaño de suspensión delantera	**D250**	
D3. Подвеска задняя	**D3. Rear suspension**	**D3. Suspension arrière**	**D3. Hinterradaufhängung**	**D3. Suspensión trasera**		
Подвеска задняя	Rear suspension	Suspension arrière	Hinterradaufhängung	Suspensión trasera	**D300**	
Амортизатор задней подвески	Rear suspension shock absorber	Amortisseur de suspension arrière	Hinterachsstoßfänger	Amortiguador de Suspensión trasera	**D310**	
Амортизатор задней подвески	Rear suspension shock absorber	Amortisseur de suspension arrière	Hinterachsstoßfänger	Amortiguador de Suspensión trasera	**D311**	**(40, 41)**
D4. Колеса	**D4. Wheels**	**D4. Roues**	**D4. Räder**	**D4. Ruedas**		
Кулаки поворотные и ступицы	Steering knuckles and hubs	Pivots et moyeux	Achsschenkel und Naben	Manguetas y cubos	**D400**	
Колеса	Wheels	Roues	Räder	Ruedas	**D410**	
E. Устройства вспомогательные	**E. Comfort and convenience equipment**	**E. Dispositifs auxiliaires**	**E. Hilfseinrichtungen**	**E. Dispositivos auxiliares**		
E1. Климатическая установка	**E1. Climate control**	**E1. Climatisation**	**E1. Klimaanlage**	**E1. Climatización**		
Система вентиляции и отопления	Heating and ventilation system	Chauffage-ventilation	Heizungs- und Lüftungsanlage	Sistema de ventilación y de calefacción	**E100**	
Отопитель	Heater	Bloc de chauffage	Heizgerät	Calefactor	**E110**	
Управление вентиляцией и отоплением	Heating and ventilation control	Commande de chauffage-ventilation	Steuerung für Heizung und Lüftung	Comando de ventilación y de calefacción	**E120**	
E2. Омыватели	**E2. Washers**	**E2. Lave-glaces**	**E2. Wascher**	**E2. Lavadores**		
Омыватель ветрового стекла	Windscreen washer	Lave-glace du pare-brise	Windschutzscheibenwäscher	Lavaparabrisas	**E200**	
Омыватель стекла двери задка	Tailgate window washer	Lave-glace de hayon	Heckscheibenwäscher	Lavaluneta del portón trasero	**E220**	
E3. Стеклоочистители	**E3. Wipers**	**E3. Essuie-glaces**	**E3. Wischer**	**E3.Limpiacristales**		
Стеклоочистители	Wipers	Essuie-glaces	Wischer	Limpiacristales	**E300**	

1	2	3	4	5	6	7
Стеклоочиститель задний	Rear wiper	Essuie-glace arrière	Heckscheibenwischer	Limpialuneta trasera	**E310**	
K. Электрооборудование	**K. Electrical equipment**	**K. Equipement électrique**	**K. Elektrik**	**K. Equipos eléctricos**		
K1. Электрооборудование двигателя	**K1. Engine electrical equipment**	**K1. Equipement électrique du moteur**	**K1. Motorelektrik**	**K1. Equipos eléctricos del motor**		
Контроллер системы управления двигателем	Engine management system control unit	Calculateur d'injection	Motorsteuergerät	Controller del sistema de mando motor	**K100**	
Выключатель зажигания	Ignition switch	Contact d'allumage	Zündschalter	Interruptor de encendido	**K110**	
Модуль и свечи зажигания	Modules and spark plugs	Module d'allumage et bougies	Zündmodul und Zündkerzen	Módulo y bujías de encendido	**K120**	
Батарея аккумуляторная	Battery	Batterie	Batterie	Batería de acumuladores	**K130**	
Стартер с арматурой	Crank motor and accessories	Démarreur et ses fixations	Anlasser mit Träger	Arrancador con armadura	**K140**	
Генератор с арматурой	Alternator and fixtures	Alternateur et ses fixations	Generator mit Träger	Alternador con accesorios	**K150**	
K2. Система освещения	**K2. Lighting system**	**K2. Système d'éclairage**	**K2. Beleuchtung**	**K2. Sistema de alumbrado**		
Приборы световые передние	Front lights	Eclairage avant	Vordere Leuchtgeräte	Alumbrado delantero	**K200**	
Гидрокорректор фар	Hydraulic headlight adjuster	Commande de réglage de phares hydraulique	Leuchtweitenregler	Corrector hidráulico de faros	**K210**	
Освещение салона	Interior lighting	Eclairage de l'habitacle	Innenraumbeleuchtung	Alumbrado del habitáculo	**K220**	
Приборы световые задние	Rear lights	Eclairage arrière	Hintere Leuchtgeräte	Luces traseras	**K230**	
K3. Принадлежности	**K3. Accessories**	**K3. Accessoires**	**K3. Zubehör**	**K3. Accesorios**		
Сигналы	Tell-tales	Avertisseurs	Signale	Señales	**K300**	
Приборы и подсветка	Instruments and backlighting	Instruments et leur éclairage	Instrumente und Aufhellung	Instrumentos y iluminación	**K310**	
Переключатели	Switches	Interrupteurs	Schalter	Interruptores	**K320**	
Реле и блоки предохранителей	Fuse block and relay	Relais et blocs des fusibles	Zentralelektrik und Relais	Caja fusibles y relé	**K330**	
K4. Жгуты проводов	**K4. Wire harnesses**	**K4. Faisceaux de câbles**	**K4. Kabelstränge**	**K4. Mazos de cables**		
Жгуты проводов моторного отсека	Engine bay wire harness	Faisceaux du compartiment moteur	Kabelstränge für Motorraum	Mazos de cables del compartimiento del motor	**K400**	
Жгуты проводов салона и панели приборов	Passenger compartment wire harness	Faisceaux de l'habitacle et de la planche de bord	Kabelstränge für Innenraum und Armaturenbrett	Mazos de cables del habitáculo y tablero de instrumentos	**K410**	
M. Кузов	**M. Body**	**M. Carrosserie**	**M. Karosserie**	**M. Carrocerìa**		
M0. Кузов в сборе	**M0. Body assembly**	**M0. Carrosserie complète**	**M0. Karosierie, komplett**	**M0. Carrocerla en conjunto**		
Кузов	Body	Carrosserie	Karosserie	Carrocerla	**M001**	
M1. Интерьер салона	**M1. Body interior**	**M1. Habitacle**	**M1. Innenraum**	**M1. Habitáculo**		
Сиденья передние	Front seats	Sièges avant	Vordersitze	Asientos delanteros	**M100**	
Сиденья передние	Front seats	Sièges avant	Vordersitze	Asientos delanteros	**M101**	

1	2	3	4	5	6	7
Механизм установки передних сидений	Front seats adjustment mechanism	Mécanisme de réglage des sièges avant	Vorderes Sitzbefestigungsmechanismus	Mecanismo de instalación de los asientos delanteros	**M110**	
Механизм установки передних сидений	Front seats adjustment mechanism	Mécanisme de réglage des sièges avant	Vorderes Sitzbefestigungsmechanismus	Mecanismo de instalación de los asientos delanteros	**M111**	
Сиденье заднее	Rear seat	Siège arrière	Rücksitze	Asiento trasero	**M120**	
Сиденье заднее	Rear seat	Siège arrière	Rücksitze	Asiento trasero	**M121**	
Механизм установки заднего сиденья	Front seats adjustment mechanism	Mécanisme de réglage de la banquette arrière	Hinteresr Sitzbefestigungsmechanismus	Mecanismo de instalación del asiento trasero	**M130**	
Ремни безопасности	Safety belts	Ceintures de sécurité	Sicherheitsgurte	Cinturones de seguridad	**M135**	
Термошумоизоляция салона	Interior thermal and noise insulation	Isolations thermique et phonique de l'habitacle	Wärmeisolation und Schalldämpfung	Aislamiento térmosonoro del habitáculo	**M140**	
Коврики	Mats	Tapis	Bodenmatten	Alfombras	**M150**	
Коврики	Mats	Tapis	Bodenmatten	Alfombras	**M151**	
Обивка салона	Interior trim	Garniture de l'habitacle	Innenraumverkleidung	Guarnecido del habitáculo	**M160**	
Обивка салона	Interior trim	Garniture de l'habitacle	Innenraumverkleidung	Guarnecido del habitáculo	**M161**	
Полка багажника	Rear parcel shelf	Plage arrière	Ablagefach	Repisa de portaequipajes	**M170**	
Принадлежности салона	Interior accessories and mirrors	Accessoires de l'habitacle	Innenraumzubehör	Accesorios del habitáculo y retrovisores	**M180**	
Панель приборов	Instrument panel	Planche de bord	Armaturenbrett	Tablero de instrumentos	**M190**	
Ящик вещевой	Glove box	Boîte à gants	Handschuhfach	Guantera	**M195**	
M2. Основные элементы кузова	**M2. Main body components**	**M2. Eléments principaux de la carrosserie**	**M2. Hauptteile der Karosserie**	**M2. Elementos principales de la carrocerìa**		
Капот	Hood	Capot de moteur	Motorhaube	Capó	**M200**	
Пол кузова	Body floor	Plancher de la carrosserie	Boden	Piso de la carrocería	**M230**	
Каркас основания кузова	Underbody frame	Carcasse de bas de caisse	Karosserieboden-Gerippe	Armadura de la base de la carrocería	**M235**	
Каркас передка	Body front frame	Carcasse de la partie avant	Vorbau	Armadura del frente	**M240**	
Каркас боковины и задка	Body side and rear frame	Carcasse des parties latérale et arrière	Seitenwand und Boden hinten	Armadura del lateral y de la parte trasera	**M250**	
Каркас боковины и задка	Body side and rear frame	Carcasse des parties latérale et arrière	Seitenwand und Boden hinten	Armadura del lateral y de la parte trasera	**M251**	
Панели кузова	Body panels	Panneaux de la carrosserie	Außenteile	Paneles de la carrocería	**M260**	
Панели кузова	Body panels	Panneaux de la carrosserie	Außenteile	Paneles de la carrocería	**M261**	
M3. Двери и окна	**M3. Doors and windows**	**M3. Portes et vitres**	**M3. Türen und Fenster**	**M3. Puertas y lunas**		
Двери передние	Front doors	Portes avant	Vordertüren	Puertas delanteras	**M300**	
Двери передние	Front doors	Portes avant	Vordertüren	Puertas delanteras	**M301**	
Двери задние	Rear doors	Portes arrière	Hintertüren	Puertas traseras	**M310**	
Замки и ручки передних дверей	Front door locks and handles	Serrures et poignées de portes avant	Vordertürschlösser und -griffe	Cerraduras y manijas de las puertas delanteras	**M320**	
Замки и ручки задних дверей	Rear door locks and handles	Serrures et poignées de portes arrière	Hintertürschlösser und -griffe	Cerraduras y manijas de las puertas traseras	**M330**	

1	2	3	4	5	6	7
Окна передних дверей	Front door windows	Vitres des portes avant	Vordertürscheiben	Lunas de las puertas delanteras	**M340**	
Окна задних дверей	Rear door windows	Vitres des portes arrière	Hintertürscheiben	Lunas de las puertas traseras	**M350**	
Стеклоподъемники передних дверей	Front window regulator	Lève-vitres des portes avant	Fensterheber, vorne	Elevalunas delanteras	**M360**	
Стеклоподъемники задних дверей	Rear window regulator	Lève-vitres des portes arrière	Fensterheber, hinten	Elevalunas traseras	**M370**	
Окна	Windows	Vitres	Fenster	Lunas	**M380**	
Окна	Windows	Vitres	Fenster	Lunas	**M381**	
Дверь задка	Tailgate	Hayon	Heckklappe	Portón trasero	**M390**	
M4. Элементы облицовочные	**M4. Trim components**	**M4. Enjoliveurs**	**M4. Zierelemente**	**M4. Elementos de revestimiento**		
Облицовка радиатора	Radiator trim	Calandre de radiateur	Kühlermaske	Rejilla del radiador	**M400**	
Щитки	Covers	Tôles de protection	Zierschilde	Guardabarros	**M410**	
Щитки	Covers	Tôles de protection	Zierschilde	Guardabarros	**M411**	
Накладки облицовочные	Trim panels	Enjoliveurs	Auflagen	Embellecedores	**M420**	
Бампер передний	Front bumper	Pare-chocs avant	Stoßstange, vorne	Paragolpes delantero	**M430**	
Бампер задний	Rear bumper	Pare-chocs arrière	Stoßstange, hinten	Paragolpes trasero	**M440**	
T. Заглушки	**T. Plugs**	**T. Obturateurs**	**T. Verschlussstopfen**	**T. Tapones**		
Схема установки заглушек	Plug Layout	Schéma d'emplacement des obturateurs	Anordnung der Verschlußstopfen	Esquema de instalaición de tapones	**T100**	
Схема установки заглушек	Plug Layout	Schéma d'emplacement des obturateurs	Anordnung der Verschlußstopfen	Esquema de instalaición de tapones	**T101**	
Y. Инструмент	**Y. Tools**	**Y. Outillage**	**Y. Werkzeug**	**Y. Herramientas**		
Y1. Инструмент шоферский	**Y1. Driver's tools**	**Y1. Outillage de bord**	**Y1. Fahrerwerkzeug**	**Y1. Herramientas del conductor**		
Инструмент шоферский	Driver's tools	Outillage de bord	Fahrerwerkzeug	Herramientas del conductor	**Y100**	

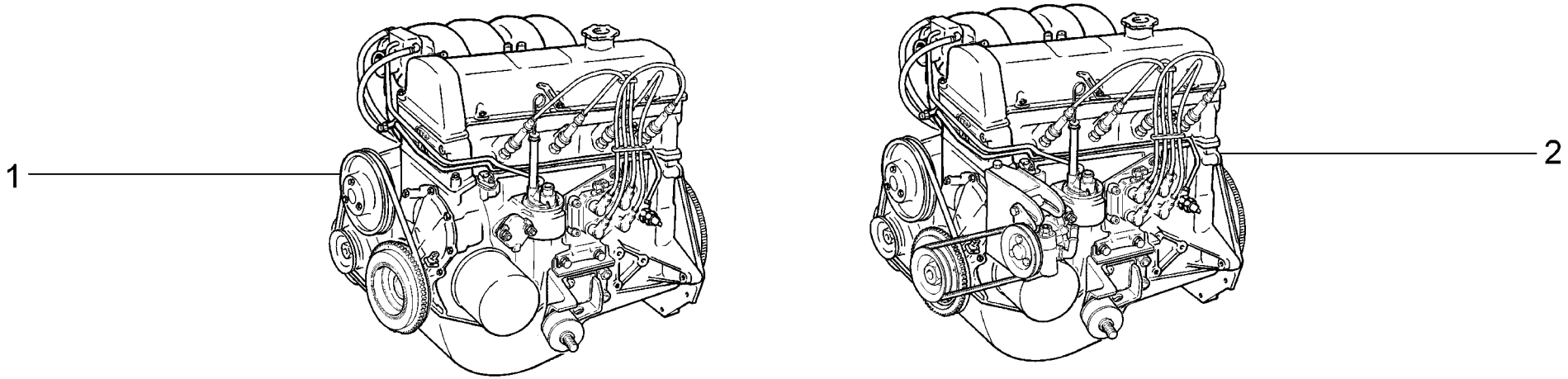

A001	**Двигатель** **Engine** **Moteur** **Motor** **Motor**	**21214-20 (01)** **2131-41 (02)**

п. / It.	№ изв. / Notif. N.	Дата / Not.Data	Номер детали / Part N.	Применяемость / Application	Кол / QTY	RUS Наименование	GB Description	F Désignation	D Benennung	E Denominación
1			+21214-1000260-34	(01-31) (02-30,130,131)	1	Двигатель (E-3)	Engine (E-3)	Moteur (E-3)	Motor (E-3)	Motor (E-3)
2			+21214-1000260-31	(151)	1	Двигатель (E-4)	Engine (E-4)	Moteur (E-4)	Motor (E-4)	Motor (E-4)
2			+21214-1000260-32	(40,41)	1	Двигатель (E-3)	Engine (E-3)	Moteur (E-3)	Motor (E-3)	Motor (E-3)
2			+21214-1000260-33	(01-30,130) (02-31,136,137)	1	Двигатель (E-3)	Engine (E-3)	Moteur (E-3)	Motor (E-3)	Motor (E-3)

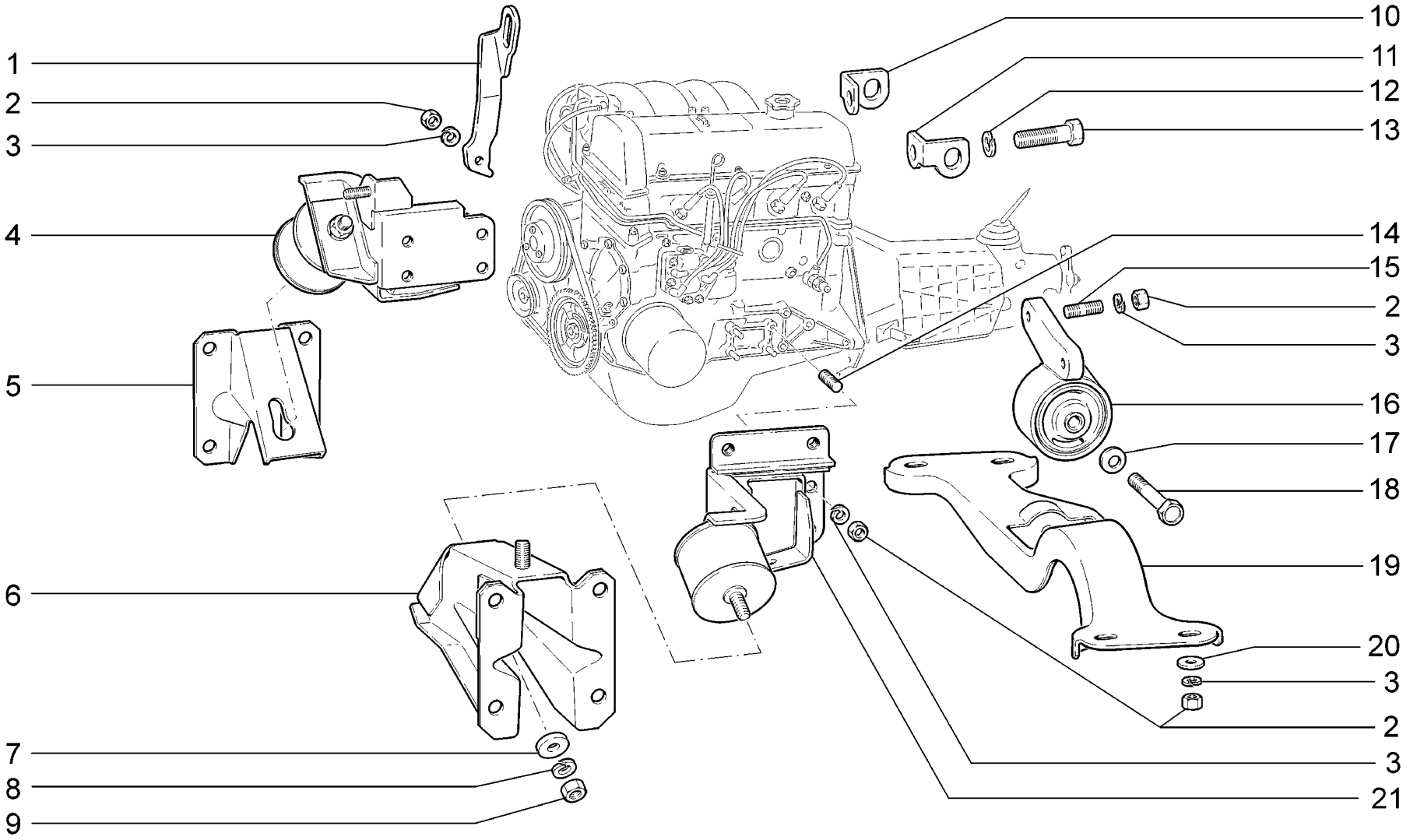

A010	**Подвеска двигателя** **Engine mounting** **Suspension de moteur** **Motoraufhängung** **Suspensión del motor**	**21214-20** **2131-41**

п. / It.	№ изв. / Notif. N.	Дата / Not.Data	Номер детали / Part N.	Применяемость / Application	Кол / QTY	RUS Наименование	GB Description	F Désignation	D Benennung	E Denominación
1			+21110-1001074-00		1	Рым подъемный	Eye-bolt	Support de levage	Öse	Levantamotor
2			+00001-0061008-11		15	Гайка М8	Nut M8	Ecrou M8	Mutter M8	Tuerca M8
3			+00001-0005166-70		15	Шайба 8 пружинная	Spring washer 8	Rondelle élastique 8	Federscheibe 8	Arandela 8 elástica
4			+21214-1001010-00		1	Кронштейн правый	Bracket, RH	Support D	Träger rechts	Soporte der.
5			+21210-1001003-00		1	Кронштейн правый	Bracket, RH	Support D	Träger rechts	Soporte der.
6			+21210-1001006-00		1	Кронштейн левый	Bracket, LH	Support G	Träger links	Soporte izq.
7			+21210-1001029-00		2	Шайба	Washer	Rondelle	Scheibe	Arandela
8			+00001-0005168-70		2	Шайба 10 пружинная	Spring washer 10	Rondelle élastique 10	Federscheibe 10	Arandela 10 elástica
9			+00001-0021647-11		2	Гайка М10х1,25	Nut M10x1.25	Ecrou M10x1,25	Mutter M10x1,25	Tuerca M10x1,25
10			+21010-1001075-00		1	Рым подъемный	Eye-bolt	Support de levage	Ose	Levantamotor
11			+21010-1001076-00		1	Рым подъемный	Eye-bolt	Support de levage	Ose	Levantamotor
12			+00001-0005170-70		2	Шайба 12 пружинная	Spring washer 12	Rondelle élastique 12	Federscheibe 12	Arandela 12 elástica
13			+00001-0055407-21		2	Болт М12х1,25х45	Bolt M12x1.25x45	Boulon M12x1,25x45	Schraube M12x1,25x45	Tornillo M12x1,25x45
14			+00001-0035166-21		8	Шпилька М8х16	Stud M8x16	Goujon M8x16	Stift M8x16	Espárrago M8x16
15			+21010-1001101-00		2	Шпилька М8х15	Stud M8x15	Goujon M8x15	Stift M8x15	Espárrago M8x15
16			+21213-1001040-00		1	Кронштейн задний	Rear bracket	Support arrière complet	Träger, hinten	Soporte trasero
17			+00001-0011983-73		1	Шайба 10 пружинная коническая	Spring washer 10, tapered	Rondelle à ressort conique 10	Federscheibe 10	Arandela 10 elástica cónica
18			+00001-0059713-21		1	Болт М10х1,25х75	Bolt M10x1.25x75	Boulon M10x1,25x75	Schraube M10x1,25x75	Tornillo M10x1,25x75
19			+21210-1001100-20		1	Поперечина	Crossmember	Traverse	Querträger	Travesaño
20			+00001-0026467-01		4	Шайба 8	Washer 8	Rondelle 8	Scheibe 8	Arandela 8
21			+21214-1001011-00		1	Кронштейн левый в сборе	Bracket assy, LH	Support G	Träger links	Soporte en conjunto izq.

A010

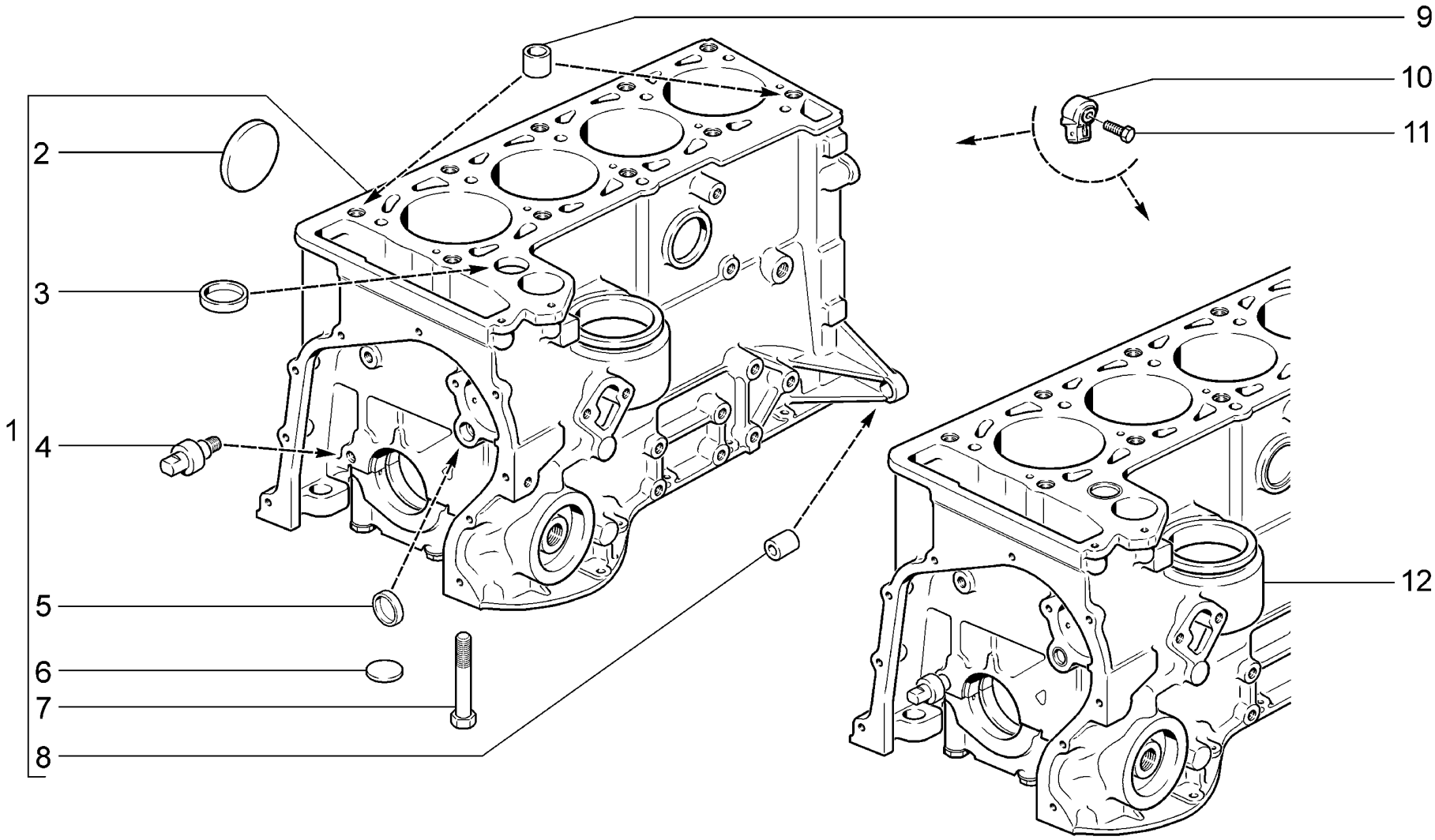

A100	**Блок цилиндров** **Cylinder block** **Bloc-cylindres** **Zylinderblock** **Bloque de cilindros**	**21214-20 (01)** **2131-41 (02)**

п. / It.	№ изв. / Notif. N.	Дата / Not.Data	Номер детали / Part N.	Применяемость / Application	Кол / QTY	RUS Наименование	GB Description	F Désignation	D Benennung	E Denominación
1			+21214-1002011-20		1	Блок цилиндров	Cylinder block	Bloc-cylindres	Zylinderblock	Bloque cilindros
2			+00001-0043299-01		5	Заглушка 40 чашечная	Cup stopper 40	Obturateur cuvette 40	Schalenverschlußkappe 40	Obturador 40 a taza
3			+00001-0043289-01		1	Заглушка 25 чашечная	Cup stopper 25	Obturateur cuvette 25	Schalenverschlußkappe 25	Obturador 25 a taza
4			+21010-1006050-00		1	Палец	Pin	Ergot limiteur	Bolzen	Perno
5			+21083-1002046-00		2	Заглушка	Plug	Obturateur	Stopfen	Obturador
6			+00001-0001586-01		1	Заглушка 16 сферическая	Spherical plug 16	Obturateur sphérique 16	Stopfen 16	Obturador esférico 16
7			+00001-0042343-30		10	Болт M10x1,25x65	Bolt M10x1.25x65	Boulon M10x1,25x65	Schraube M10x1,25x65	Tornillo M10x1,25x65
8			+21010-1002040-00		2	Втулка установочная	Mounting bush	Douille de centrage	Stellhülse	Buje ajuste
9			+21010-1002042-00		2	Втулка установочная	Mounting bush	Douille de centrage	Stellhülse	Buje ajuste
10			+21120-3855020-00 ~		1	Датчик детонации	Knock sensor	Knock-senseur	Klopfsensor	Sensor de picado
10			+21120-3855020-01 ~		1	Датчик детонации	Knock sensor	Knock-senseur	Klopfsensor	Sensor de picado
11			+00001-0060436-21		1	Болт M8x25	Bolt M8x25	Boulon M8x25	Schraube M8x25	Tornillo M8x25
12			+21214-1002011-00	(01-31) (02-30,130,131)	1	Блок цилиндров	Cylinder block	Bloc-cylindres	Zylinderblock	Bloque cilindros

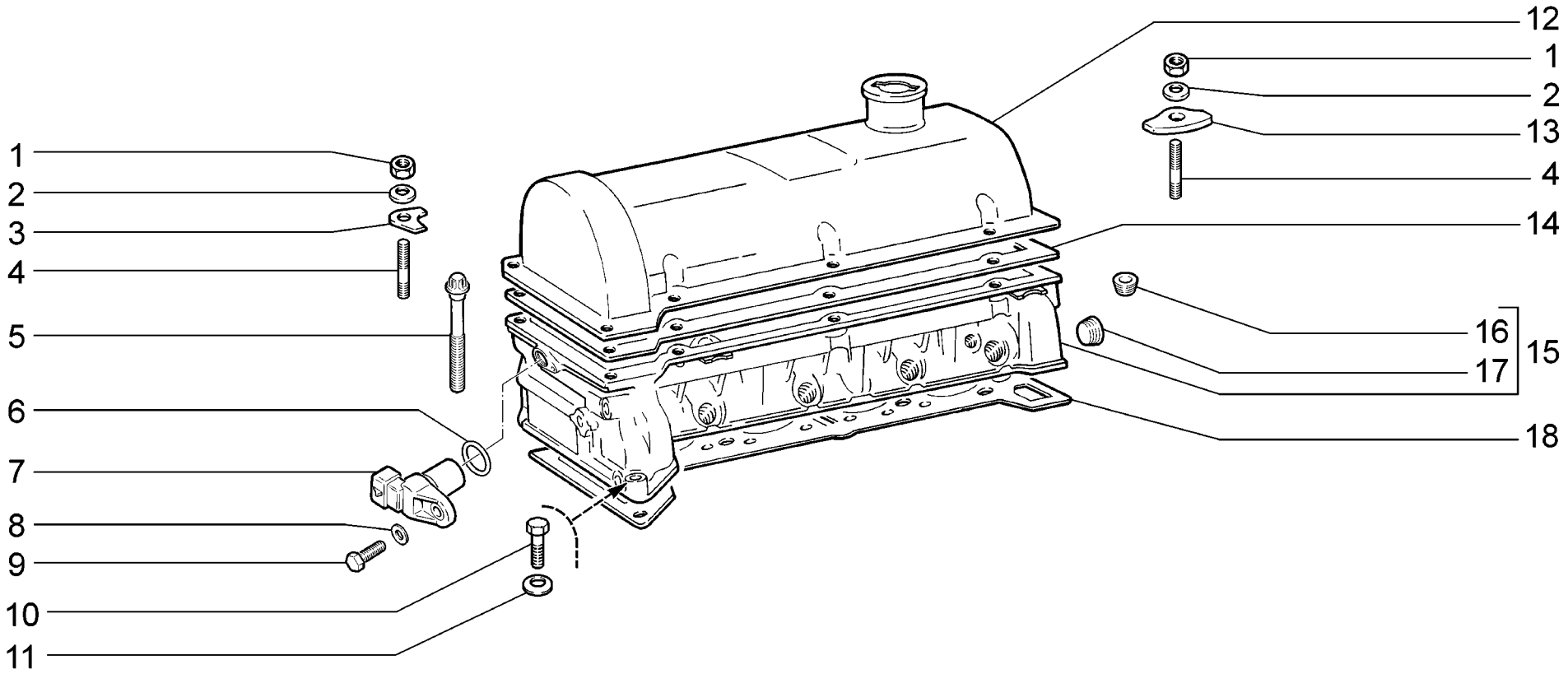

A101	**Головка блока цилиндров** **Cylinder block head** **Culasse** **Zylinderkopf** **Culata**	**21214-20** **2131-41**

п. / It.	№ изв. / Notif. N.	Дата / Not.Data	Номер детали / Part N.	Применяемость / Application	Кол / QTY	RUS Наименование	GB Description	F Désignation	D Benennung	E Denominación
1			+00001-0058962-11		8	Гайка М6	Nut M6	Ecrou M6	Mutter M6	Tuerca M6
2			+00001-0011977-73		8	Шайба 6 пружинная коническая	Spring washer 6, tapered	Rondelle à ressort conique 6	Federscheibe 6	Arandela 6 elástica cónica
3			+21010-1003275-00		2	Пластина передняя	Plate, front	Plaque de fixation avant	Blechstück vorn	Placa delantera
4			+00001-0035410-21		7	Шпилька М6х18	Stud M6x18	Goujon M6x18	Stift M6x18	Espárrago M6x18
4			+00001-0035412-21		1	Шпилька М6х22	Stud M6x22	Goujon M6x22	Stift M6x22	Espárrago M6x22
5			+21213-1003271-01		10	Болт	Bolt	Boulon	Schraube	Tornillo
6			+21110-3706042-00		1	Кольцо уплотнительное	Sealing ring	Bague d'étanchéité	Dichtring	Anillo de empaquetadura
7			+21110-3706040-00 ~		1	Датчик фаз газораспределения	Cam phaser	Capteur d'arbre à cames	Nockenwellensensor	Sensor fases distribución de gas
7			+21110-3706040-01 ~		1	Датчик фаз газораспределения	Cam phaser	Capteur d'arbre à cames	Nockenwellensensor	Sensor fases distribución de gas
7			+21110-3706040-02 ~		1	Датчик фаз газораспределения	Cam phaser	Capteur d'arbre à cames	Nockenwellensensor	Sensor fases distribución de gas
8			+00001-0005194-01		1	Шайба 6	Washer 6	Rondelle 6	Scheibe 6	Arandela 6
9			+00001-0009024-21		1	Болт М6х20	Bolt M6x20	Boulon M6x20	Schraube M6x20	Tornillo M6x20
10			+00001-0060441-30		1	Болт М8х45	Bolt M8x45	Boulon M8x45	Schraube M8x45	Tornillo M8x45
11			+00001-0011980-73		1	Шайба 8 пружинная коническая	Spring washer 8, tapered	Rondelle à ressort conique 8	Federscheibe 8	Arandela 8 elástica cónica
12			+21212-1003260-00		1	Крышка головки цилиндров	Valve cover	Couvre-culasse	Zylinderkopfdeckel	Tapa de culata
13			+21010-1003276-00		6	Пластина боковая	Plate, side	Plaque de fixation latérale	Blechstück seitlich	Placa lateral
14			+21010-1003270-00		1	Прокладка крышки головки цилиндров	Valve cover gasket	Joint de couvre-culasse	Zylinderkopfdeckel-Dichtung	Junta tapa culata
15			+21214-1003011-30		1	Головка блока цилиндров	Cylinder head	Culasse	Zylinderkopf	Culata
16			+00001-0002697-50		3	Пробка 18х1,5 коническая	Taper plug 18x1.5	Bouchon conique 18x1,5	Verschlußschraube mit Kegelgewinde 18x1,5	Tapón cónico 18x1,5
17			+00001-0002699-50		1	Пробка 28х1,5 коническая	Taper plug 28x1.5	Bouchon conique 28x1,5	Verschlußschraube mit Kegelgewinde 28x1,5	Tapón cónico 28x1,5
18			+21213-1003020-10 ~		1	Прокладка головки цилиндров	Cylinder head gasket	Joint de culasse	Zylinderkopfdichtung	Junta de la culata
18			+21213-1003020-12 ~		1	Прокладка головки цилиндров	Cylinder head gasket	Joint de culasse	Zylinderkopfdichtung	Junta de la culata

A101

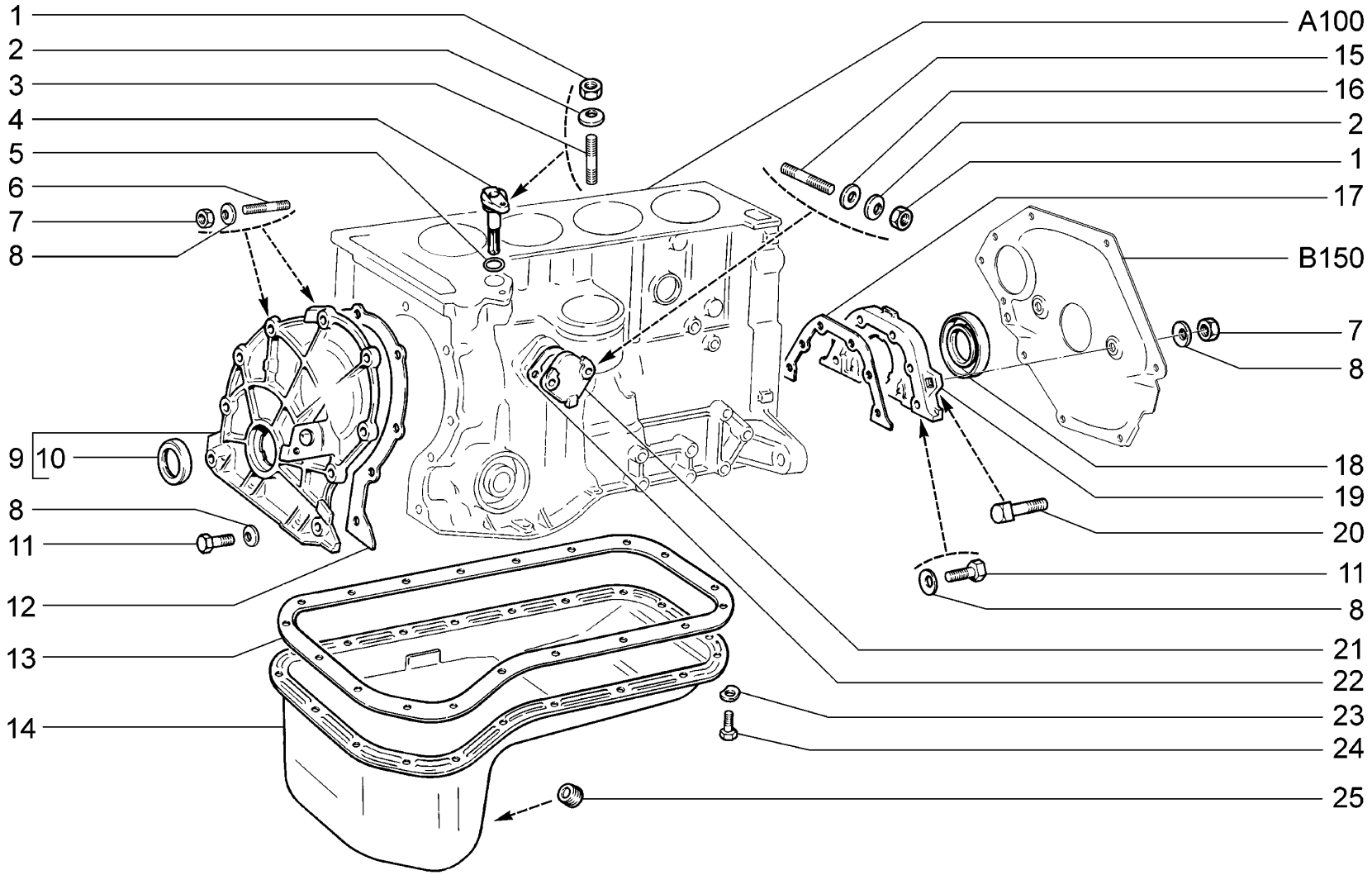

A110	**Картер масляный** **Oil sump** **Carter d'huile** **Ölwannenunterteil** **Carter de aceite**	**21214-20** **2131-41**

п. / It.	№ изв. / Notif. N.	Дата / Not.Data	Номер детали / Part N.	Применяемость / Application	Кол / QTY	RUS Наименование	GB Description	F Désignation	D Benennung	E Denominación
1			+00001-0061008-11		3	Гайка М8	Nut M8	Ecrou M8	Mutter M8	Tuerca M8
2			+00001-0011980-73		3	Шайба 8 пружинная коническая	Spring washer 8, tapered	Rondelle à ressort conique 8	Federscheibe 8	Arandela 8 elástica cónica
3			+00001-0035436-21		1	Шпилька М8х30	Stud M8x30	Goujon M8x30	Stift M8x30	Espárrago M8x30
4			+21214-1011371-00		1	Фиксатор	Detent	Fixateur	Riegel	Fijador
5			+21214-1011384-00		1	Кольцо уплотнительное	Sealing ring	Bagued'étanchéité	Dichtring	Anillo de empaquetadura
6			+00001-0015002-21		3	Шпилька М6х16	Stud M6x16	Goujon M6x16	Stift M6x16	Espárrago M6x16
7			+00001-0058962-11		5	Гайка М6	Nut M6	Ecrou M6	Mutter M6	Tuerca M6
8			+00001-0011977-73		17	Шайба 6 пружинная коническая	Spring washer 6, tapered	Rondelle à ressort conique 6	Federscheibe 6	Arandela 6 elástica cónica
9			+21214-1002058-00		1	Крышка привода	Timing cover	Couvercle de commande	Deckel Nockenwellenantrieb	Tapa de mando
9			+21214-1002058-10	(40,41)	1	Крышка привода	Timing cover	Couvercle de commande	Deckel Nockenwellenantrieb	Tapa de mando
10			+21010-1005034-01 ~		1	Сальник коленвала передний	Oil seal, crankshaft, front	Garniture d'étanchéité AV de vilebrequin	Wellendichtring vorne	Retén del cigüeñal delantero
10			+21010-1005034-02 ~		1	Сальник коленвала передний	Oil seal, crankshaft, front	Garniture d'étanchéité AV de vilebrequin	Wellendichtring vorne	Retén del cigüeñal delantero
10			+21010-1005034-03 ~		1	Сальник коленвала передний	Oil seal, crankshaft, front	Garniture d'étanchéité AV de vilebrequin	Wellendichtring vorne	Retén del cigüeñal delantero
10			+21214-1005040-00	(40,41)	1	Сальник	Oil seal	Garniture d'étanchéité	Dichtring	Retén
11			+00001-0009024-21		12	Болт М6х20	Bolt M6x20	Boulon M6x20	Schraube M6x20	Tornillo M6x20
12			+21010-1002064-00 ~		1	Прокладка передней крышки блока цилиндров	Cylinder block front cover gasket	Joint du couvre-culasse	Dichtung f. vorderen Zylinderblockdeckel	Junta tapa delantera bloque cilindros
12			+21070-1002064-00 ~		1	Прокладка передней крышки блока цилиндров	Cylinder block front cover gasket	Joint du couvre-culasse	Dichtung f. vorderen Zylinderblockdeckel	Junta tapa delantera bloque cilindros
12			+21070-1002064-01 ~		1	Прокладка передней крышки блока цилиндров	Cylinder block front cover gasket	Joint du couvre-culasse	Dichtung f. vorderen Zylinderblockdeckel	Junta tapa delantera bloque cilindros
12			+21070-1002064-02 ~		1	Прокладка передней крышки блока цилиндров	Cylinder block front cover gasket	Joint du couvre-culasse	Dichtung f. vorderen Zylinderblockdeckel	Junta tapa delantera bloque cilindros
12			+21214-1002064-00	(40,41)	1	Прокладка передней крышки блока цилиндров	Cylinder block front cover gasket	Joint du couvre-culasse	Dichtung f. vorderen Zylinderblockdeckel	Junta tapa delantera bloque cilindros
13			+21010-1009070-00		1	Прокладка	Gasket	Joint	Dichtung	Junta
14			+21230-1009010-00		1	Картер масляный	Oil sump	Carter d'huile	Kurbelgehäuse-Unterteil	Carter de aceite
15			+00001-0035437-21		2	Шпилька М8х35	Stud M8x35	Goujon M8x35	Stift M8x35	Espárrago M8x35
16			+00001-0005196-01		2	Шайба 8	Washer 8	Rondelle 8	Scheibe 8	Arandela 8
17			+21010-1005155-10 ~		1	Прокладка держателя	Gasket, retainer	Joint de porte-garniture	Halterdichtung	Junta de porta retén
17			+21070-1005155-00 ~		1	Прокладка держателя	Gasket, retainer	Joint de porte-garniture	Halterdichtung	Junta de porta retén
18			+21010-1005160-02 ~		1	Сальник коленвала задний	Oil seal, crankshaft, rear	Garniture d'étanchéité AR de vilebrequin	Wellendichtring hinten	Retén del cigüeñal trasero
18			+21010-1005160-03 ~		1	Сальник коленвала задний	Oil seal, crankshaft, rear	Garniture d'étanchéité AR de vilebrequin	Wellendichtring hinten	Retén del cigüeñal trasero
18			+21214-1005162-00	(40,41)	1	Сальник	Oil seal	Garniture d'étanchéité	Dichtring	Retén
19			+21010-1005153-00		1	Держатель заднего сальника	Retainer, oil seal	Porte-garniture d'étanchéité arrière	Halter f. Wellendichtring, hinten	Porta retén trasero
20			+00001-0019444-01		2	Болт М6х16 с квадратной головкой	Square-head bolt M6x16	Boulon M6x16 à tête carrée	Vierkantenschraube M6x16	Tornillo M6x16 de cabeza cuadrada
21			+21214-1002046-00		1	Заглушка	Plug	Obturateur	Stopfen	Obturador
22			+21080-1106171-00 ~		1	Прокладка 1,2 мм	Gasket 1.2 mm	Joint 1,2 mm	Dichtung 1,2 mm	Junta 1,2 mm
22			+21080-1106171-01 ~		1	Прокладка 1,2 мм	Gasket 1.2 mm	Joint 1,2 mm	Dichtung 1,2 mm	Junta 1,2 mm
23			+00001-0011974-73		19	Шайба 6 специальная	Special washer 6	Rondelle spéciale 6	Sonderscheibe 6	Arandela 6 especial
24			+00001-0009021-21		19	Болт М6х14	Bolt M6x14	Boulon M6x14	Schraube M6x14	Tornillo M6x14
25			+00001-0043253-01		1	Пробка 22х1,5 коническая	Tapered plug 22x1.5	Bouchon conique 22x1,5	Verschlußschraube mit Kegelgewinde 22x1,5	Tapón cónico 22x1,5

A110

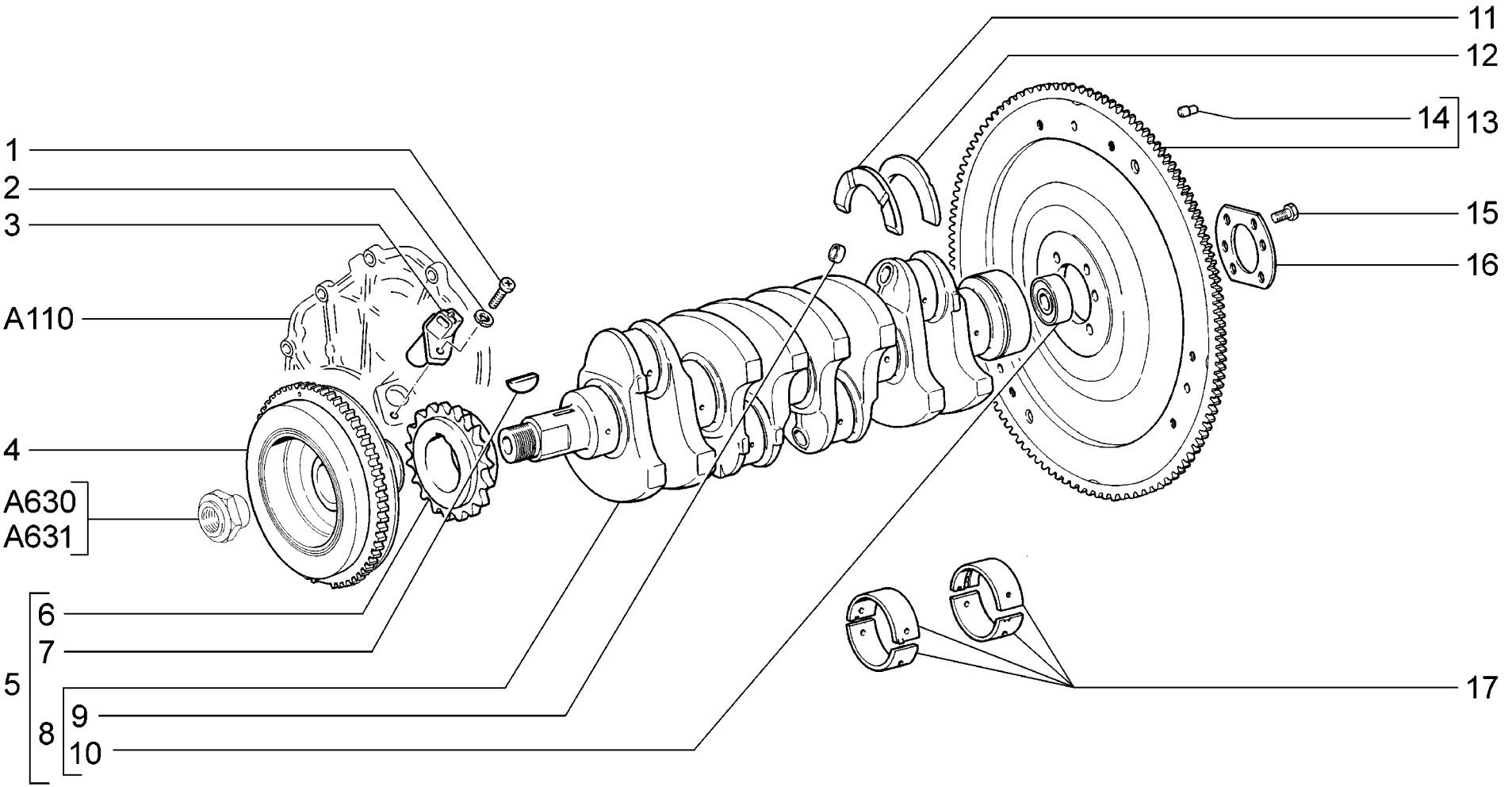

A120	**Вал коленчатый и маховик** **Crankshaft and flywheel** **Vilebrequin et volant** **Kurbelwelle und Schwungrad** **Cigüeñal y volante**	**21214-20** **2131-41**

п. / It.	№ изв. / Notif. N.	Дата / Not.Data	Номер детали / Part N.	Применяемость / Application	Кол / QTY	RUS Наименование	GB Description	F Désignation	D Benennung	E Denominación
1			+00001-0032764-01		1	Винт М6х20	Screw M6x20	Vis M6x20	SchraubeM6x20	Tornillo M6x20
2			+00001-0005164-70		1	Шайба 6 пружинная	Spring washer 6	Rondelle élastique 6	Federscheibe 6	Arandela 6 elástica
3			+21120-3847010-00 ~		1	Датчик положения коленвала	Crankshaft position sensor	Capteur de vilebrequin	Induktionsgeber	Captador de inducción
3			+21120-3847010-04 ~		1	Датчик положения коленвала	Crankshaft position sensor	Capteur de vilebrequin	Induktionsgeber	Captador de inducción
4			+21214-1005058-10 ~		1	Шкив коленвала демпфирующий	Crankshaft damper pulley	Poulie de vilebrequin avec amortisseur	Schwingungsdämpfer	Amortiguador
4			+21214-1005058-11 ~		1	Шкив коленвала демпфирующий	Crankshaft damper pulley	Poulie de vilebrequin avec amortisseur	Schwingungsdämpfer	Amortiguador
5			+21230-1005012-00		1	Вал коленчатый	Crankshaft	Vilebrequin	Kurbelwelle	Cigüeñal
6			+21230-1005030-00		1	Звездочка коленвала	Sprocket, crankshaft	Pignon de vilebrequin	Kettenrad	Rueda dentada de cigüeñal
7			+00001-0002059-20		1	Шпонка сегментная	Woodruff key	Clavette disque	Scheibenkeil	Chaveta de disco
8			+21213-1005015-00		1	Вал коленчатый	Crankshaft	Vilebrequin	Kurbelwelle	Cigüeñal
9			+00001-0043282-01		4	Заглушка 10 чашечная	Cup stopper 10	Obturateur cuvette 10	Schalenverschlußkappe 10	Obturador 10 a taza
10			+21010-1701031-00 ~		1	Подшипник	Bearing	Roulement	Lager	Cojinete
10			+21010-1701031-01 ~		1	Подшипник	Bearing	Roulement	Lager	Cojinete
10			+21010-1701031-02 ~		1	Подшипник	Bearing	Roulement	Lager	Cojinete
10			+21010-1701031-03 ~		1	Подшипник	Bearing	Roulement	Lager	Cojinete
11			+21010-1005183-00 ~		1	Полукольцо	Half-ring	Demi-rondelle	Anlaufscheibe	Semianillo
11			+21010-1005183-01 ~		1	Полукольцо	Half-ring	Demi-rondelle	Anlaufscheibe	Semianillo
12			+21060-1005183-00		1	Полукольцо	Half-ring	Demi-rondelle	Anlaufscheibe	Semianillo
13			+21213-1005115-00		1	Маховик	Flywheel	Volant	Schwungrad	Volante
13			+21230-1005115-00	(40,41)	1	Маховик	Flywheel	Volant	Schwungrad	Volante
14			+21010-1005126-00		3	Штифт установочный	Dowel pin	Pied de centrage	Stellstift	Pasador de ajuste
15			+21010-1005127-00		6	Болт М10х1,25х23,5 самоконтрящийся	Bolt M10x1.25x23.5, self-locking	BoulonM10x1,25x23,5 autobloquant	SchraubeM10x1,25x23,5 selbstsperrende	Tornillo M10x1,25x23,5 autoblocante
16			+21010-1005128-00		1	Шайба болтов	Washer, bolts	Rondelle de boulons	Scheibe	Arandela
17			+21010-1000102-01 ^		1	Комплект коренных вкладышей	Set of main bearing shells	Jeu de coussinets de paliers de vilebrequin	Hauptlagerschalensatz	Juego casquillos de bancada
17			+21010-1000102-11 ^		1	Комплект коренных вкладышей –0,25 мм	Set of main bearing shells - 0.25 mm	Jeu de coussinets de paliers de vilebrequin -0,25	Hauptlagerschalensatz -0,25 mm	Juego casquillos de bancada -0,25 mm
17			+21010-1000102-12 ^		1	Комплект коренных вкладышей –0,50 мм	Set of main bearing shells - 0.50 mm	Jeu de coussinets de paliers de vilebrequin -0,50	Hauptlagerschalensatz -0,50 mm	Juego casquillos de bancada -0,50 mm
17			+21010-1000102-13 ^		1	Комплект коренных вкладышей –0,75 мм	Set of main bearing shells - 0.75 mm	Jeu de coussinets de paliers de vilebrequin -0,75	Hauptlagerschalensatz -0,75 mm	Juego casquillos de bancada -0,75 mm
17			+21010-1000102-14 ^		1	Комплект коренных вкладышей –1,00 мм	Set of main bearing shells - 1.00 mm	Jeu de coussinets de paliers de vilebrequin -1,00	Hauptlagerschalensatz -1,00 mm	Juego casquillos de bancada -1,00 mm
17			+21010-1000102-15 ^		1	Комплект коренных вкладышей –0,05 мм	Set of main bearing shells - 0.05 mm	Jeu de coussinets de paliers de vilebrequin -0.05	Hauptlagerschalensatz -0.05 mm	Juego casquillos de bancada -0.05 mm
17			+21010-1000102-40 ^		1	Комплект коренных вкладышей	Set of main bearing shells	Jeu de coussinets de paliers de vilebrequin	Hauptlagerschalensatz	Juego casquillos de bancada
17			+21010-1000102-41 ^		1	Комплект коренных вкладышей - 0.125 мм	Set of main bearing shells - 0.125 mm	Jeu de coussinets de paliers de vilebrequin -0,125	Hauptlagerschalensatz -0.125 mm	Juego casquillos de bancada -0,125 mm
17			+21010-1000102-42 ^		1	Комплект коренных вкладышей - 0.25 мм	Set of main bearing shells - 0.25 mm	Jeu de coussinets de paliers de vilebrequin -0.25	Hauptlagerschalensatz -0.25 mm	Juego casquillos de bancada -0.25 mm
17			+21010-1000102-43 ^		1	Комплект коренных вкладышей - 0.50 мм	Set of main bearing shells - 0.50 mm	Jeu de coussinets de paliers de vilebrequin -0.50	Hauptlagerschalensatz -0.50	Juego casquillos de bancada-0.50
17			+21010-1000102-44 ^		1	Комплект коренных вкладышей - 0.75 мм	Set of main bearing shells - 0.75 mm	Jeu de coussinets de paliers de vilebrequin -0.75	Hauptlagerschalensatz -0.75	Juego casquillos de bancada-0.75
17			+21010-1000102-45 ^		1	Комплект коренных вкладышей - 1.0 мм	Set of main bearing shells - 1.0 mm	Jeu de coussinets de paliers de vilebrequin -1.0	Hauptlagerschalensatz -1.0	Juego casquillos de bancada-1.0

A120

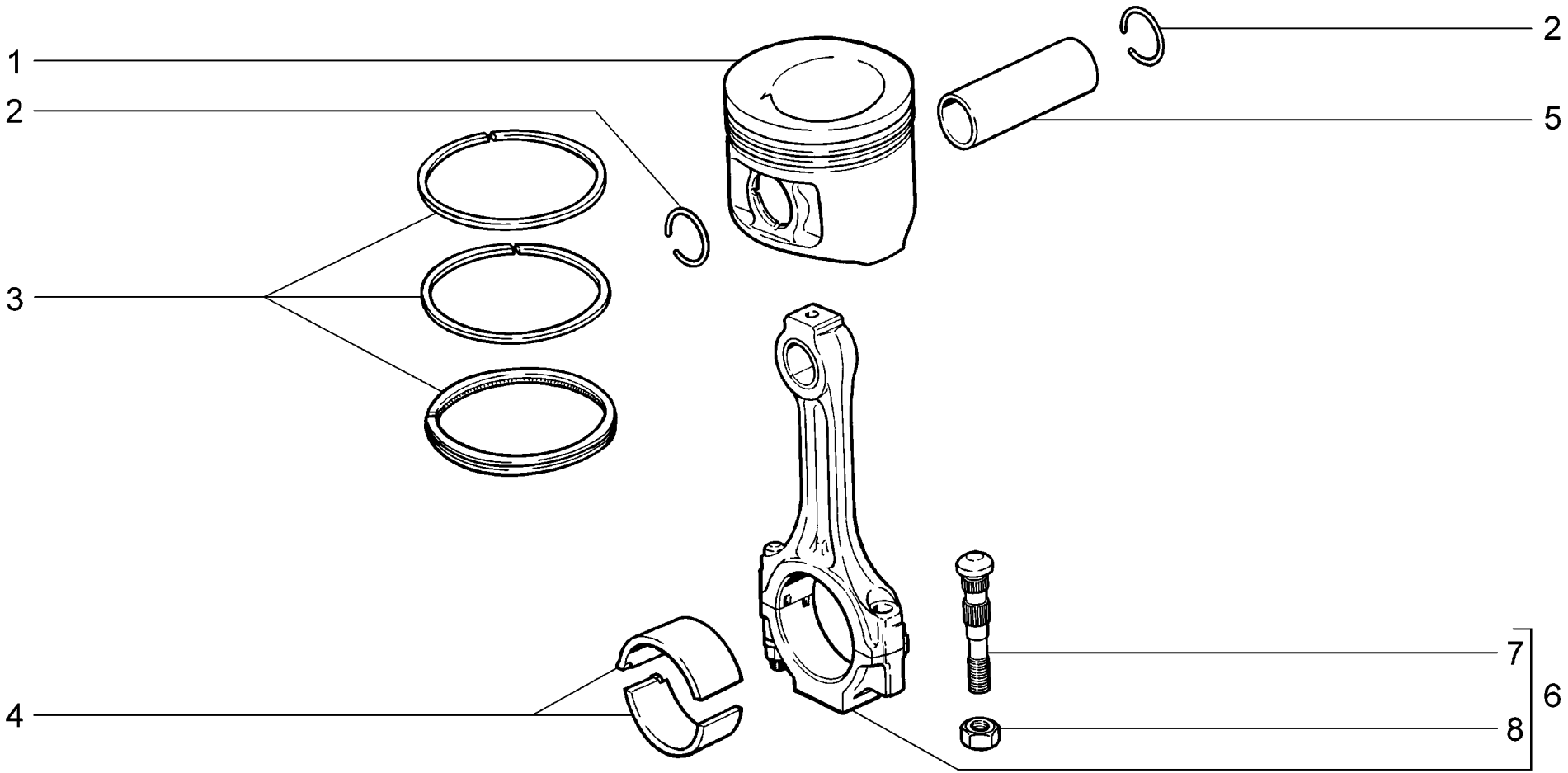

A130	**Шатуны и поршни** **Connecting rods and pistons** **Bielles et pistons** **Pleuel und Kolben** **Bielas y pistones**	**21214-20** **2131-41**

п. / It.	№ изв. / Notif. N.	Дата / Not.Data	Номер детали / Part N.	Применяемость / Application	Кол / QTY	RUS Наименование	GB Description	F Désignation	D Benennung	E Denominación
1			+21213-1004015-00		4*)	Поршень, класс А	Piston, class A	Piston, classe A	Kolben, Klasse A	Pistón, clase A
1			+21213-1004015-02		4*)	Поршень, класс С	Piston, class C	Piston, classe C	Kolben, Klasse C	Pistón, clase C
1			+21213-1004015-04		4*)	Поршень, класс Е	Piston, class E	Piston, classe E	Kolben, Klasse E	Pistón, clase E
1			+21213-1004015-31		4*)	Поршень ремонтный +0,4 мм	Oversize piston +0.4 mm	Piston de réparation +0,4 mm	Kolben, Reparaturmaß +0,4 mm	Pistón +0,4 mm
1			+21213-1004015-32		4*)	Поршень ремонтный +0,8 мм	Oversize piston +0.8 mm	Piston de réparation +0,8 mm	Kolben, Reparaturmaß +0,8 mm	Pistón +0,8 mm
2			+21213-1004022-00		8	Кольцо стопорное	Circlip	Bague d'arrêt	Haltering	Anillo de fijación
3			+21083-1000100-00 ^		1	Комплект поршневых колец 82,0	Set of piston rings 82,0	Jeu de segments de piston 82,0	Kolbenringsatz 82,0	Juego de anillos 82,0
3			+21083-1000100-31 ^		1	Комплект поршневых колец +0,4 мм	Set of piston rings +0.4 mm	Jeu de segments de piston +0,4 mm	Kolbenringsatz +0,4 mm	Juego de anillos +0,4 mm
3			+21083-1000100-32 ^		1	Комплект поршневых колец +0,8 мм	Set of piston rings +0.8 mm	Jeu de segments de piston +0,8 mm	Kolbenringsatz +0,8 mm	Juego de anillos +0,8 mm
3			+21083-1004029-00 ^		1	Комплект поршневых колец 82,0	Set of piston rings 82,0	Jeu de segments de piston 82,0	Kolbenringsatz 82,0	Juego de anillos 82,0
4			+21010-1000104-10 ^		1	Комплект шатунных вкладышей	Set of big end bearing shells	Jeu de coussinets de bielle	Pleuellagerschalensatz	Juego de casquillos de biela
4			+21010-1000104-11 ^		1	Комплект шатунных вкладышей –0.25 мм	Set of big end bearing shells -0.25 mm	Jeu de coussinets de bielle -0.25 mm	Pleuellagerschalensatz -0.25 mm	Juego de casquillos de biela -0.25 mm
4			+21010-1000104-12 ^		1	Комплект шатунных вкладышей –0.50 мм	Set of big end bearing shells -0.50 mm	Jeu de coussinets de bielle -0.50 mm	Pleuellagerschalensatz -0.50 mm	Juego de casquillos de biela -0.50 mm
4			+21010-1000104-13 ^		1	Комплект шатунных вкладышей –0.75 мм	Set of big end bearing shells -0.75 mm	Jeu de coussinets de bielle -0.75 mm	Pleuellagerschalensatz -0.75 mm	Juego de casquillos de biela -0.75 mm
4			+21010-1000104-14 ^		1	Комплект шатунных вкладышей –1.00 мм	Set of big end bearing shells -1.00 mm	Jeu de coussinets de bielle -1.00 mm	Pleuellagerschalensatz -1.00 mm	Juego de casquillos de biela -1.00 mm
4			+21010-1000104-15 ^		1	Комплект шатунных вкладышей –1.00 мм	Set of big end bearing shells -1.00 mm	Jeu de coussinets de bielle -1.00 mm	Pleuellagerschalensatz -1.00 mm	Juego de casquillos de biela -1.00 mm
4			+21010-1000104-40 ^		1	Комплект шатунных вкладышей	Set of big end bearing shells	Jeu de coussinets de bielle	Pleuellagerschalensatz	Juego de casquillos de biela
4			+21010-1000104-41 ^		1	Комплект шатунных вкладышей –0.125 мм	Set of big end bearing shells -0.125 mm	Jeu de coussinets de bielle -0.125 mm	Pleuellagerschalensatz -0.125 mm	Juego de casquillos de biela -0.125 mm
4			+21010-1000104-42 ^		1	Комплект шатунных вкладышей –0.25 мм	Set of big end bearing shells -0.25 mm	Jeu de coussinets de bielle -0.25 mm	Pleuellagerschalensatz -0.25 mm	Juego de casquillos de biela -0.25 mm
4			+21010-1000104-43 ^		1	Комплект шатунных вкладышей –0.50 мм	Set of big end bearing shells -0.50 mm	Jeu de coussinets de bielle -0.50 mm	Pleuellagerschalensatz -0.50 mm	Juego de casquillos de biela -0.50 mm
4			+21010-1000104-44 ^		1	Комплект шатунных вкладышей –0.75 мм	Set of big end bearing shells -0.75 mm	Jeu de coussinets de bielle -0.75 mm	Pleuellagerschalensatz -0.75 mm	Juego de casquillos de biela -0.75 mm
4			+21010-1000104-45 ^		1	Комплект шатунных вкладышей –1.00 мм	Set of big end bearing shells -1.00 mm	Jeu de coussinets de bielle -1.00 mm	Pleuellagerschalensatz -1.00 mm	Juego de casquillos de biela -1.00 mm
5			+21213-1004020-00		4*)	Палец поршневой, класс 1	Gudgeon pin, class 1	Axe de piston, classe 1	Kolbenbolzen, Klasse 1	Perno de pistón clase 1
5			+21213-1004020-01		4*)	Палец поршневой, класс 2	Gudgeon pin, class 2	Axe de piston, classe 2	Kolbenbolzen, Klasse 2	Perno de pistón clase 2
5			+21213-1004020-02		4*)	Палец поршневой, класс 3	Gudgeon pin, class 3	Axe de piston, classe 3	Kolbenbolzen, Klasse 3	Perno de pistón clase 3
6			+21213-1004045-00		4*)	Шатун, класс 1	Connecting rod, class 1	Bielle, classe 1	Pleuelstange, Klasse 1	Biela, clase 1
6			+21213-1004045-01		4*)	Шатун, класс 2	Connecting rod, class 2	Bielle, classe 2	Pleuelstange, Klasse 2	Biela, clase 2
6			+21213-1004045-02		4*)	Шатун, класс 3	Connecting rod, class 3	Bielle, classe 3	Pleuelstange, Klasse 3	Biela, clase 3
7			+21213-1004062-00		8	Болт шатуна	Bolt, connecting rod	Boulon de bielle	Pleuelschraube	Tornillo de biela
8			+00001-0025550-20		8	Гайка М9х1	Nut M9x1	Ecrou M9x1	Mutter M9x1	Tuerca M9x1

A130

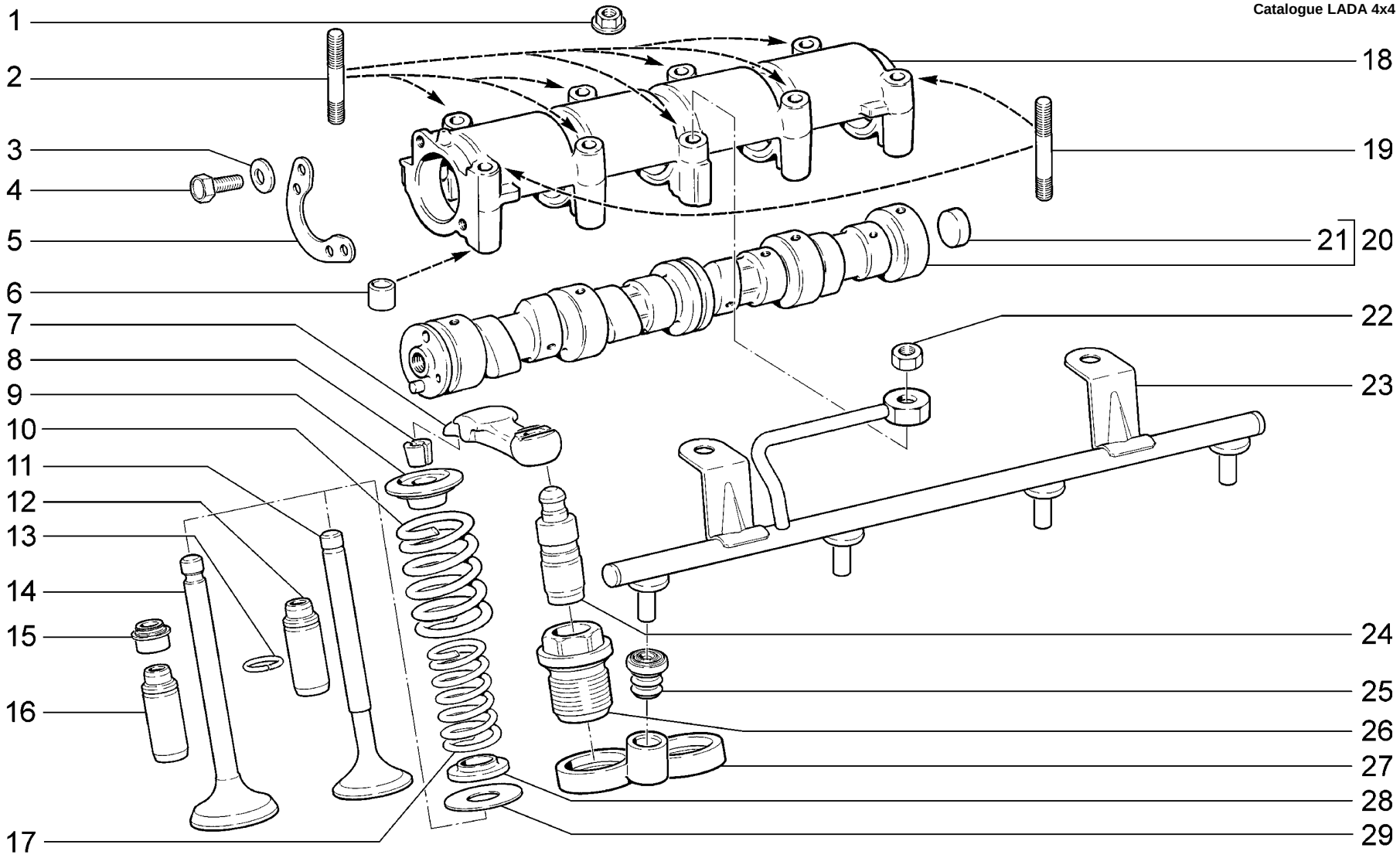

A140	**Механизм газораспределительный** **Valve train** **Mécanisme de distribution des gaz** **Ventieltrieb** **Mecanismo de distribución de gas**	**21214-20** **2131-41**

п. / It.	№ изв. / Notif. N.	Дата / Not.Data	Номер детали / Part N.	Применяемость / Application	Кол / QTY	RUS Наименование	GB Description	F Désignation	D Benennung	E Denominación
1			+21100-3701686-00		8	Гайка	Nut	Ecrou	Mutter	Tuerca
2			+00001-0024307-21		7	Шпилька M8x75	Stud M8x75	Goujon M8x75	Stift M8x75	Espárrago M8x75
3			+00001-0011977-73		2	Шайба 6 пружинная коническая	Spring washer 6, tapered	Rondelle à ressort conique 6	Federscheibe 6	Arandela 6 elástica cónica
4			+00001-0009024-21		2	Болт M6x20	Bolt M6x20	Boulon M6x20	Schraube M6x20	Tornillo M6x20
5			+21010-1006018-00		1	Фланец упорный	Thrust flange	Bride de butée	Anschlagflansch	Brida tope
6			+21010-1003017-00		2	Втулка установочная	Locating bush	Douille de centrage	Stellhülse	Buje ajuste
7			+21214-1007116-30		8	Рычаг клапана	Rocker arm, valve	Culbuteur	Ventilhebel	Balancín de la válvula
8			+21010-1007028-00		16	Сухарь клапана	Collet, valve	Taquet de soupape	Ventilkegelstück	Dado de la válvula
9			+21010-1007025-00		8	Тарелка пружины	Spring cap	Cuvette de ressort	Federteller	Platillo del muelle
10			+21010-1007020-00		8	Пружина клапана наружная	Outer valve spring	Ressort extérieur	Außenfeder	Muelle exterior
11			+21010-1007012-01		4	Клапан выпускной	Outlet valve	Soupape d'échappement	Auslaßventil	Válvula de escape
12			+21010-1007033-20	~	4	Втулка направляющая +0,02 мм	Guide sleeve +0.02 mm	Guide de soupape +0,02 mm	Führungsbuchse +0,02 mm	Casquillo guía +0,02 mm
12			+21010-1007033-22	~	4	Втулка направляющая +0,22 мм	Guide sleeve +0.22 mm	Guide de soupape +0,22 mm	Führungsbuchse +0,22 mm	Casquillo guía +0,22 mm
13			+21010-1007035-00		8	Кольцо стопорное	Circlip	Bague d'arrêt	Haltering	Anillo de fijación
14			+21010-1007010-00		4	Клапан впускной	Inlet valve	Soupape d'admision	Einlaßventil	Válvula de admisión
15			+21080-1007026-02	~	8	Колпачок маслоотражательный	Oil deflector cap	Capuchon pare-huile	Ventilschaftdichtung	Capacete deflector de aceite
15			+21080-1007026-03	~	8	Колпачок маслоотражательный	Oil deflector cap	Capuchon pare-huile	Ventilschaftdichtung	Capacete deflector de aceite
16			+21010-1007032-20	~	4	Втулка направляющая +0,02 мм	Guide sleeve +0.02 mm	Guide de soupape +0,02 mm	Führungsbuchse +0,02 mm	Casquillo guía +0,02 mm
16			+21010-1007032-22	~	4	Втулка направляющая +0,22 мм	Guide sleeve +0.22 mm	Guide de soupape +0,22 mm	Führungsbuchse +0,22 mm	Casquillo guía +0,22 mm
17			+21010-1007021-00		8	Пружина клапана внутренняя	Inner valve spring	Ressort intérieur	Innenfeder	Muelle interior
18			+21214-1006033-00		1	Корпус подшипников	Bearing housing	Chapeau de paliers	Lagerrahmen	Soporte del arbol de levas
19			+00001-0024308-21		2	Шпилька M8x80	Stud M8x80	Goujon M8x80	Stift M8x80	Espárrago M8x80
20			+21214-1006010-00		1	Вал распределительный	Camshaft	Arbre à cames	Nockenwelle	Arbol de levas
21			+00001-0043288-01		1	Заглушка 22 чашечная	Cup stopper 22	Obturateur cuvette 22	Schalenverschlußkappe 22	Obturador 22 a taza
22			+00001-0061008-11		1	Гайка M8	Nut M8	Ecrou M8	Mutter M8	Tuerca M8
23			+21214-1007180-30		1	Рампа маслоподающая	Oil supply rail	Tube de distribution d'huile	Olverteilerleiste	Tubo distribuidor aceite
24			+21214-1007160-30		8	Гидроопора рычага клапана	Hydraulic valve lifter	Butée hydraulique de linguet	Hydraulischer Spielausgleich	Apoyo hidráulico de válvula
25			+21214-1007206-30		4	Втулка	Bush	Douille	Buchse	Buje
26			+21214-1007077-30		8	Втулка	Bush	Douille	Buchse	Buje
27			+21214-1007200-30		4	Проставка	Spacer plate	Intercalaire	Zwischenstück	Inserción
28			+21010-1007023-00		8	Шайба опорная	Backing washer	Rondelle d'appui	Unterlegscheibe	Arandela de apoyo
29			+21010-1007022-00		8	Шайба опорная	Backing washer	Rondelle d'appui	Unterlegscheibe	Arandela de apoyo

A140

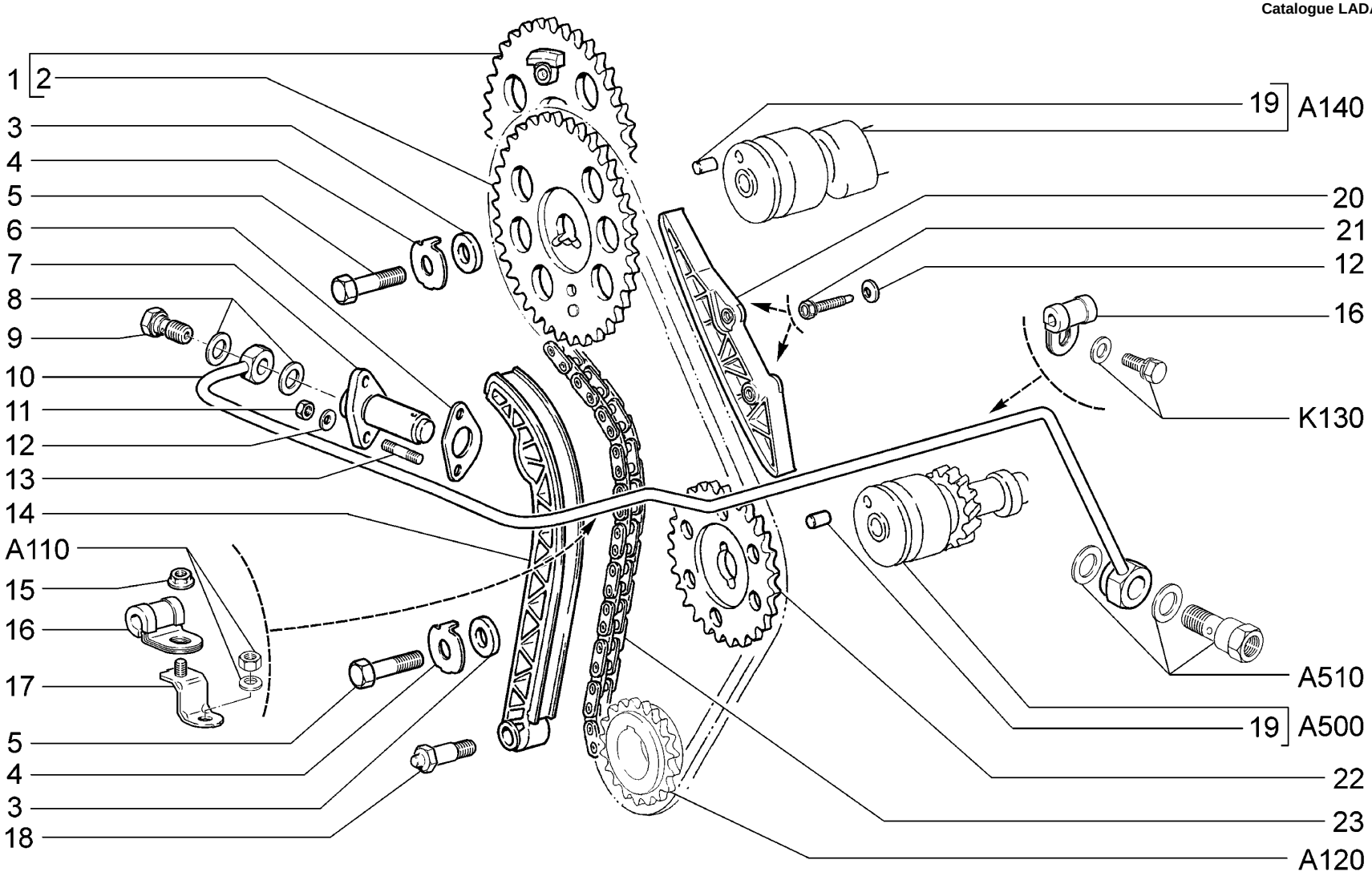

A150	**Привод распределительного вала** **Camshaft drive** **Commande d'arbre à cames** **Nockenwellenantrieb** **Mando del árbol de distribución**	**21214-20** **2131-41**

п. / It.	№ изв. / Notif. N.	Дата / Not.Data	Номер детали / Part N.	Применяемость / Application	Кол / QTY	RUS Наименование	GB Description	F Désignation	D Benennung	E Denominación
1			+21230-1006019-00		1	Звездочка распределительного вала	Sprocket, camshaft	Pignon d'arbre à cames	Kettenrad	Rueda dentada de árbol de levas
2			+21230-1006020-00		1	Звездочка распределительного вала	Sprocket, camshaft	Pignon d'arbre à cames	Kettenrad	Rueda dentada de árbol de levas
3			+21010-1006021-00		2	Шайба	Washer	Rondelle	Scheibe	Arandela
4			+21010-1006022-00		2	Шайба стопорная	Lockwasher	Rondelle d'arrét	Sicherungsblech	Arandela de fijación
5			+00001-0059707-21		2	Болт M10x1,25x25	BoltM10x1.25x25	BoulonM10x1,25x25	SchraubeM10x1,25x25	Tornillo M10x1,25x25
6			+21010-1006082-00 ~		1	Прокладка натяжителя цепи	Gasket, tensioner	Joint de tendeur	Plungerdichtung	Junta del tensor
6			+21070-1006082-00 ~		1	Прокладка натяжителя цепи	Gasket, tensioner	Joint de tendeur	Plungerdichtung	Junta del tensor
6			+21070-1006082-01 ~		1	Прокладка натяжителя цепи	Gasket, tensioner	Joint de tendeur	Plungerdichtung	Junta del tensor
6			+21070-1006082-02 ~		1	Прокладка натяжителя цепи	Gasket, tensioner	Joint de tendeur	Plungerdichtung	Junta del tensor
6			+21214-1006082-00	(40,41)	1	Прокладка натяжителя цепи	Gasket, tensioner	Joint de tendeur	Plungerdichtung	Junta del tensor
7			+21214-1006060-30 ~		1	Натяжитель цепи гидравлический	Hydraulic tensioner	Tendeur de chaîne hydraulique	Kettenspannvorrichtung, hydraulisch	Tensor de cadena hidráulico
7			+21214-1006060-31 ~		1	Натяжитель цепи гидравлический	Hydraulic tensioner	Tendeur de chaîne hydraulique	Kettenspannvorrichtung, hydraulisch	Tensor de cadena hidráulico
8			+00001-0002844-60		2	Прокладка	Gasket	Joint	Dichtring	Junta
9			+21010-3506078-00		1	Болт перепускной	Union bolt	Boulon de by-pass	Uberlaufschraube	Tornillo de paso
10			+21214-1006201-30		1	Трубка подвода масла	Oil delivery pipe	Tube d'amenée d'huile	Olzulaufrohr	Tubo de alimentación aceite
11			+00001-0058962-11		2	Гайка M6	Nut M6	Ecrou M6	Mutter M6	Tuerca M6
12			+00001-0011977-73		4	Шайба 6 пружинная коническая	Spring washer 6, tapered	Rondelle à ressort conique 6	Federscheibe 6	Arandela 6 elástica cónica
13			+00001-0035408-21		2	Шпилька M6x14	Stud M6x14	Goujon M6x14	Stift M6x14	Espárrago M6x14
14			+21214-1006090-01		1	Башмак натяжителя	Tensioner shoe	Patin de tendeur	Spannerschuh	Zapata del tensor
15			+21100-3701686-00		1	Гайка	Nut	Ecrou	Mutter	Tuerca
16			+21214-1006240-30		2	Скоба в сборе	Clamp assy	Etrier complet	Klammer komplett	Grapa en conjunto
17			+21214-1006203-30		1	Кронштейн	Bracket	Support	Halter	Soporte
18			+21010-1006098-00		1	Болт	Bolt	Boulon	Schraube	Tornillo
19			+21010-1006016-00		2	Штифт установочный	Dowel pin	Pied de centrage	Stellstift	Pasador de ajuste
20			+21214-1006100-01		1	Успокоитель	Vibration damper	Patin amortisseur	Kettendämpfer	Amortiguador
21			+21214-1006107-00		2	Болт	Bolt	Boulon	Schraube	Tornillo
22			+21230-1011220-00		1	Звездочка	Sprocket	Pignon	Kettenrad	Ruedadentada
23			+21214-1006040-00 ~		1	Цепь	Chain	Chaîne	Kette	Cadena
23			+21214-1006040-03 ~		1	Цепь	Chain	Chaîne	Kette	Cadena

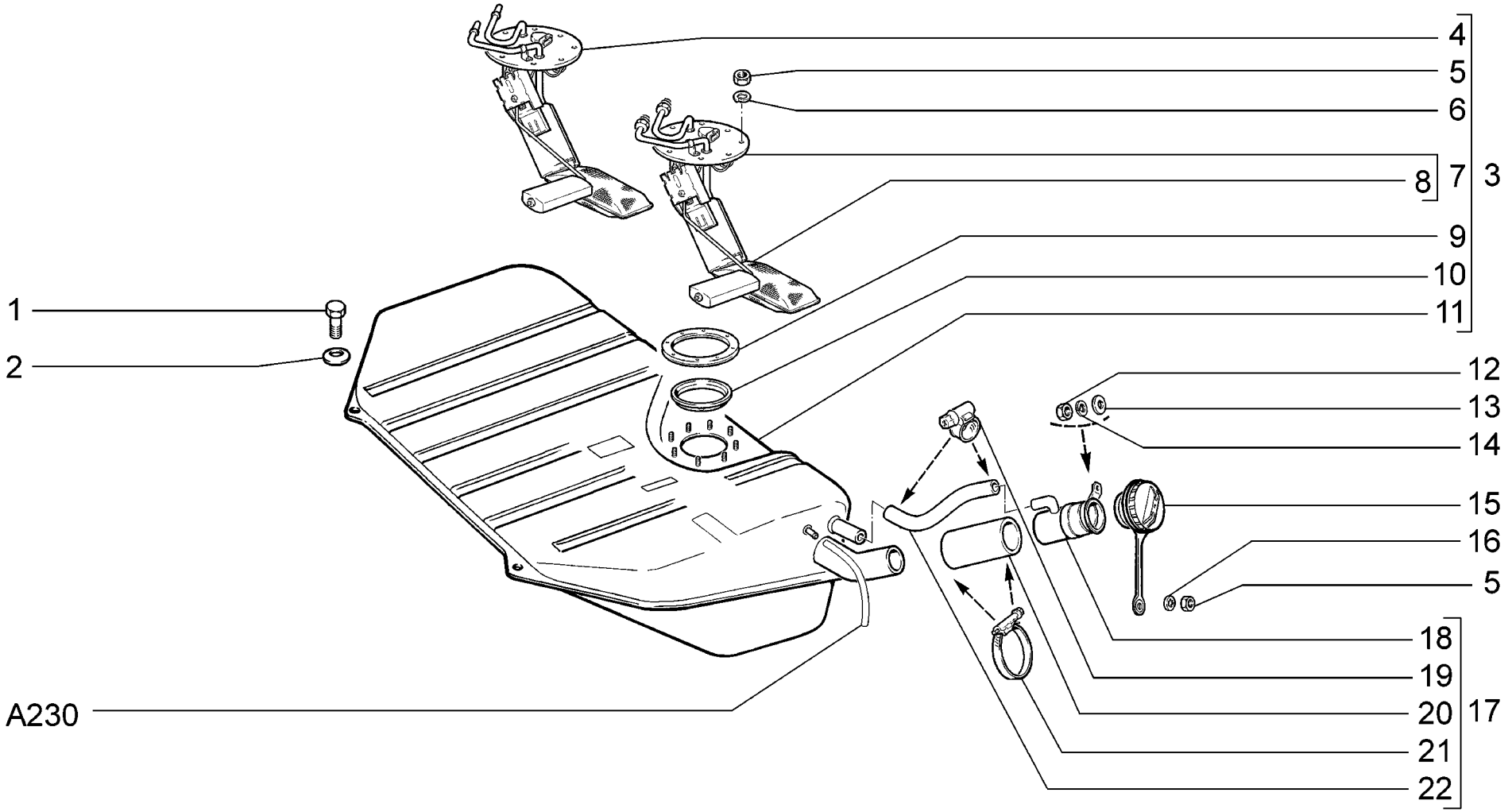

A200	**Бак топливный** **Fuel tank** **Réservoir à carburant** **Kraftstofftank** **Depósito de combustible**	**21214-20**

п. / It.	№ изв. / Notif. N.	Дата / Not.Data	Номер детали / Part N.	Применяемость / Application	Кол / QTY	RUS Наименование	GB Description	F Désignation	D Benennung	E Denominación
1			+00001-0060433-21		4	Болт M8x18	Bolt M8x18	Boulon M8x18	Schraube M8x18	Tornillo M8x18
2			+00001-0011981-73		4	Шайба 8 пружинная коническая	Spring washer 8, tapered	Rondelle à ressort conique 8	Federscheibe 8	Arandela 8 eléstica cónica
3			+21214-1101010-20	(E-3)	1	Бак топливный	Fuel tank	Réservoir à carburant	Kraftstofftank	Depósito de combustible
3			+21214-1101010-50	(E-4)	1	Бак топливный	Fuel tank	Réservoir à carburant	Kraftstofftank	Depósito de combustible
3			+21214-1101010-60	(40,41)	1	Бак топливный	Fuel tank	Réservoir à carburant	Kraftstofftank	Depósito de combustible
4			+21214-1139009-20	(40,41)	1	Электробензонасос	Electric fuel pump	Pompe à essence électrique	E-Kraftstoffpumpe	Bomba de combusible eléctrica
5			+00001-0007940-11		9	Гайка M4 низкая	Thin nut M4	Ecrou bas M4	Flachmutter M4	Tuerca M4 baja
6			+00001-0011953-70		8	Шайба 4 пружинная	Spring washer 4	Rondelle élastique 4	Federscheibe 4	Arandela 4 elástica
7			+21214-1139009-10		1	Электробензонасос	Electric fuel pump	Pompe à essence électrique	E-Kraftstoffpumpe	Bomba de combusible eléctrica
8			+21214-1139200-00		1	Фильтр сетчатый	Screen filter	Filtre à crépine	Siebfilter	Filtro de malla
9			+21214-1101138-20		1	Прокладка	Gasket	Joint	Dichtung	Junta
10			+21214-1101274-00		1	Кольцо ограничительное	Collar	Bague	Ring	Anillo
11			+21214-1101011-20	(E-3)	1	Бак топливный	Fuel tank	Réservoir à carburant	Kraftstofftank	Depósito de combustible
11			21214-1101011-40	(E-4)	1	Бак топливный	Fuel tank	Réservoir à carburant	Kraftstofftank	Depósito de combustible
12			+00001-0007259-11		1	Гайка M6 низкая	Thin nut M6	Ecrou bas M6	Flachmutter M6	Tuerca M6 baja
13			+00001-0026444-01		1	Шайба 6	Washer 6	Rondelle 6	Scheibe 6	Arandela 6
14			+00001-0005164-70		1	Шайба 6 пружинная	Spring washer 6	Rondelle élastique 6	Federscheibe 6	Arandela 6 elástica
15			+21103-1103010-01 ~		1	Пробка топливного бака	Fuel filler cap	Bouchon de réservoir à carburant	Tankverschluß	Tapón de depósito combustible
15			+21103-1103010-02 ~		1	Пробка топливного бака	Fuel filler cap	Bouchon de réservoir à carburant	Tankverschluß	Tapón de depósito combustible
16			+00001-0026051-71		1	Шайба 4 стопорная	Lock washer 4	Rondelle d'arrêt 4	Sicherungsscheibe 4	Arandela 4 de fijación
17			+21214-1101054-00	(E-3)	1	Труба наливная	Fuel filler	Goulotte de remplissage	Einfüllrohr	Tubo de llenado
17			+21214-1101054-30	(E-4)	1	Труба наливная	Fuel filler	Goulotte de remplissage	Einfüllrohr	Tubo de llenado
17			+21214-1101054-50	(40,41)	1	Труба наливная	Fuel filler	Goulotte de remplissage	Einfüllrohr	Tubo de llenado
18			+21214-1101060-00	(E-3)	1	Труба наливная	Fuel filler	Goulotte de remplissage	Einfüllrohr	Tubo de llenado
18			21214-1101060-30	(E-4)	1	Труба наливная	Fuel filler	Goulotte de remplissage	Einfüllrohr	Tubo de llenado
18			21214-1101060-40	(40,41)	1	Труба наливная	Fuel filler	Goulotte de remplissage	Einfüllrohr	Tubo de llenado
19			+21080-1101400-00 ~		2	Хомут винтовой	Screw-type clip	Collier à vis	Schraubenschelle	Abrazadera elicoidal
19			+21080-1101400-01 ~		2	Хомут винтовой	Screw-type clip	Collier à vis	Schraubenschelle	Abrazadera elicoidal
20			+21214-1101080-30 ~		1	Шланг соединительный	Connecting hose	Tuyau de raccordement	Verbindungsschlauch	Manguera de unión
20			+21214-1101080-31 ~		1	Шланг соединительный	Connecting hose	Tuyau de raccordement	Verbindungsschlauch	Manguera de unión
21			+21080-1300080-60 ~		2	Хомут винтовой	Screw-type clip	Collier à vis	Schraubenschelle	Abrazadera elicoidal
21			+21080-1300080-61 ~		2	Хомут винтовой	Screw-type clip	Collier à vis	Schraubenschelle	Abrazadera elicoidal
22			+21214-1101070-00 ~		1	Шланг 230 мм	Hose 230 mm	Tuyau 230 mm	Schlauch 230 mm	Manguera 230 mm
22			+21214-1101070-01 ~		1	Шланг 230 мм	Hose 230 mm	Tuyau 230 mm	Schlauch 230 mm	Manguera 230 mm

A200

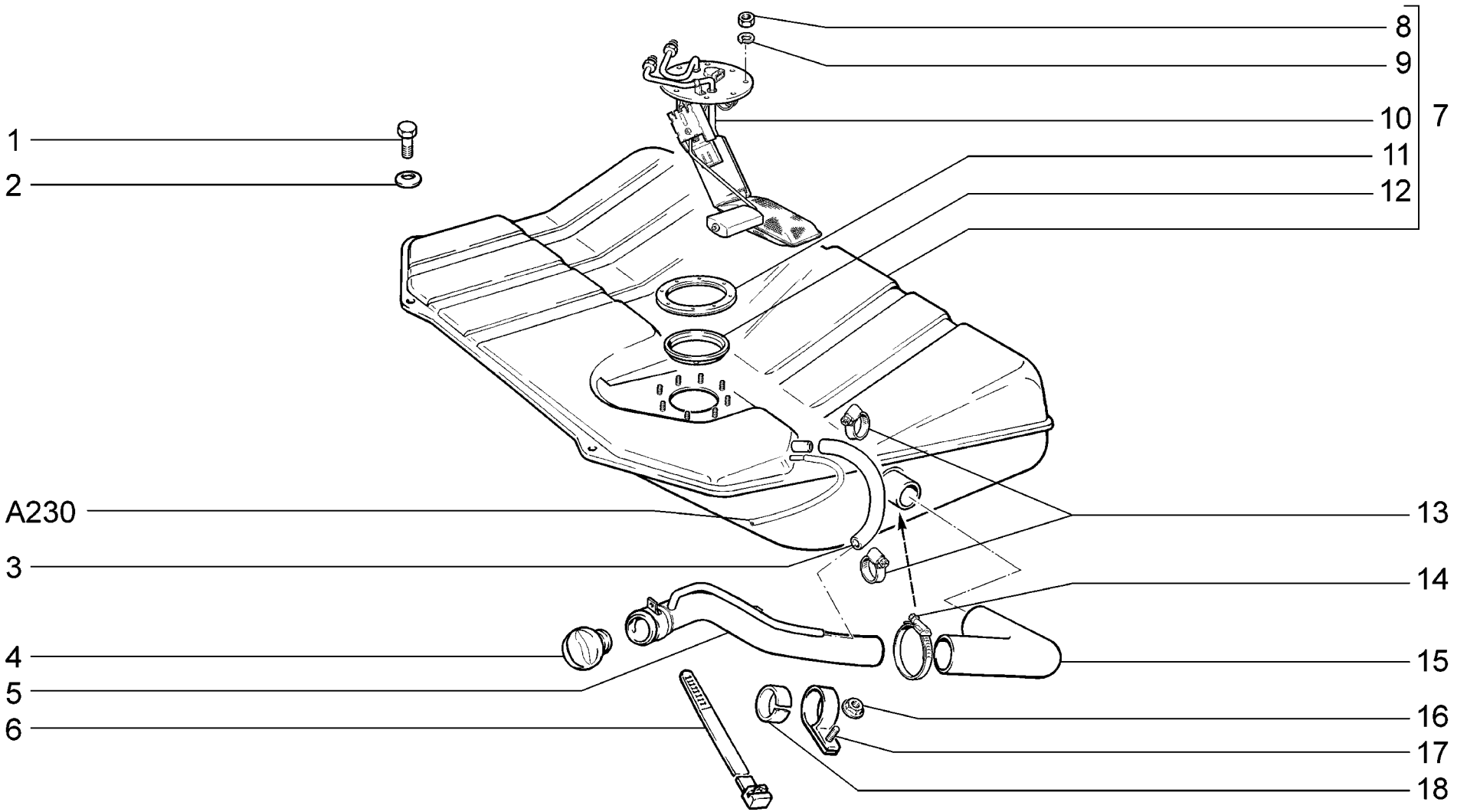

A201	**Бак топливный** **Fuel tank** **Réservoir à carburant** **Kraftstofftank** **Depósito de combustible**	**2131-41**

п. / It.	№ изв. / Notif. N.	Дата / Not.Data	Номер детали / Part N.	Применяемость / Application	Кол / QTY	RUS Наименование	GB Description	F Désignation	D Benennung	E Denominación
1			+00001-0060433-21		4	Болт M8x18	Bolt M8x18	Boulon M8x18	Schraube M8x18	Tornillo M8x18
2			+00001-0011981-73		4	Шайба 8 пружинная коническая	Spring washer 8, tapered	Rondelle à ressort conique 8	Federscheibe 8	Arandela 8 eléstica cónica
3			+21103-1101070-10		1	Шланг воздушный 250 мм	Hose 250 mm	Tuyau 250 mm	Schlauch 250 mm	Manguera 250 mm
4			+21101-1103010-02	~	1	Пробка	End cap	Bouchon	Stopfen	Tapón
4			+21101-1103010-03	~	1	Пробка	End cap	Bouchon	Stopfen	Tapón
5			+21313-1101060-30	~	1	Труба наливная	Fuel filler	Goulotte de remplissage	Einfüllrohr	Tubo de llenado
5			+21313-1101060-31	~	1	Труба наливная	Fuel filler	Goulotte de remplissage	Einfüllrohr	Tubo de llenado
6			+21080-3401228-00		1	Хомут чехла рейки	Clip	Collier	Schelle	Abrazadera
7			+21313-1101010-30		1	Бак топливный	Fuel tank	Réservoir à carburant	Kraftstofftank	Depósito de combustible
8			+00001-0007940-11		8	Гайка M4 низкая	Thin nut M4	Ecrou bas M4	Flachmutter M4	Tuerca M4 baja
9			+00001-0011953-70		8	Шайба 4 пружинная	Spring washer 4	Rondelle élastique 4	Federscheibe 4	Arandela 4 elástica
10			+21313-1139009-00		1	Электробензонасос	Electric fuel pump	Pompe à essence électrique	E-Kraftstoffpumpe	Bomba de combusible eléctrica
11			+21214-1101138-20		1	Прокладка	Gasket	Joint	Dichtung	Junta
12			+21214-1101274-00		1	Кольцо ограничительное	Collar	Bague	Ring	Anillo
13			+21080-1300080-10	~	2	Хомут винтовой	Screw-type clip	Collier à vis	Schraubenschelle	Abrazadera elicoidal
13			+21080-1300080-61	~	2	Хомут винтовой	Screw-type clip	Collier à vis	Schraubenschelle	Abrazadera elicoidal
14			+21080-1101400-00		2	Хомут винтовой	Screw-type clip	Collier à vis	Schraubenschelle	Abrazadera elicoidal
15			+21313-1101080-30		1	Шланг соединительный	Connecting hose	Tuyau de raccordement	Verbindungsschlauch	Manguera de unión
16			+00001-0038321-01		1	Гайка M6 с зубчатым буртиком	Toothed collar nut M6	Ecrou M6 à collet denté	Zahnbundmutter M6	Tuerca M6 de collar dentado
17			21099-1101082-00		1	Хомут	Clip	Collier	Bandschelle	Abrazadera
18			+21313-1101266-30		1	Прокладка	Gasket	Joint	Dichtung	Junta

A201

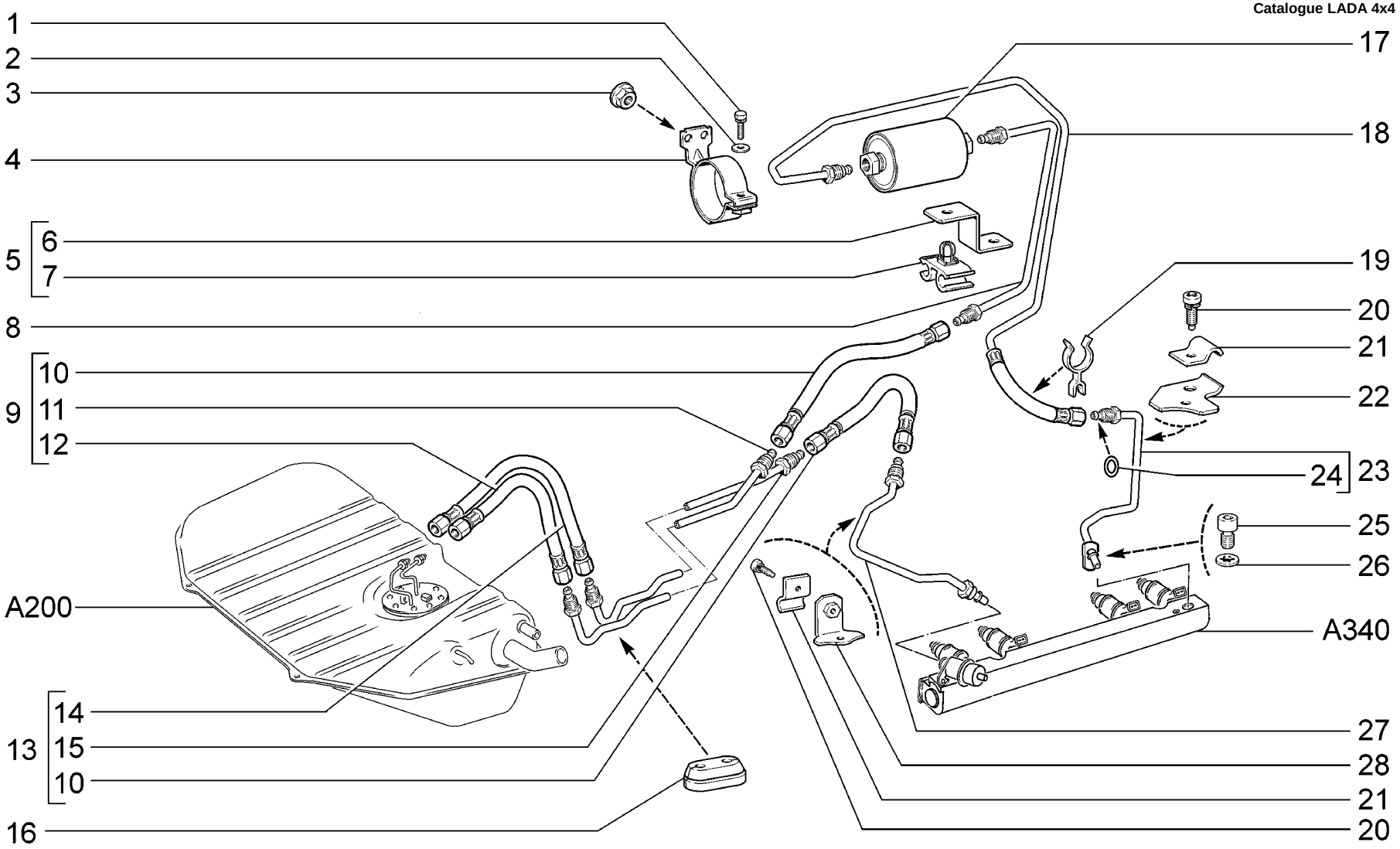

A210	**Трубопроводы топливные** **Fuel lines** **Canalisations de carburant** **Kraftstoffleitungen** **Tubería de combustible**	**21214-20**

п. / It.	№ изв. / Notif. N.	Дата / Not.Data	Номер детали / Part N.	Применяемость / Application	Кол / QTY	RUS Наименование	GB Description	F Désignation	D Benennung	E Denominación
1			+00001-0038246-11		1	Болт М6х25 с пружинной шайбой	Bolt M6x25 w/spring washer	Boulon M6x25 avec rondelle élastique	Schraube M6x25 mit Federring	Tornillo M6x25 con arandela elástica
2			+00001-0026444-01		1	Шайба 6	Washer 6	Rondelle 6	Scheibe 6	Arandela 6
3			+00001-0038321-01		2	Гайка М6 с зубчатым буртиком	Toothed collar nut M6	Ecrou M6 à collet denté	Zahnbundmutter M6	Tuerca M6 de collar dentado
4			+21120-1117020-00		1	Кронштейн	Bracket	Support	Halter	Soporte
5			+21214-1104140-00		1	Кронштейн	Bracket	Support	Halter	Soporte
6			+21214-1104141-00		1	Кронштейн	Bracket	Support	Halter	Soporte
7			+21214-1104142-00		1	Скоба	Clamp	Etrier	Klammer	Grapa
8			+21214-1104212-00		1	Трубка топливного фильтра	Pipe, fuel filter	Tube de filtre à carburant	Kraftstoffilter-Rohr	Tubo del filtro de combustible
9			+21214-1104017-10		1	Трубка топливная	Fuel pipe	Tube d'arrivée de carburant	Kraftstoffrohr	Tubo de combustible
10			+21214-1104220-10		2	Шланг передний сливной	Return hose, front	Tuyau de retour avant	Schlauch, vorne	Manguera de drenaje delantera
11			21214-1104034-10		1	Трубка топливоподающая	Fuel supply pipe	Tube d'arrivée de carburant	Kraftstoffleitung	Tubo de combustible
12			+21214-1104226-00		1	Шланг бензобака топливоподающий	Fuel supply hose, fuel tank	Tuyau d'arrivée de carburant	Tankschlauch	Manguera de alimentación
13			+21214-1104012-10		1	Трубка сливная	Return pipe	Tube de retour	Rücklaufleitung	Tubo de drenaje
14			+21214-1104218-00		1	Шланг бензобака сливной	Return hose, fuel tank	Tuyau d'évacuation de réservoir à carburant	Tank-Rücklaufleitung	Manguera de drenaje de tanque
15			21214-1104032-10		1	Трубка сливная	Return pipe	Tube de retour	Rücklaufleitung	Tubo de drenaje
16			+21073-1104089-00		1	Уплотнитель	Grommet	Joint d'étanchéité	Dichtung	Empaquetadura
17			+21120-1117010-02	~	1	Фильтр топливный	Fuel filter	Filtre à carburant	Kraftstoffilter	Filtro de combustible
17			+21120-1117010-03	~	1	Фильтр топливный	Fuel filter	Filtre à carburant	Kraftstoffilter	Filtro de combustible
17			+21120-1117010-04	~	1	Фильтр топливный	Fuel filter	Filtre à carburant	Kraftstoffilter	Filtro de combustible
17			+21120-1117010-05	~	1	Фильтр топливный	Fuel filter	Filtre à carburant	Kraftstoffilter	Filtro de combustible
18			+21214-1104222-10		1	Трубка фильтра со шлангом	Pipe, fuel filter	Tube de filtre à carburant	Kraftstoffilter-Rohr	Tubo del filtro de combustible
19			+21214-1104047-00		1	Скоба	Clamp	Etrier	Klammer	Grapa
20			+21214-1104136-00		2	Винт	Screw	Vis	Schraube	Tornillo
21			+21214-1104116-20		2	Зажим кронштейна	Clamp	Bride de serrage de support	Halterklemme	Fiador del soporte
22			+21214-1104092-30		1	Кронштейн	Bracket	Support	Halter	Soporte
23			+21214-1104013-00		1	Трубка топливная передняя	Front fuel pipe	Tube d'arrivée de carburant avant	Kraftstoffzuleitung vorn	Tubo de combustible delantero
24			+21120-1104252-00	~	11	Кольцо уплотнительное	Sealing ring	Bagued'étanchéité	Dichtring	Anillo de empaquetadura
24			+21120-1104252-03	~	11	Кольцо уплотнительное	Sealing ring	Bagued'étanchéité	Dichtring	Anillo de empaquetadura
25			+21110-1144025-02		1	Винт регулятора давления	Pressure regulator screw	Vis de limiteur de pression	Stellschraube des Druckreglers	Tornillo regulador de presión
26			+00001-0026053-71		1	Шайба 6 стопорная	Lock washer 6	Rondelle d'arrêt 6	Sicherungsscheibe 6	Arandela 6 de fijación
27			+21214-1104054-00		1	Трубка сливная передняя	Return pipe, front	Tube de vidange avant	Kraftstoffrücklaufleitung vorn	Tubo de drenaje delantero
28			+21214-1104092-20		1	Кронштейн	Bracket	Support	Halter	Soporte

A210

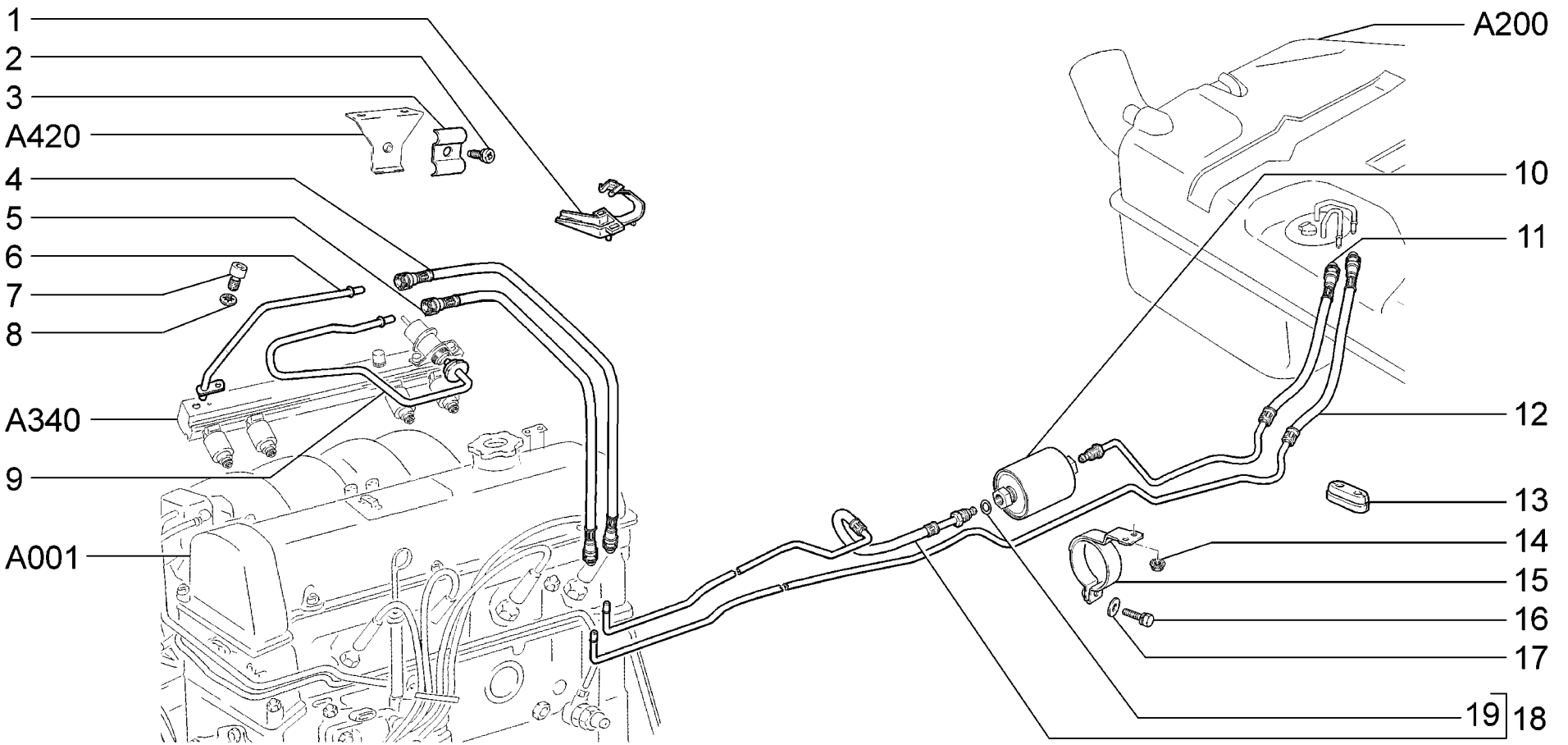

A211	**40, 41** **Трубопроводы топливные** **Fuel lines** **Canalisations de carburant** **Kraftstoffleitungen** **Tubería de combustible**	**21214-20**

п. / It.	№ изв. / Notif. N.	Дата / Not.Data	Номер детали / Part N.	Применяемость / Application	Кол / QTY	RUS Наименование	GB Description	F Désignation	D Benennung	E Denominación
1			+21214-1104142-10		1	Скоба	Clamp	Etrier	Klammer	Grapa
2			+21214-1104136-00		1	Винт	Screw	Vis	Schraube	Tornillo
3			+21214-1104116-00		1	Зажим кронштейна	Clamp	Bride de serrage de support	Halterklemme	Fiador del soporte
4			+21214-1104220-20	~	1	Шланг передний сливной	Return hose, front	Tuyau de retour avant	Schlauch, vorne	Manguera de drenaje delantera
4			+21214-1104220-21	~	1	Шланг передний сливной	Return hose, front	Tuyau de retour avant	Schlauch, vorne	Manguera de drenaje delantera
5			+21214-1104224-00	~	1	Шланг передний сливной	Return hose, front	Tuyau de retour avant	Schlauch, vorne	Manguera de drenaje delantera
5			+21214-1104224-01	~	1	Шланг передний сливной	Return hose, front	Tuyau de retour avant	Schlauch, vorne	Manguera de drenaje delantera
6			+21214-1104013-10	~	1	Трубка топливная передняя	Front fuel pipe	Tube d'arrivée de carburant avant	Kraftstoffzuleitung vorn	Tubo de combustible delantero
6			+21214-1104013-11	~	1	Трубка топливная передняя	Front fuel pipe	Tube d'arrivée de carburant avant	Kraftstoffzuleitung vorn	Tubo de combustible delantero
7			+21110-1144025-02		1	Винт регулятора давления	Pressure regulator screw	Vis de limiteur de pression	Stellschraube des Druckreglers	Tornillo regulador de presión
8			+00001-0026053-71		1	Шайба 6 стопорная	Lock washer 6	Rondelle d'arrêt 6	Sicherungsscheibe 6	Arandela 6 de fijación
9			+21044-1104054-10	~	1	Трубка сливная передняя	Return pipe, front	Tube de vidange avant	Kraftstoffrücklaufleitung vorn	Tubo de drenaje delantero
9			+21044-1104054-11	~	1	Трубка сливная передняя	Return pipe, front	Tube de vidange avant	Kraftstoffrücklaufleitung vorn	Tubo de drenaje delantero
10			+21120-1117010-02	~	1	Фильтр топливный	Fuel filter	Filtre à carburant	Kraftstoffilter	Filtro de combustible
10			+21120-1117010-03	~	1	Фильтр топливный	Fuel filter	Filtre à carburant	Kraftstoffilter	Filtro de combustible
10			+21120-1117010-04	~	1	Фильтр топливный	Fuel filter	Filtre à carburant	Kraftstoffilter	Filtro de combustible
10			+21120-1117010-05	~	1	Фильтр топливный	Fuel filter	Filtre à carburant	Kraftstoffilter	Filtro de combustible
11			+21214-1104226-10	~	1	Шланг бензобака топливоподающий	Fuel supply hose, fuel tank	Tuyau d'arrivée de carburant	Tankschlauch	Manguera de alimentación
11			+21214-1104226-11	~	1	Шланг бензобака топливоподающий	Fuel supply hose, fuel tank	Tuyau d'arrivée de carburant	Tankschlauch	Manguera de alimentación
12			+21214-1104012-20	~	1	Трубка сливная	Return pipe	Tube de retour	Rücklaufleitung	Tubo de drenaje
12			+21214-1104012-21	~	1	Трубка сливная	Return pipe	Tube de retour	Rücklaufleitung	Tubo de drenaje
13			+21073-1104089-00		1	Уплотнитель	Grommet	Joint d'étanchéité	Dichtung	Empaquetadura
14			+00001-0038321-01		2	Гайка М6 с зубчатым буртиком	Toothed collar nut M6	Ecrou M6 à collet denté	Zahnbundmutter M6	Tuerca M6 de collar dentado
15			+21120-1117020-00		1	Кронштейн	Bracket	Support	Halter	Soporte
16			+00001-0038246-11		1	Болт М6х25 с пружинной шайбой	Bolt M6x25 w/spring washer	Boulon M6x25 avec rondelle élastique	Schraube M6x25 mit Federring	Tornillo M6x25 con arandela elástica
17			+00001-0026444-01		1	Шайба 6	Washer 6	Rondelle 6	Scheibe 6	Arandela 6
18			+21214-1104017-20	~	1	Трубка топливная	Fuel pipe	Tube d'arrivée de carburant	Kraftstoffrohr	Tubo de combustible
18			+21214-1104017-21	~	1	Трубка топливная	Fuel pipe	Tube d'arrivée de carburant	Kraftstoffrohr	Tubo de combustible
19			+21120-1104252-00	~	2	Кольцо уплотнительное	Sealing ring	Bagued'étanchéité	Dichtring	Anillo de empaquetadura
19			+21120-1104252-03	~	2	Кольцо уплотнительное	Sealing ring	Bagued'étanchéité	Dichtring	Anillo de empaquetadura

A211

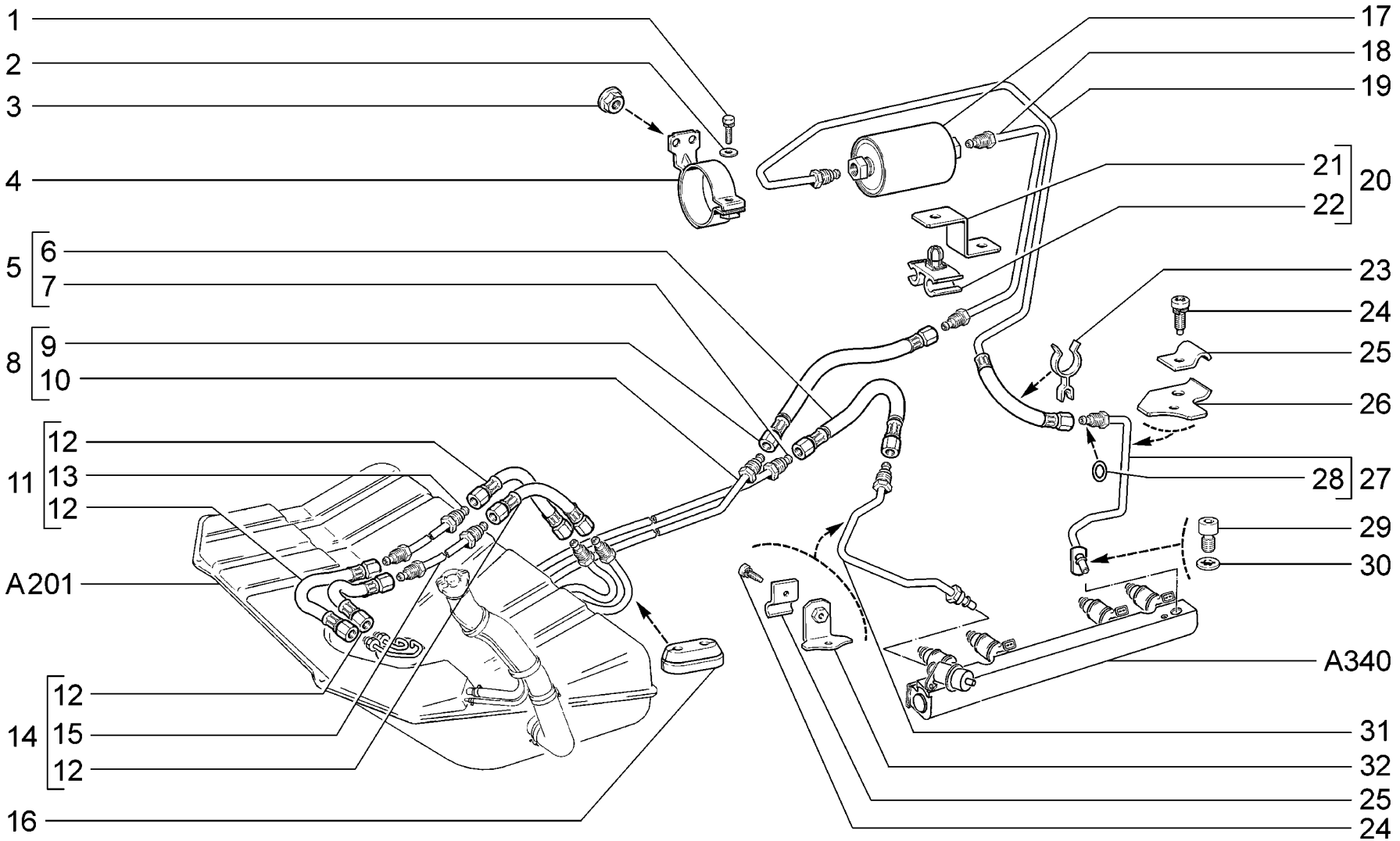

A212	**Трубопроводы топливные** **Fuel lines** **Canalisations de carburant** **Kraftstoffleitungen** **Tubería de combustible**	**2131-41**

п. / It.	№ изв. / Notif. N.	Дата / Not.Data	Номер детали / Part N.	Применяемость / Application	Кол / QTY	RUS Наименование	GB Description	F Désignation	D Benennung	E Denominación
1			+00001-0038246-11		1	Болт M6x25 с пружинной шайбой	Bolt M6x25 w/spring washer	Boulon M6x25 avec rondelle élastique	Schraube M6x25 mit Federring	Tornillo M6x25 con arandela elástica
2			+00001-0026444-01		1	Шайба 6	Washer 6	Rondelle 6	Scheibe 6	Arandela 6
3			+00001-0038321-01		2	Гайка M6 с зубчатым буртиком	Toothed collar nut M6	Ecrou M6 à collet denté	Zahnbundmutter M6	Tuerca M6 de collar dentado
4			+21120-1117020-00		1	Кронштейн	Bracket	Support	Halter	Soporte
5			+21314-1104012-00		1	Трубка сливная	Return pipe	Tube de retour	Rücklaufleitung	Tubo de drenaje
6			+21214-1104208-10		1	Шланг топливного фильтра	Fuel filter hose	Tuyau de filtre à carburant	Kraftstoffilter-Schlauch	Manguera del filtro de combustible
7			+21314-1104032-00		1	Трубка сливная	Return pipe	Tube de retour	Rücklaufleitung	Tubo de drenaje
8			+21314-1104017-00		1	Трубка топливная	Fuel pipe	Tube d'arrivée de carburant	Kraftstoffrohr	Tubo de combustible
9			+21214-1104220-10		1	Шланг передний сливной	Return hose, front	Tuyau de retour avant	Schlauch, vorne	Manguera de drenaje delantera
10			+21314-1104034-00		1	Трубка топливоподающая	Fuel supply pipe	Tube d'arrivée de carburant	Kraftstoffleitung	Tubo de combustible
11			+21313-1104078-00		1	Трубка сливная задняя	Return pipe, rear	Tube de retour arrière	Rücklaufleitung, hinten	Tubo de drenaje trasero
12			+21214-1104218-00		4	Шланг бензобака сливной	Return hose, fuel tank	Tuyau d'évacuation de réservoir à carburant	Tank-Rücklaufleitung	Manguera de drenaje de tanque
13			21313-1104083-00		1	Трубка сливная задняя	Return pipe, rear	Tube de retour arrière	Rücklaufleitung, hinten	Tubo de drenaje trasero
14			+21313-1104076-00		1	Трубка топливоподающая задняя	Fuel supply pipe, rear	Tube d'arrivée de carburant, arrière	Kraftstoffleitung, hinten	Tubo de combustible trasero
15			21313-1104080-00		1	Трубка топливная	Fuel pipe	Tube d'arrivée de carburant	Kraftstoffrohr	Tubo de combustible
16			+21073-1104089-00		1	Уплотнитель	Grommet	Joint d'étanchéité	Dichtung	Empaquetadura
17			+21120-1117010-02	~	1	Фильтр топливный	Fuel filter	Filtre à carburant	Kraftstoffilter	Filtro de combustible
17			+21120-1117010-03	~	1	Фильтр топливный	Fuel filter	Filtre à carburant	Kraftstoffilter	Filtro de combustible
17			+21120-1117010-04	~	1	Фильтр топливный	Fuel filter	Filtre à carburant	Kraftstoffilter	Filtro de combustible
17			+21120-1117010-05	~	1	Фильтр топливный	Fuel filter	Filtre à carburant	Kraftstoffilter	Filtro de combustible
18			+21214-1104212-00		1	Трубка топливного фильтра	Pipe, fuel filter	Tube de filtre à carburant	Kraftstoffilter-Rohr	Tubo del filtro de combustible
19			+21214-1104222-10		1	Трубка фильтра со шлангом	Pipe, fuel filter	Tube de filtre à carburant	Kraftstoffilter-Rohr	Tubo del filtro de combustible
20			+21214-1104140-00		1	Кронштейн	Bracket	Support	Halter	Soporte
21			+21214-1104141-00		1	Кронштейн	Bracket	Support	Halter	Soporte
22			+21214-1104142-00		1	Скоба	Clamp	Etrier	Klammer	Grapa
23			+21214-1104047-00		1	Скоба	Clamp	Etrier	Klammer	Grapa
24			+21214-1104136-00		2	Винт	Screw	Vis	Schraube	Tornillo
25			+21214-1104116-20		2	Зажим кронштейна	Clamp	Bride de serrage de support	Halterklemme	Fiador del soporte
26			+21214-1104092-30		1	Кронштейн	Bracket	Support	Halter	Soporte
27			+21214-1104013-00		1	Трубка топливная передняя	Front fuel pipe	Tube d'arrivée de carburant avant	Kraftstoffzuleitung vorn	Tubo de combustible delantero
28			+21120-1104252-00	~	15	Кольцо уплотнительное	Sealing ring	Bagued'étanchéité	Dichtring	Anillo de empaquetadura
28			+21120-1104252-03	~	15	Кольцо уплотнительное	Sealing ring	Bagued'étanchéité	Dichtring	Anillo de empaquetadura
29			+21110-1144025-02		1	Винт регулятора давления	Pressure regulator screw	Vis de limiteur de pression	Stellschraube des Druckreglers	Tornillo regulador de presión
30			+00001-0026053-71		1	Шайба 6 стопорная	Lock washer 6	Rondelle d'arrêt 6	Sicherungsscheibe 6	Arandela 6 de fijación
31			+21214-1104054-00		1	Трубка сливная передняя	Return pipe, front	Tube de vidange avant	Kraftstoffrücklaufleitung vorn	Tubo de drenaje delantero
32			+21214-1104092-20		1	Кронштейн	Bracket	Support	Halter	Soporte

A212

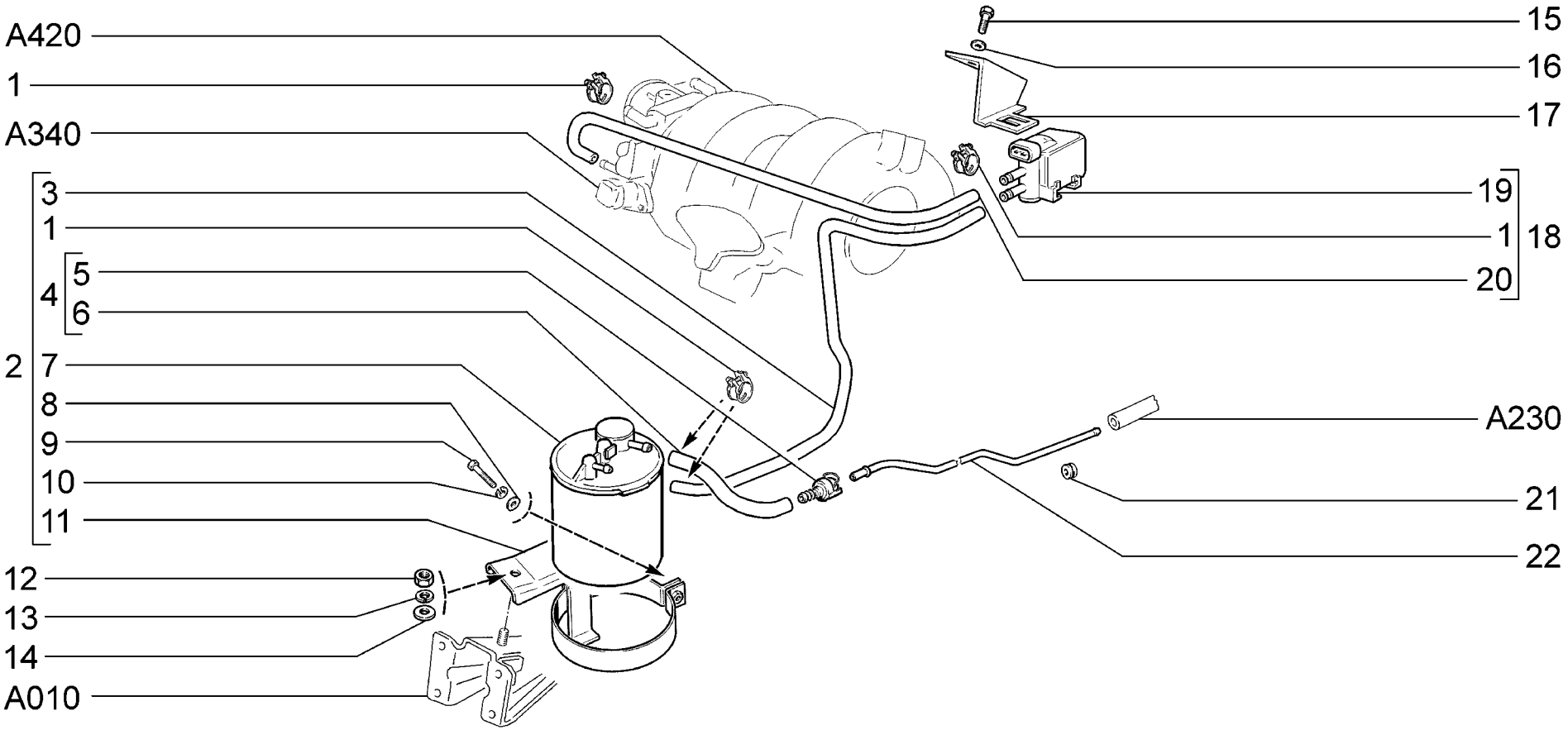

A220	**Система улавливания паров бензина** **Evaporative emission control system** **Système d'adsorption de vapeurs d'essence** **Tankentlüftungsanlage** **Sistema de captación de vapores de gasolina**	**21214-20 (01)** **2131-41 (02)**

п. / It.	№ изв. / Notif. N.	Дата / Not.Data	Номер детали / Part N.	Применяемость / Application	Кол / QTY	RUS Наименование	GB Description	F Désignation	D Benennung	E Denominación
1			+00001-0001685-90		5	Хомут 12	Clip 12	Collier 12	Schelle 12 mm d	Abrazadera 12
2			+21214-1164009-50		1	Адсорбер со шлангами в сборе	EVAP canister assy	Canister avec les tuyaux complet	Benzindampfspeicher mit Schlauchen komplett	Conjunto del canister y tubos flexibles
3			+21103-1164109-10		1	Шланг 900 мм	Hose 900 mm	Tuyau 900 mm	Schlauch 900 mm	Manguera 900 mm
4			21214-1164244-00		1	Трубка передняя пароотводящая	Vapour discharge pipe, front	Tube d'évacuation des vapeurs avant	Dampfableitung, vorne	Tubo de escape de vapor delantero
5			+11180-1104410-00		1	Соединитель в сборе	Connection assy	Elément de liaison complet	Verbindungsstück komplett	Conexión en conjunto
6			21214-1164245-00		1	Трубка 200 мм	Tube, 200 mm	Tuyau 200 mm	Rohr 200 mm	Tubo 200 mm
7			+21103-1164010-01 ~		1	Адсорбер	Canister	Canister	Aktivkohlebehälter	Adsorbedor
7			+21103-1164010-02 ~		1	Адсорбер	Canister	Canister	Aktivkohlebehälter	Adsorbedor
7			+21103-1164010-03 ~		1	Адсорбер	Canister	Canister	Aktivkohlebehälter	Adsorbedor
8			+00001-0026444-01		1	Шайба 6	Washer 6	Rondelle 6	Scheibe 6	Arandela 6
9			+00001-0009030-21		1	Болт M6x35	Bolt M6x35	Boulon M6x35	Schraube M6x35	Tornillo M6x35
10			+00001-0005164-70		1	Шайба 6 пружинная	Spring washer 6	Rondelle élastique 6	Federscheibe 6	Arandela 6 elástica
11			+21214-1164075-10		1	Кронштейн	Bracket	Support	Halter	Soporte
12			+00001-0021647-11		1	Гайка M10x1,25	Nut M10x1.25	Ecrou M10x1,25	Mutter M10x1,25	Tuerca M10x1,25
13			+00001-0005168-70		1	Шайба 10 пружинная	Spring washer 10	Rondelle élastique 10	Federscheibe 10	Arandela 10 elástica
14			+00001-0026386-01		1	Шайба 10	Washer 10	Rondelle 10	Scheibe 10	Arandela 10
15			+00001-0009021-21		2	Болт M6x14	Bolt M6x14	Boulon M6x14	Schraube M6x14	Tornillo M6x14
16			+00001-0011977-73		2	Шайба 6 пружинная коническая	Spring washer 6, tapered	Rondelle à ressort conique 6	Federscheibe 6	Arandela 6 elástica cónica
17			+21214-1164100-00		1	Кронштейн клапана	Bracket, valve	Support de clapet	Ventilhalter	Soporte de válvula
18			+21214-1164042-10		1	Клапан продувки адсорбера	Canister purge solenoid	Vanne de purge du canister	Tankentlüftungsventil	Válvula de purga del adsorbedor
19			+21103-1164200-01 ~		1	Клапан продувки адсорбера	Canister purge solenoid	Vanne de purge du canister	Tankentlüftungsventil	Válvula de purga del adsorbedor
19			+21103-1164200-02 ~		1	Клапан продувки адсорбера	Canister purge solenoid	Vanne de purge du canister	Tankentlüftungsventil	Válvula de purga del adsorbedor
19			+21103-1164200-03 ~		1	Клапан продувки адсорбера	Canister purge solenoid	Vanne de purge du canister	Tankentlüftungsventil	Válvula de purga del adsorbedor
20			+21083-1164103-10 ~		1	Шланг 700 мм	Hose 700 mm	Tuyau 700 mm	Schlauch 700 mm	Tubo 700 mm
20			+21083-1164103-11 ~		1	Шланг 700 мм.	Hose 700 mm	Tuyau 700 mm	Schlauch 700 mm	Tubo 700 mm
21			+00001-0003961-80		1	Кольцо уплотнительное	Sealing ring	Bague d'étanchéité	Dichtring	Anillo de empaquetadura
22			+21214-1164084-00	(01)	1	Трубка пароотводящая	Vapour discharge pipe	Tube d'évacuation des vapeurs	Dampfaustrittsrohr	Tubo de escape de vapor
22			+21314-1164084-00	(02)	1	Трубка пароотводящая	Vapour discharge pipe	Tube d'évacuation des vapeurs	Dampfaustrittsrohr	Tubo de escape de vapor

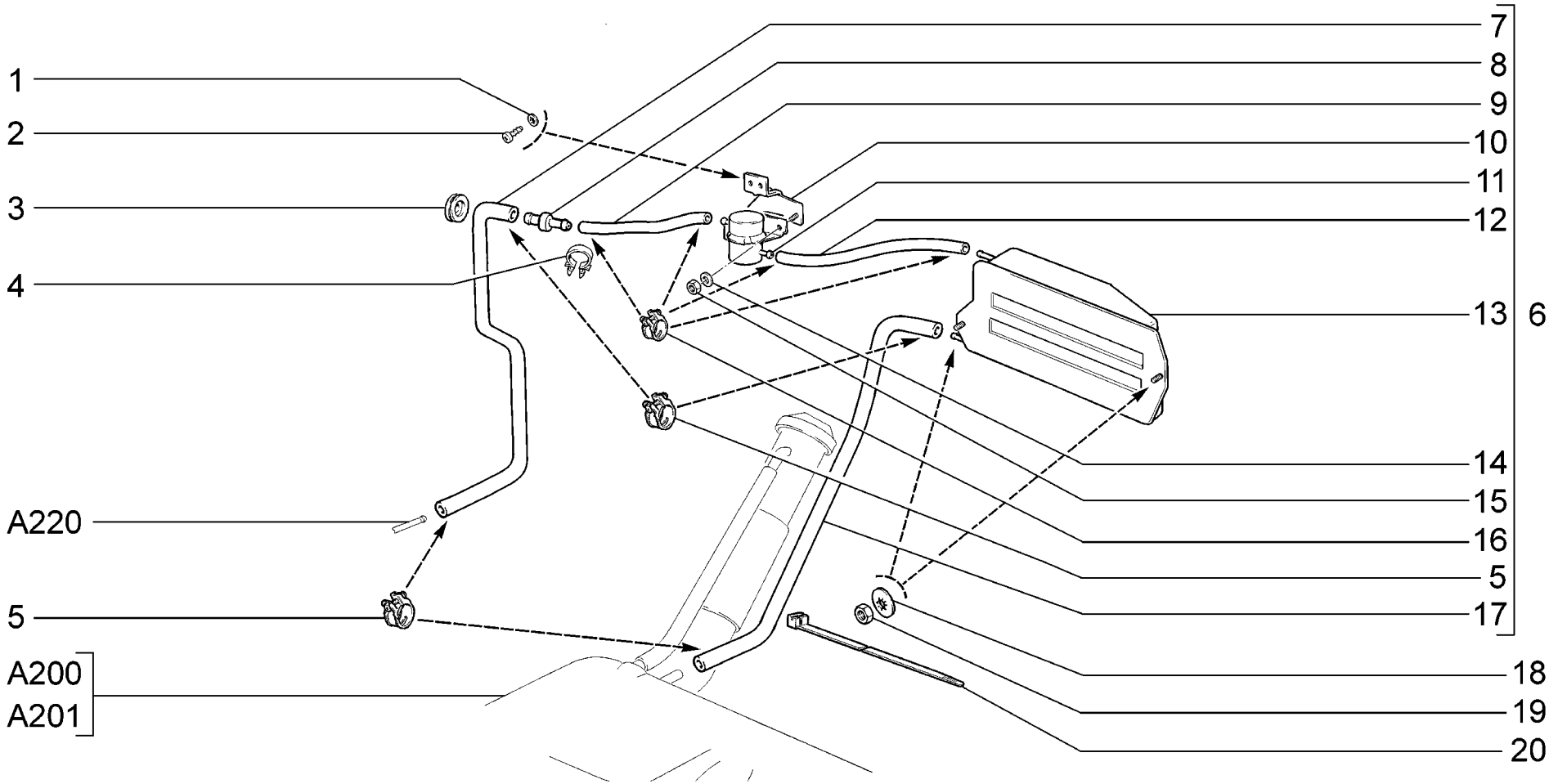

A230	**Система улавливания паров бензина** **Evaporative emission control system** **Système d'adsorption de vapeurs d'essence** **Tankentlüftungsanlage** **Sistema de captación de vapores de gasolina**	**21214-20** **2131-41 (01)**

п. / It.	№ изв. / Notif. N.	Дата / Not.Data	Номер детали / Part N.	Применяемость / Application	Кол / QTY	RUS Наименование	GB Description	F Désignation	D Benennung	E Denominación
1			+00001-0026052-70		2	Шайба 5 стопорная	Lock washer 5	Rondelle d'arrêt 5	Sicherungsscheibe 5	Arandela 5 de fijación
2			+00001-0076710-01		2	Винт самонарезающий	Self-tapping screw	Vis taraudeuse	Blechschraube	Tornillo autorroscante
3			+00001-0003964-80		1	Кольцо уплотнительное 14x1,5	Sealing ring 14x1.5	Bague d'étanchéité 14x1,5	Dichtring 14x1,5	Anillo de empaquetadura 14x1,5
4			+00001-0045702-80	(01)	2	Скоба 24	Clamp 24	Etrier 24	Kabelschelle 24	Grapa 24
5			+00001-0001687-90		4	Хомут 15,5	Clip 15.5	Collier 15,5	Schelle 15,5 mm d	Abrazadera 15.5
6			+21214-1164005-00	(E-4)	1	Сепаратор в сборе	Separator assy	Séparateur complet	Tankentlüftung komplett	Conjunto del separador
6			+21214-1164005-10 ~	(E-3)	1	Сепаратор в сборе	Separator assy	Séparateur complet	Tankentlüftung komplett	Conjunto del separador
6			+21214-1164005-11 ~	(E-3)	1	Сепаратор в сборе	Separator assy	Séparateur complet	Tankentlüftung komplett	Conjunto del separador
6			+21314-1164005-30	(01)	1	Сепаратор в сборе	Separator assy	Séparateur complet	Tankentlüftung komplett	Conjunto del separador
7			+21214-1164242-10		1	Шланг 1100 мм	Hose 1100 mm	Tuyau 1100 mm	Schlauch 1100 mm	Manguera 1100 mm
8			+21015-1104150-00		1	Переходник	Adapter	Adaptateur	Adapter	Niple
9			+21103-1164087-10		1	Шланг 170 мм	Hose 170 mm	Tuyau 170 mm	Schlauch 170 mm	Manguera 170 mm
9			+21103-1164097-10	(01)	1	Шланг 700 мм	Hose 700 mm	Tuyau 700 mm	Schlauch 700 mm	Manguera 700 mm
10			+21210-1164130-00		1	Кронштейн	Bracket	Support	Halter	Soporte
11			+21070-1164034-01		1	Клапан гравитационный	Gravity valve	Soupape de gravité	Roll-Over-Ventil	Válvula de gravitación
12			+21103-1164087-10		1	Шланг 170 мм	Hose 170 mm	Tuyau 170 mm	Schlauch 170 mm	Manguera 170 mm
12			+21103-1164109-10	(01)	1	Шланг 900 мм	Hose 900 mm	Tuyau 900 mm	Schlauch 900 mm	Manguera 900 mm
13			+21214-1164050-00	(E-4)(01)	1	Сепаратор	Separator	Séparateur	Separator	Separador
13			+21214-1164050-10	(E-3)	1	Сепаратор	Separator	Séparateur	Separator	Separador
14			+00001-0005194-01		2	Шайба 6	Washer 6	Rondelle 6	Scheibe 6	Arandela 6
15			+00001-0058962-11		2	Гайка M6	Nut M6	Ecrou M6	Mutter M6	Tuerca M6
16			+00001-0001685-90		4	Хомут 12	Clip 12	Collier 12	Schelle 12 mm d	Abrazadera 12
17			+21214-1101079-00 ~		1	Шланг 600 мм	Hose 600 mm	Tuyau 600 mm	Schlauch 600 mm	Manguera 600 mm
17			+21214-1101079-01 ~		1	Шланг 600 мм	Hose 600 mm	Tuyau 600 mm	Schlauch 600 mm	Manguera 600 mm
17			+21313-1101079-30 ~	(01)	1	Шланг 900мм	Hose 900 mm	Tuyau 900 mm	Schlauch 900 mm	Manguera 900 mm
17			+21313-1101079-31 ~	(01)	1	Шланг 900мм	Hose 900 mm	Tuyau 900 mm	Schlauch 900 mm	Manguera 900 mm
18			+00001-0025995-71		2	Шайба 6 стопорная	Lock washer 6	Rondelle d'arrêt 6	Sicherungsscheibe 6	Arandela 6 de fijación
19			+00001-0058962-11		2	Гайка M6	Nut M6	Ecrou M6	Mutter M6	Tuerca M6
20			+21080-3401228-00		3	Хомут чехла рейки	Clip	Collier	Schelle	Abrazadera

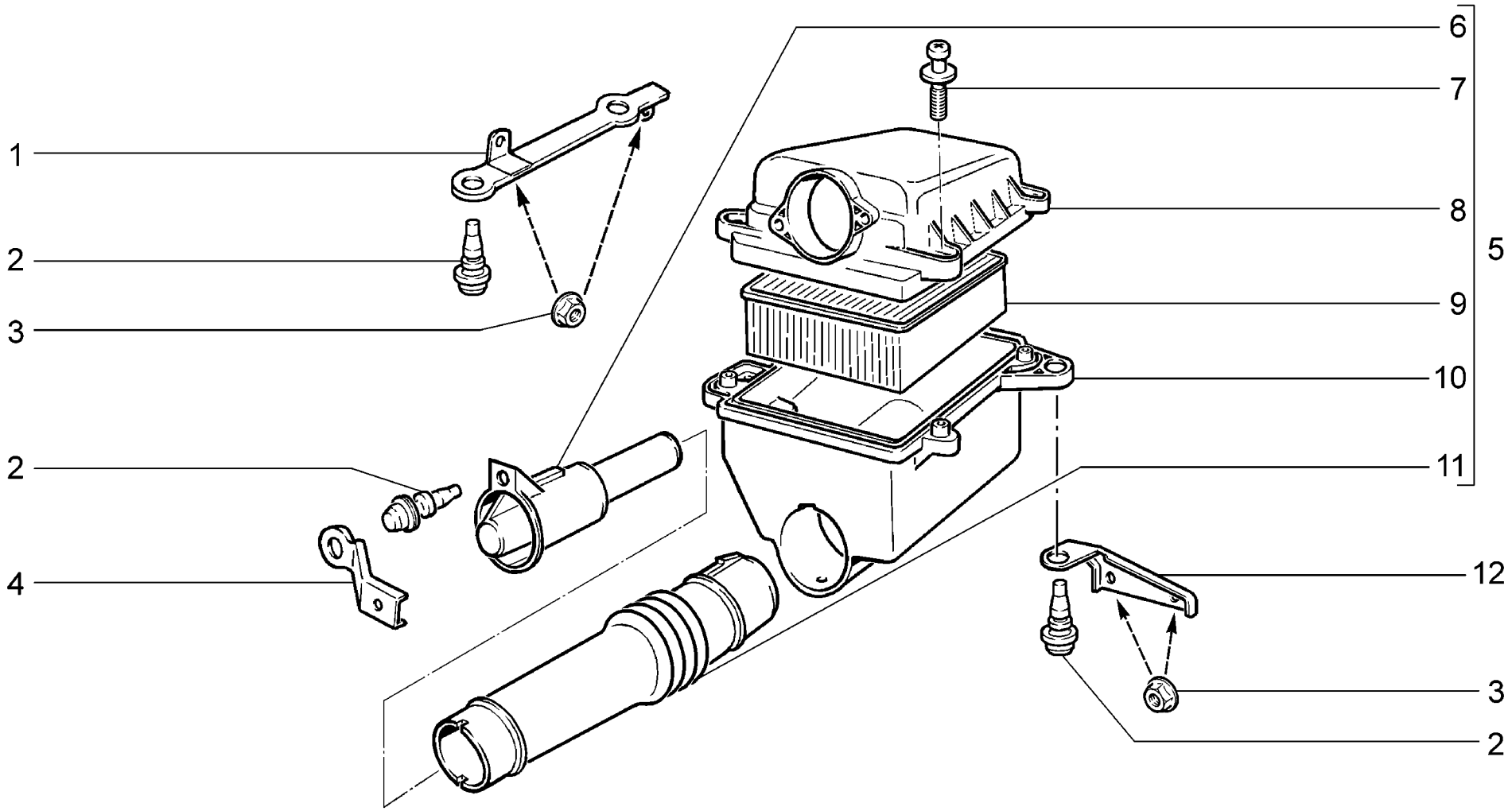

A300	**Фильтр воздушный** **Air cleaner** **Filtre à air** **Luftfilter** **Filtro de aire**	**21214-20** **2131-41**

п. / It.	№ изв. / Notif. N.	Дата / Not.Data	Номер детали / Part N.	Применяемость / Application	Кол / QTY	RUS Наименование	GB Description	F Désignation	D Benennung	E Denominación
1			+21214-1109179-00		1	Кронштейн	Bracket	Support	Halter	Soporte
2			+21120-1109249-00	~	4	Опора воздушного фильтра	Air cleaner mounting	Butée de filtre à air	Luftfilterträger	Apoyo del filtro de aire
2			+21120-1109249-01	~	4	Опора воздушного фильтра	Air cleaner mounting	Butée de filtre à air	Luftfilterträger	Apoyo del filtro de aire
3			+00001-0038321-01		4	Гайка М6 с зубчатым буртиком	Toothed collar nut M6	Ecrou M6 à collet denté	Zahnbundmutter M6	Tuerca M6 de collar dentado
4			+21214-1109251-00		1	Кронштейн	Bracket	Support	Halter	Soporte
5			+21214-1109010-00	~	1	Фильтр воздушный в сборе	Air cleaner assy	Filtre à air complet	Luftfilter komplett	Filtro de aire en conjunto
5			21214-1109010-02	~	1	Фильтр воздушный в сборе	Air cleaner assy	Filtre à air complet	Luftfilter komplett	Filtro de aire en conjunto
6			+21214-1109360-00		1	Наконечник воздухозаборника	End piece, hose	Embout de durit	Schlauchansatz	Punta de manguera
7			21120-1109244-00		4	Винт	Screw	Vis	Schraube	Tornillo
8			+21230-1109016-00		1	Полукорпус верхний	Upper shell	Demi-corps supérieur	Filtergehäuse-Oberteil	Semicuerpo superior
9			+21120-1109080-00	~	1	Элемент фильтрующий	Filter element	Elément filtrant	Filtereinsatz	Elemento filtrante
9			+21120-1109080-02	~	1	Элемент фильтрующий	Filter element	Elément filtrant	Filtereinsatz	Elemento filtrante
9			+21120-1109080-03	~	1	Элемент фильтрующий	Filter element	Elément filtrant	Filtereinsatz	Elemento filtrante
9			+21120-1109080-06	~	1	Элемент фильтрующий	Filter element	Elément filtrant	Filtereinsatz	Elemento filtrante
10			+21214-1109012-00		1	Полукорпус нижний	Lower shell	Demi-corps inférieur	Filtergehäuse-Unterteil	Semicuerpo inferior
11			+21214-1109302-00		1	Заборник холодного воздуха	Cold air intake	Prise d'air froid	Kaltluftansaugstutzen	Toma de aire frío
12			+21214-1109189-00		1	Кронштейн	Bracket	Support	Halter	Soporte

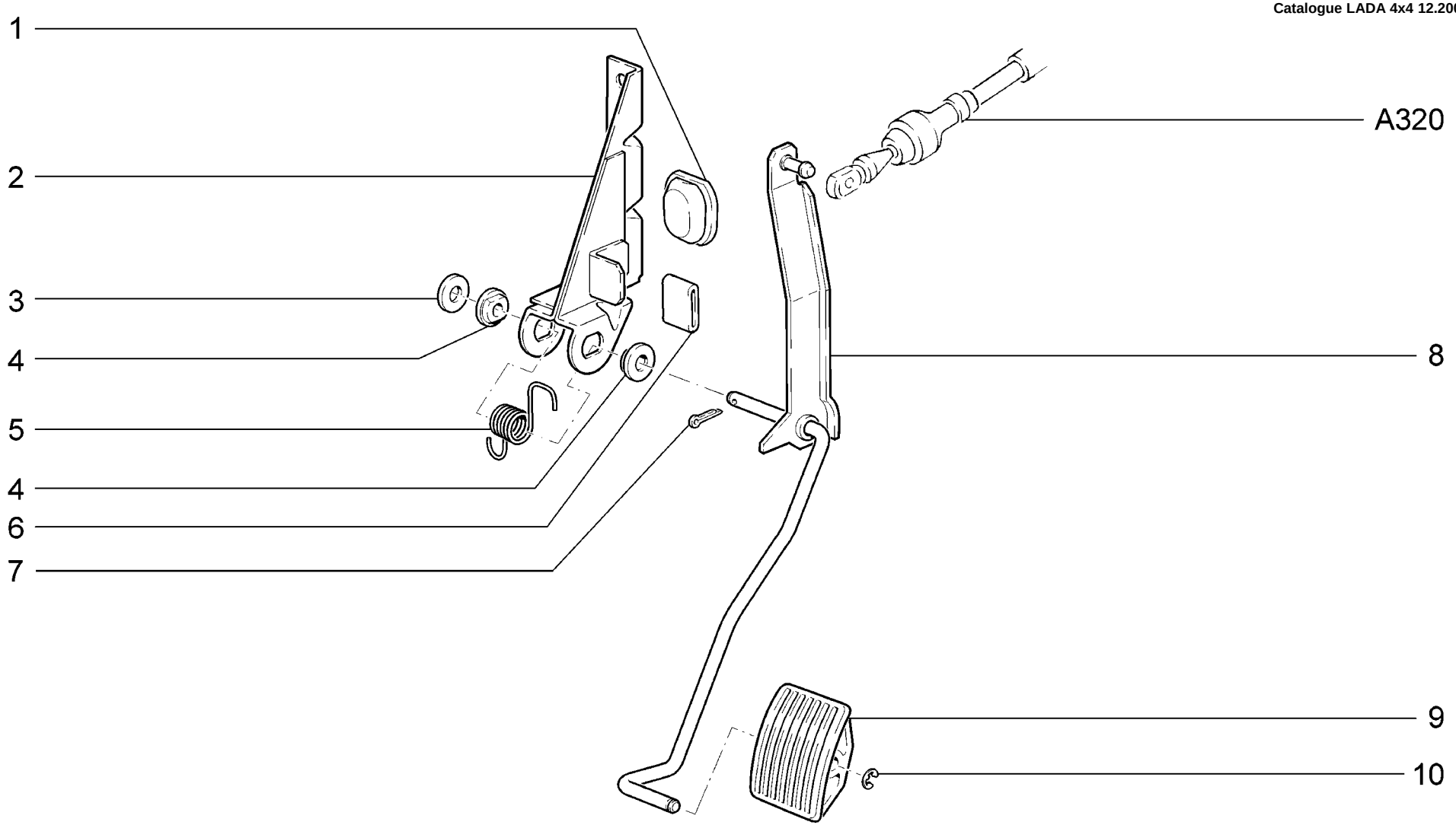

A310	**Педаль привода акселератора** **Throttle drive pedal** **Pédale de commande d'accélérateur** **Gaspedal** **Pedal del mando del acelerator**	**21214-20** **2131-41**

п. / It.	№ изв. / Notif. N.	Дата / Not.Data	Номер детали / Part N.	Применяемость / Application	Кол / QTY	RUS Наименование	GB Description	F Désignation	D Benennung	E Denominación
1			+21214-1108273-00		1	Заглушка	Plug	Obturateur	Stopfen	Obturador
2			+21214-1108021-00		1	Кронштейн привода акселератора	Bracket, accelerator linkage	Support de commande d'accélérateur	Halter	Soporte de mando de acelerador
3			+00001-0005196-01		1	Шайба 8	Washer 8	Rondelle 8	Scheibe 8	Arandela 8
4			+21080-1108052-00		2	Втулка	Bush	Douille	Buchse	Buje
5			+21080-1108036-00		1	Пружина возвратная	Return spring	Ressort de rappel	Rückholfeder	Muelle de retorno
6			21212-1108020-00		1	Прокладка упора рычага	Gasket	Joint de béquille	Dichtung	Junta
7			+00001-0007342-01		1	Шплинт 2x15	Split pin 2x15	Goupille 2x15	Splint 2x15	Clavija 2x15
8			+21214-1108015-00		1	Рычаг привода акселератора	Operating lever, accelerator	Levier de commande d'accélérateur	Gaspedal	Palanca de mando del acelerador
9			+21010-1108014-10		1	Педаль акселератора	Accelerator pedal	Pédale d'accélérateur	Gaspedal	Pedal del acelerador
10			+21080-1107148-00		1	Шайба пружинная	Spring washer	Rondelle élastique	Federring	Arandela elástica

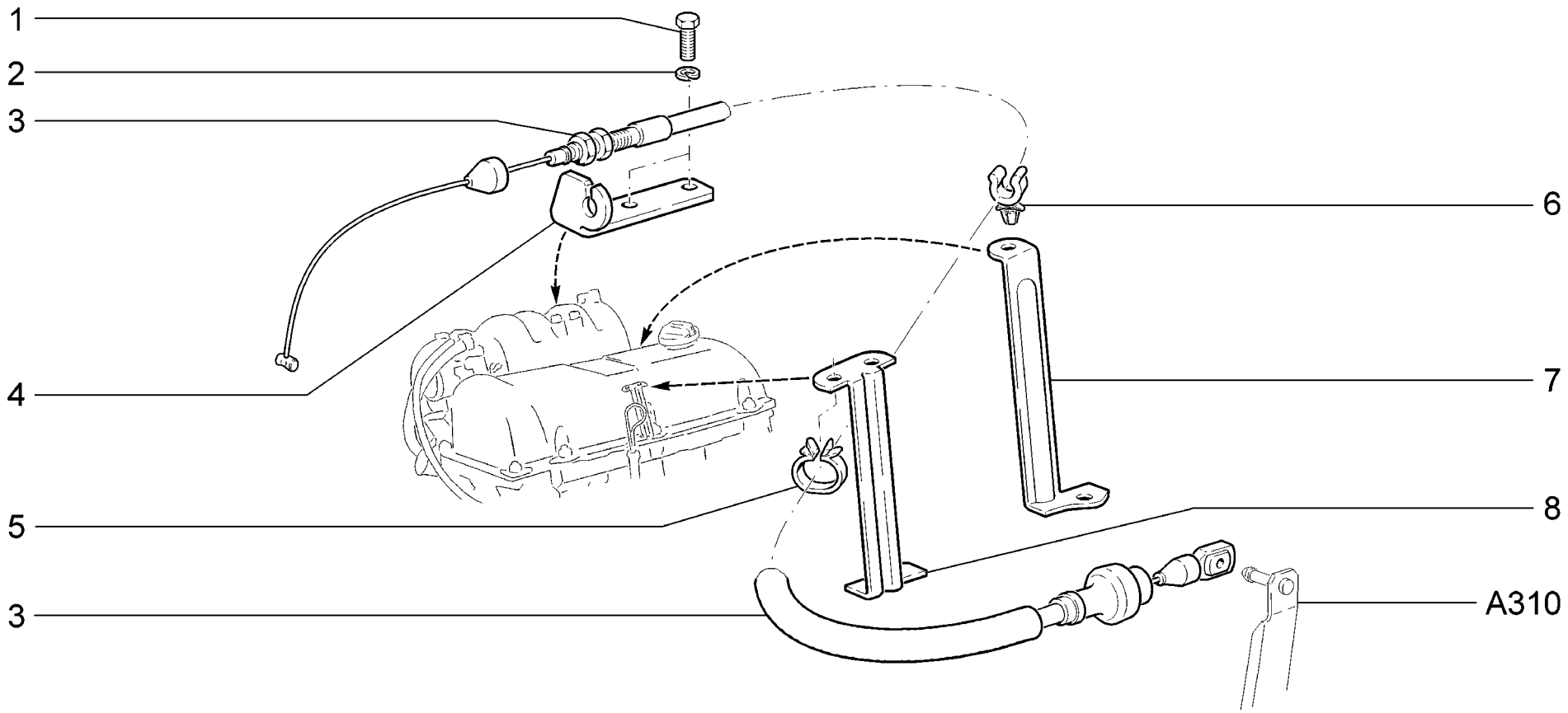

A320	**Привод акселератора** **Throttle drive** **Commande d'accélérateur** **Gaspedalbetåtigung** **Mando del acelerador**	**21214-20** **2131-41**

п. / It.	№ изв. / Notif. N.	Дата / Not.Data	Номер детали / Part N.	Применяемость / Application	Кол / QTY	RUS Наименование	GB Description	F Désignation	D Benennung	E Denominación
1			+00001-0009022-21		2	Болт M6x16	Bolt M6x16	Boulon M6x16	Schraube M6x16	Tornillo M6x16
2			+00001-0005164-70		2	Шайба 6 пружинная	Spring washer 6	Rondelle élastique 6	Federscheibe 6	Arandela 6 elástica
3			+21214-1108054-10		1	Трос привода акселератора	Accelerator cable	Câble de commande d'accélérateur	Gaszug	Cable de mando del acelerador
4			+21214-1108069-20		1	Кронштейн	Bracket	Support	Tragbock	Soporte
5			+00001-0045701-80		1	Скоба 20	Clamp 20	Etrier 20	Kabelschelle 20	Grapa 20
6			+21100-1108157-00		1	Скоба	Clamp	Etrier	Klammer	Grapa
7			+21213-3707131-00		1	Кронштейн	Bracket	Support	Träger	Soporte
8			+21073-1104093-00		1	Кронштейн	Bracket	Support	Halter	Soporte

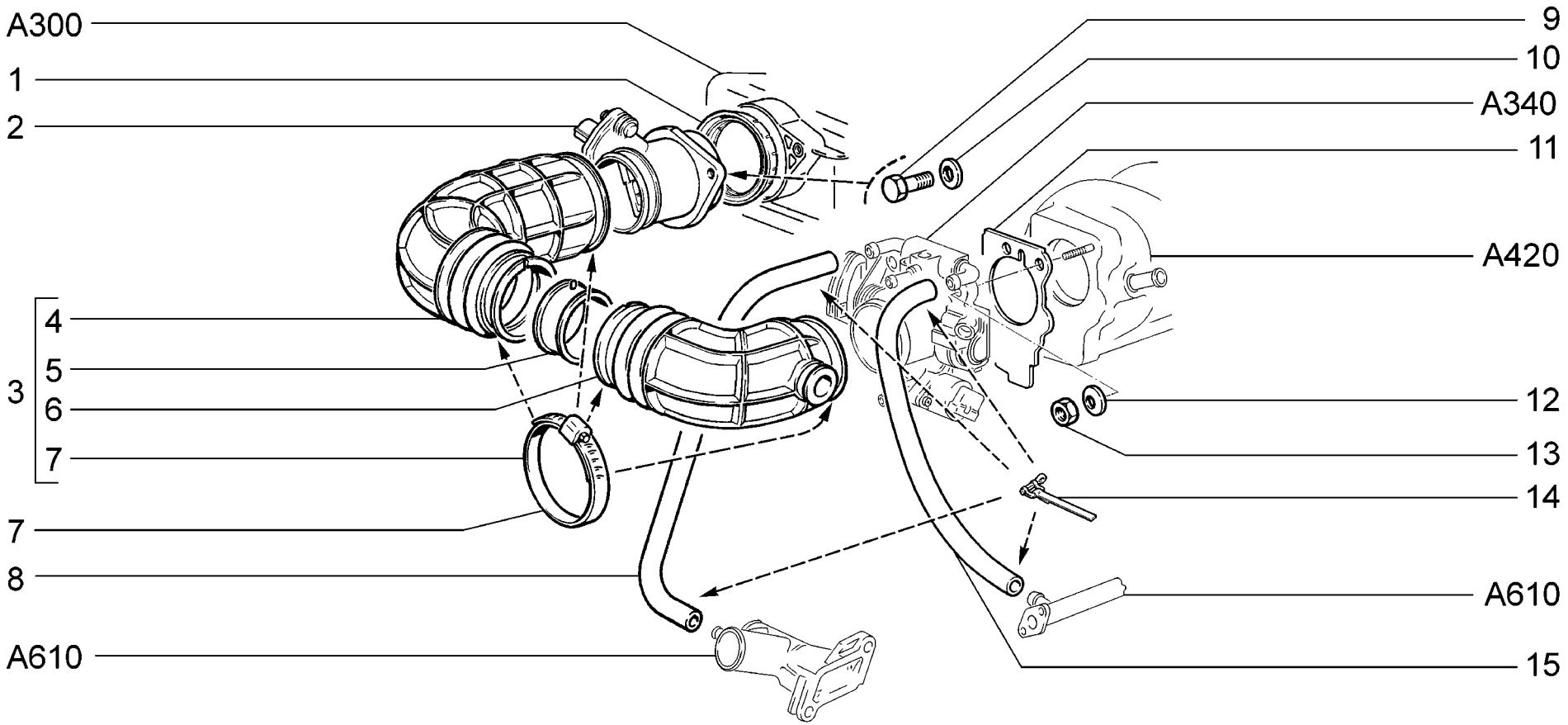

A330	**Система подачи воздуха** **Air supply system** **Système d'amenée d'air** **Luftansauglsystem** **Sistema de alimentación de aire**	**21214-20** **2131-41**

п. / It.	№ изв. / Notif. N.	Дата / Not.Data	Номер детали / Part N.	Применяемость / Application	Кол / QTY	RUS Наименование	GB Description	F Désignation	D Benennung	E Denominación
1			+21083-1130020-00		1	Прокладка	Gasket	Joint	Dichtung	Junta
2			+21083-1130010-20		1	Датчик расхода воздуха	MAF sensor	Capteur de débit d'air	Luftmassenmesser	Transmisor consumo de aire
3			+21214-1148030-00		1	Шланг впускной в сборе	Hose assy	Manchon	Schlauch, komlett	Manguera en conjunto
4			+21214-1148034-00		1	Шланг впускной	Hose	Manchon	Schlauch	Manguera
5			+21214-1148041-00		1	Вставка	Insert	Raccord	Einsatz	Inserción
6			+21214-1148035-00		1	Шланг впускной	Hose	Manchon	Schlauch	Manguera
7			+21120-1148080-00		4	Хомут	Clip	Collier	Bandschelle	Abrazadera
8			+21080-1107063-00		1	Шланг 270 мм	Hose 270 mm	Tuyau 270 mm	Schlauch 270 mm	Manguera 270 mm
9			+00001-0009022-21		2	Болт M6x16	Bolt M6x16	Boulon M6x16	Schraube M6x16	Tornillo M6x16
10			+00001-0026397-01		2	Шайба 6	Washer 6	Rondelle 6	Scheibe 6	Arandela 6
11			+21120-1148015-00		1	Прокладка патрубка	Gasket	Joint de tubulure	Stutzendichtung	Junta de la tubadura
12			+00001-0011980-73		2	Шайба 8 пружинная коническая	Spring washer 8, tapered	Rondelle à ressort conique 8	Federscheibe 8	Arandela 8 elástica cónica
13			+00001-0061008-21		2	Гайка M8	Nut M8	Ecrou M8	Mutter M8	Tuerca M8
14			+00001-0021700-90		4	Хомут 16 ленточный	Retaining strap 16	Collier à ruban 16	Bandschelle 16 mm d	Abrazadera 16 de cinta
15			+21120-1148038-00		1	Шланг 480 мм	Hose 480 mm	Tuyau 480 mm	Schlauch 480 mm	Manguera 480 mm

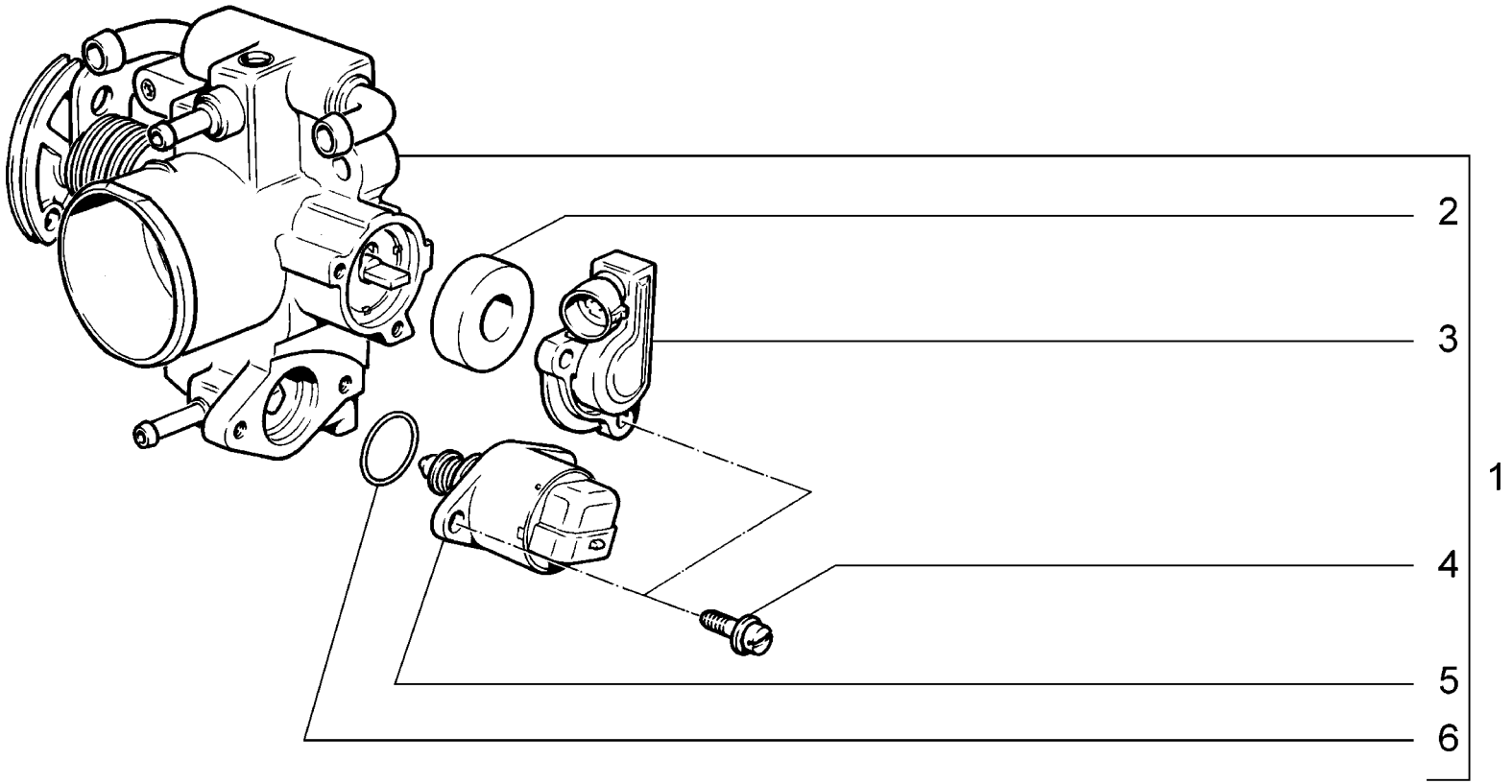

A340	**Патрубок дроссельный** **Throttle manifold** **Boîtier de papillon** **Stutzen mit der Drosselrkappe** **Tubuladura de mariposa**	**21214-20** **2131-41**

п. / It.	№ изв. / Notif. N.	Дата / Not.Data	Номер детали / Part N.	Применяемость / Application	Кол / QTY	RUS Наименование	GB Description	F Désignation	D Benennung	E Denominación
1			+21230-1148010-00 ~		1	Патрубок дроссельный в сборе	Throttle valve housing assy	Tubulure à papillon complet	Drosselklappenstutzen komplett	Tubuladura de mariposa en conjunto
1			+21230-1148010-01 ~		1	Патрубок дроссельный в сборе	Throttle valve housing assy	Tubulure à papillon complet	Drosselklappenstutzen komplett	Tubuladura de mariposa en conjunto
2			+21120-1148176-02		1	Прокладка датчика	Gasket, sensor	Joint de capteur	Sensordichtung	Junta del captador
3			+21120-1148200-00		1	Датчик положения дроссельной заслонки	Throttle position sensor	Capteur de papillon	Drosselklappenschalter	Potenciometro mariposa gases
4			21100-1107892-01		4	Винт M4x0,7x14	Screw M4x0.7x14	Vis M4x0,7x14	Schraube M4x0,7x14	Tornillo M4x0,7x14
5			21203-1148300-00 ~		1	Регулятор холостого хода	Idle air control valve	Régulateur de ralenti	Leerlaufregler	Motor paso a paso ralentí
5			21203-1148300-01 ~		1	Регулятор холостого хода	Idle air control valve	Régulateur de ralenti	Leerlaufregler	Motor paso a paso ralentí
6			+21120-1148376-02		1	Кольцо уплотнительное	Sealing ring	Bague d'étanchéité	Dichtring	Anillo de empaquetadura

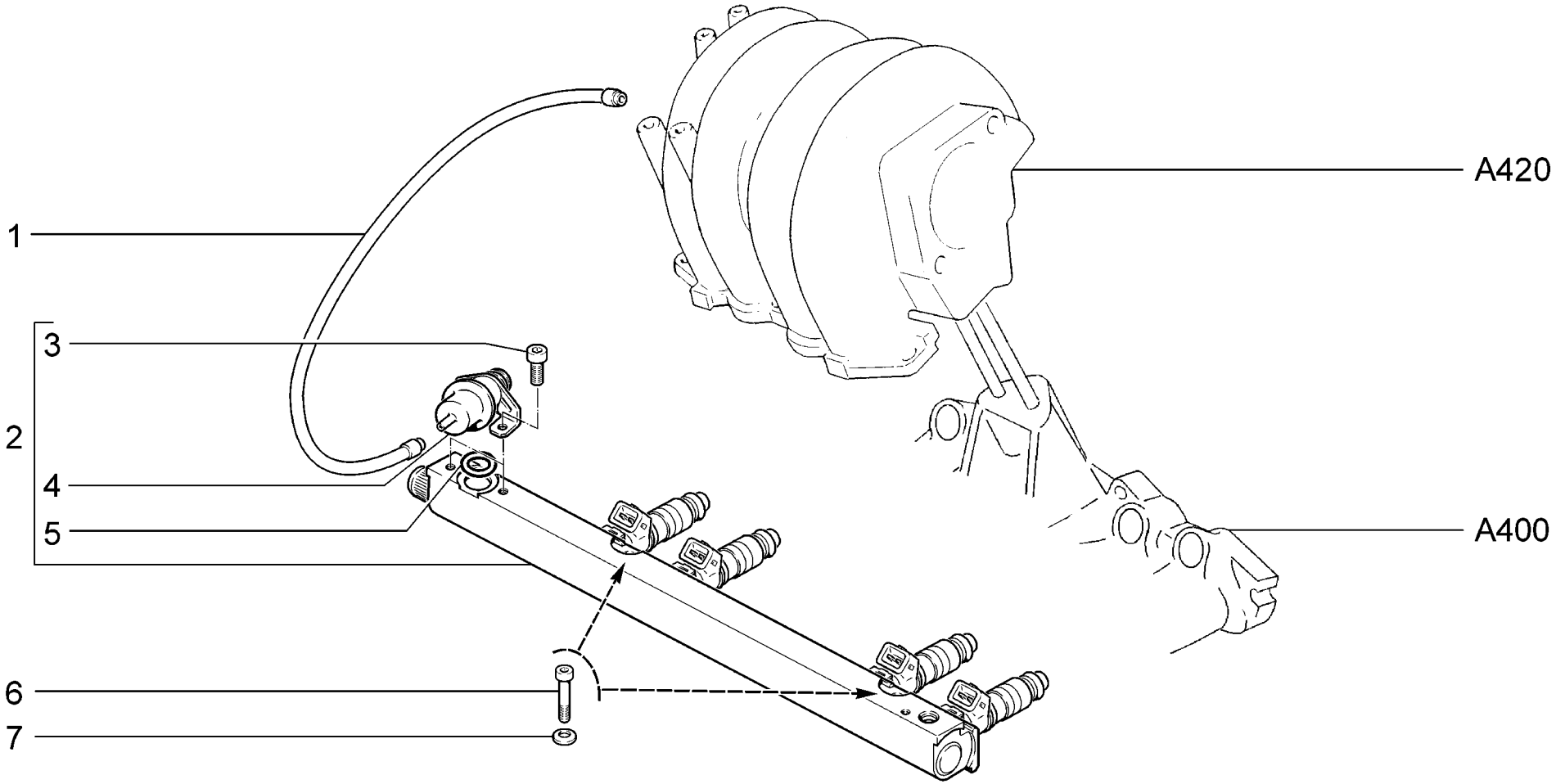

A350	**Рампа топливная** **Fuel rail** **Rampe d'alimentation des injecteurs** **Kraftstoffleiste** **Rampa y inyectores**	**21214-20** **2131-41**

п. / It.	№ изв. / Notif. N.	Дата / Not.Data	Номер детали / Part N.	Применяемость / Application	Кол / QTY	RUS Наименование	GB Description	F Désignation	D Benennung	E Denominación
1			+21050-1127020-00		1	Шланг 150 мм	Hose 150 mm	Tuyau 150 mm	Schlauch 150 mm	Manguera 150 mm
2			+21214-1144010-00 ~		1	Рампа форсунок в сборе	Fuel rail assy	Rampe d'injecteurs complète	Kraftstoffverteiler komplett	Tubo distribuidor combustible en conjunto
2			21214-1144010-01 ~		1	Рампа форсунок в сборе	Fuel rail assy	Rampe d'injecteurs complète	Kraftstoffverteiler komplett	Tubo distribuidor combustible en conjunto
3			+21110-1144025-02		2	Винт регулятора давления	Pressure regulator screw	Vis de limiteur de pression	Stellschraube des Druckreglers	Tornillo regulador de presión
4			+21120-1160010-00		1	Регулятор давления топлива	Pressure regulator	Régulateur de pression d'essence	Kraftstoffdruckregler	Regulador de presión
5			+21110-1132188-00		9	Кольцо уплотнительное	Sealing ring	Bagued'étanchéité	Dichtring	Anillo de empaquetadura
6			+21110-1144026-00		2	Винт крепления рампы	Rail securing screw	Vis de fixation de rampe	Befestigungsschraube für Kraftstoffsammelrohr	Tornillo de fijación tubo distribuidor combustible
7			+00001-0011977-73		2	Шайба 6 пружинная коническая	Spring washer 6, tapered	Rondelle à ressort conique 6	Federscheibe 6	Arandela 6 elástica cónica

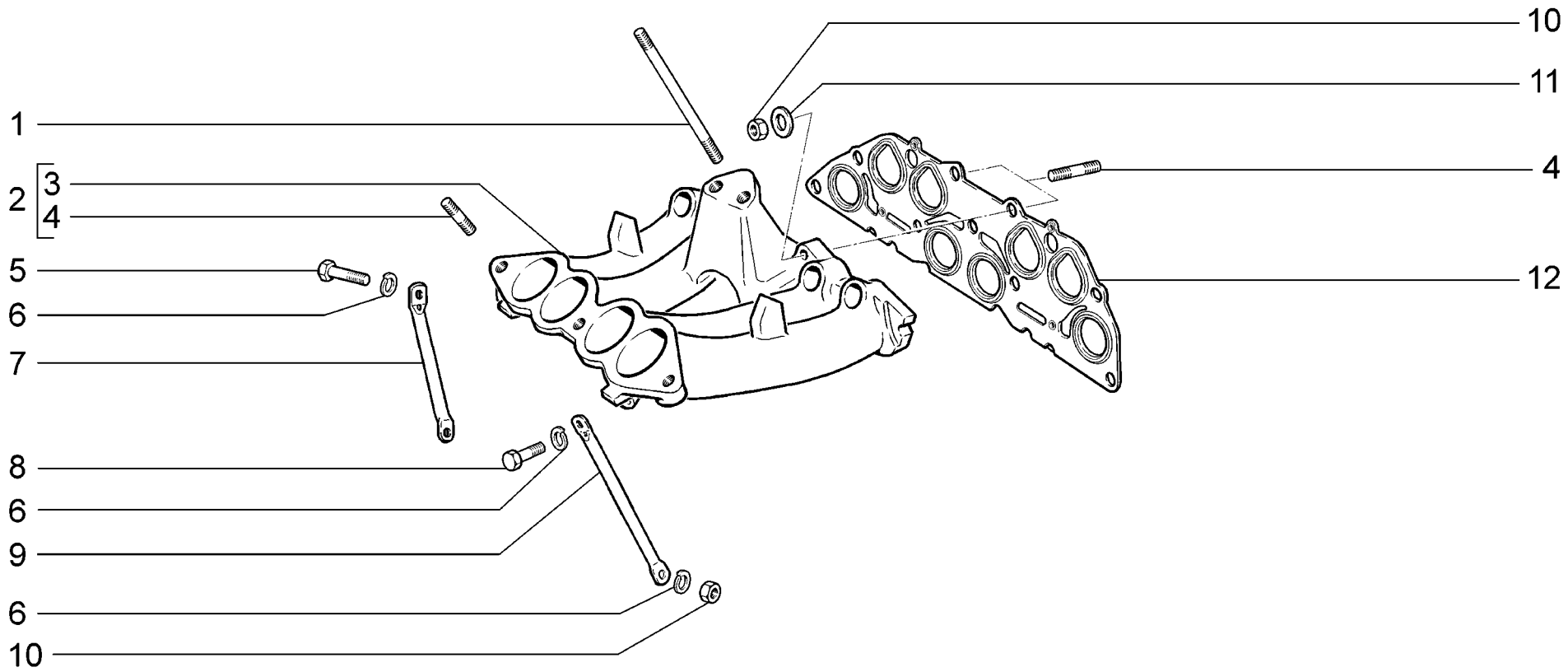

A400	**Труба впускная** **Intake manifold** **Tubulure d'admission** **Ansaugrohr** **Tubo de admisión**	**21214-20** **2131-41**

п. / It.	№ изв. / Notif. N.	Дата / Not.Data	Номер детали / Part N.	Применяемость / Application	Кол / QTY	RUS Наименование	GB Description	F Désignation	D Benennung	E Denominación
1			+21230-1008116-10		2	Шпилька длинная	Stud	Goujon	Gewindestift	Espárrago
2			+21230-1008014-00		1	Труба впускная	Intake manifold	Tubulure d'admission	Saugrohr	Tubo de admisión
3			+21230-1008015-00		1	Труба впускная	Intake manifold	Tubulure d'admission	Saugrohr	Tubo de admisión
4			+00001-0035435-21		5	Шпилька M8x25	Stud M8x25	Goujon M8x25	Stift M8x25	Espárrago M8x25
5			+00001-0060438-21		1	Болт M8x30	Bolt M8x30	Boulon M8x30	Schraube M8x30	Tornillo M8x30
6			+00001-0005166-70		3	Шайба 8 пружинная	Spring washer 8	Rondelle élastique 8	Federscheibe 8	Arandela 8 elástica
7			+21230-1008056-00		1	Кронштейн опорный	Bracket	Support	Halter	Soporte
8			+00001-0060436-21		1	Болт M8x25	Bolt M8x25	Boulon M8x25	Schraube M8x25	Tornillo M8x25
9			+21214-1008078-00		1	Кронштейн	Bracket	Support	Halter	Soporte
10			+00001-0061008-11		3	Гайка M8	Nut M8	Ecrou M8	Mutter M8	Tuerca M8
11			+00001-0005196-01		2	Шайба 8	Washer 8	Rondelle 8	Scheibe 8	Arandela 8
12			+21230-1008081-10		1	Прокладка	Gasket	Joint	Dichtung	Junta

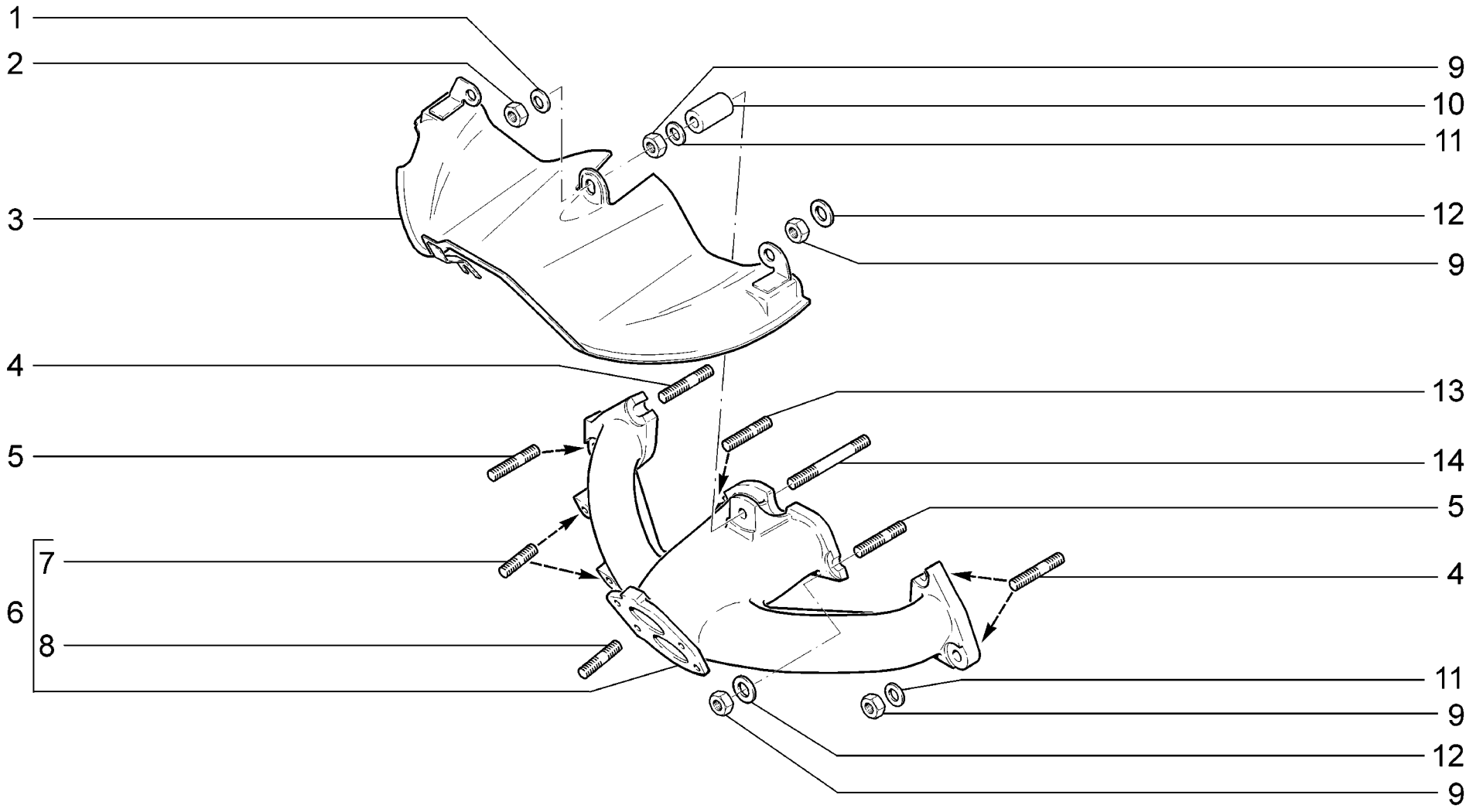

A410	**Коллектор выпускной** **Exhaust manifold** **Collecteur d'échappement** **Auslaßkrümmer** **Colector de escape**	**21214-20** **2131-41**

п. / It.	№ изв. / Notif. N.	Дата / Not.Data	Номер детали / Part N.	Применяемость / Application	Кол / QTY	RUS Наименование	GB Description	F Désignation	D Benennung	E Denominación
1			+00001-0011980-73		3	Шайба 8 пружинная коническая	Spring washer 8, tapered	Rondelle à ressort conique 8	Federscheibe 8	Arandela 8 elástica cónica
2			+00001-0061008-11		3	Гайка М8	Nut M8	Ecrou M8	Mutter M8	Tuerca M8
3			+21214-1008042-00		1	Экран коллектора	Shield, manifold	Ecran de collecteur	Abschirmblech	Pantalla del collector
4			+21214-1008082-00		3	Шпилька	Stud	Goujon	Gewindestift	Espárrago
5			+21214-1008082-20		2	Шпилька	Stud	Goujon	Gewindestift	Espárrago
6			+21230-1008024-00		1	Коллектор выпускной	Exhaust manifold	Collecteur d'échappement	Auslaßkrümmer	Colector de escape
7			+00001-0035166-11		2	Шпилька М8х16	Stud M8x16	Goujon M8x16	Stift M8x16	Espárrago M8x16
8			+00001-0035168-30		4	Шпилька М8х20	Stud M8x20	Goujon M8x20	Stift M8x20	Espárrago M8x20
9			+21214-1008083-00		7	Гайка М8	Nut M8	Ecrou M8	Mutter M8	Tuerca M8
10			+21214-1008156-00		1	Втулка дистанционная	Distance sleeve	Douille entretoise	Distanzhülse	Buje espaciador
11			+00001-0005196-01		3	Шайба 8	Washer 8	Rondelle 8	Scheibe 8	Arandela 8
12			+00002-0204136-01		4	Шайба 8	Washer 8	Rondelle 8	Scheibe 8	Arandela 8
13			+21214-1008082-10		1	Шпилька	Stud	Goujon	Gewindestift	Espárrago
14			+21230-1008082-10		1	Шпилька	Stud	Goujon	Gewindestift	Espárrago

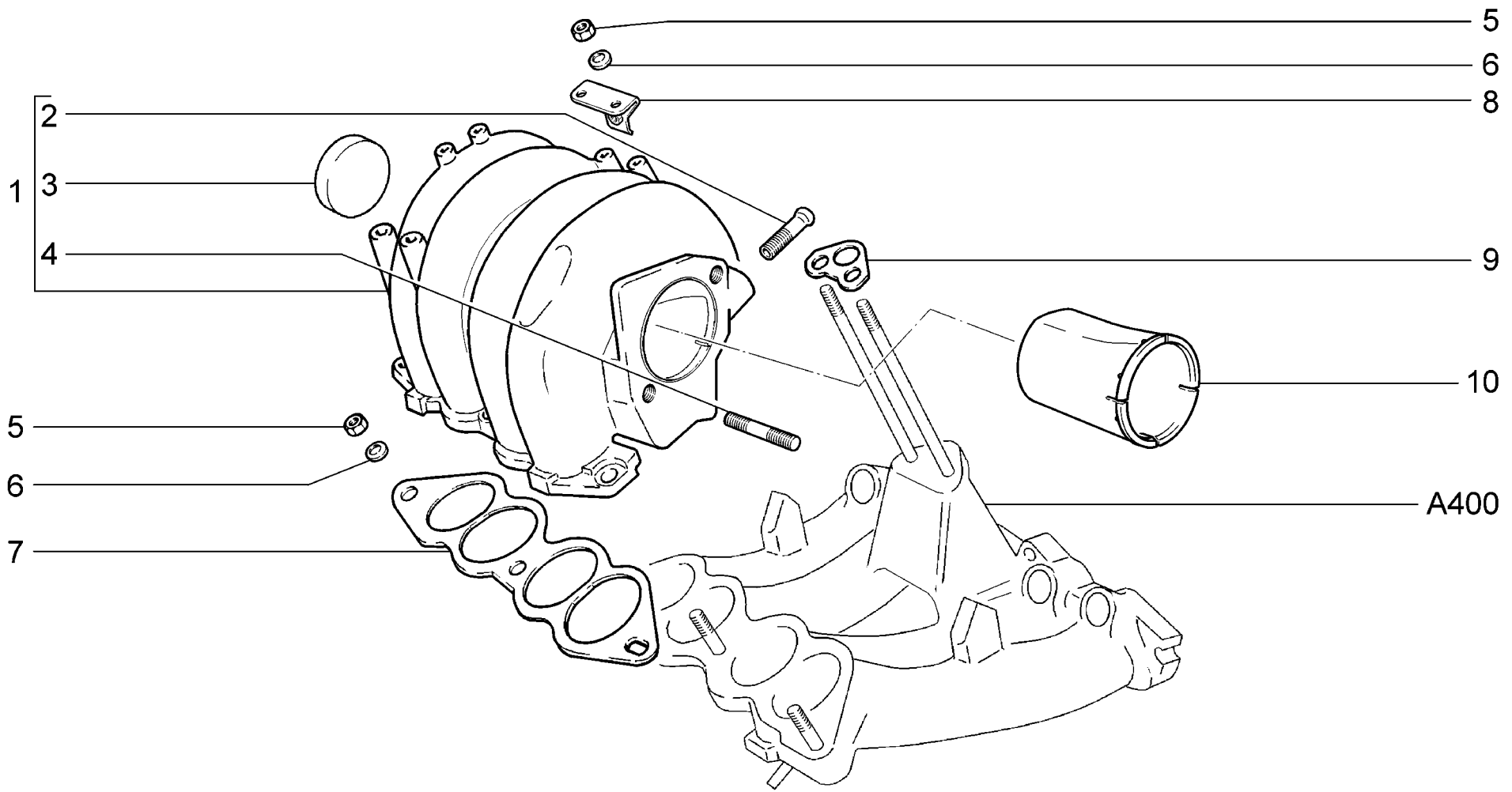

A420	**Ресивер** **Receiver** **Collecteur d'admission** **Sammelrohr** **Recipiente**	**21214-20** **2131-41**

п. / It.	№ изв. / Notif. N.	Дата / Not.Data	Номер детали / Part N.	Применяемость / Application	Кол / QTY	RUS Наименование	GB Description	F Désignation	D Benennung	E Denominación
1			+21230-1008027-00 ~		1	Ресивер	Receiver unit	Récipient	Sammelrohr	Recipiente
1			+21230-1008027-01 ~		1	Ресивер	Receiver unit	Récipient	Sammelrohr	Recipiente
2			+21030-1008021-00		1	Штуцер	Union	Raccord	Stutzen	Racor
3			+00001-0043299-01		1	Заглушка 40 чашечная	Cup stopper 40	Obturateur cuvette 40	Schalenverschlußkappe 40	Obturador 40 a taza
4			+00001-0035434-21		2	Шпилька M8x28	Stud M8x28	Goujon M8x28	Stift M8x28	Espárrago M8x28
5			+00001-0061008-11		5	Гайка M8	Nut M8	Ecrou M8	Mutter M8	Tuerca M8
6			+00001-0011980-73		5	Шайба 8 пружинная коническая	Spring washer 8, tapered	Rondelle à ressort conique 8	Federscheibe 8	Arandela 8 elástica cónica
7			+21230-1008055-00 ~		1	Прокладка ресивера	Gasket, plegnum	Joint de récipient	Sammelrohr-Dichtung	Junta del recipiente
7			+21230-1008055-01 ~		1	Прокладка ресивера	Gasket, plegnum	Joint de récipient	Sammelrohr-Dichtung	Junta del recipiente
8			+21044-1104092-00	(40,41,151)	1	Кронштейн	Bracket	Support	Halter	Soporte
9			+21230-1008033-00 ~		1	Прокладка канала рециркуляции	Gasket	Joint de récipient	Dichtung	Junta
9			+21230-1008033-01 ~		1	Прокладка канала рециркуляции	Gasket	Joint de récipient	Dichtung	Junta
10			+21230-1008122-00		1	Патрубок акустический	Manifold	Tubulure	Stutzen	Tubuladura

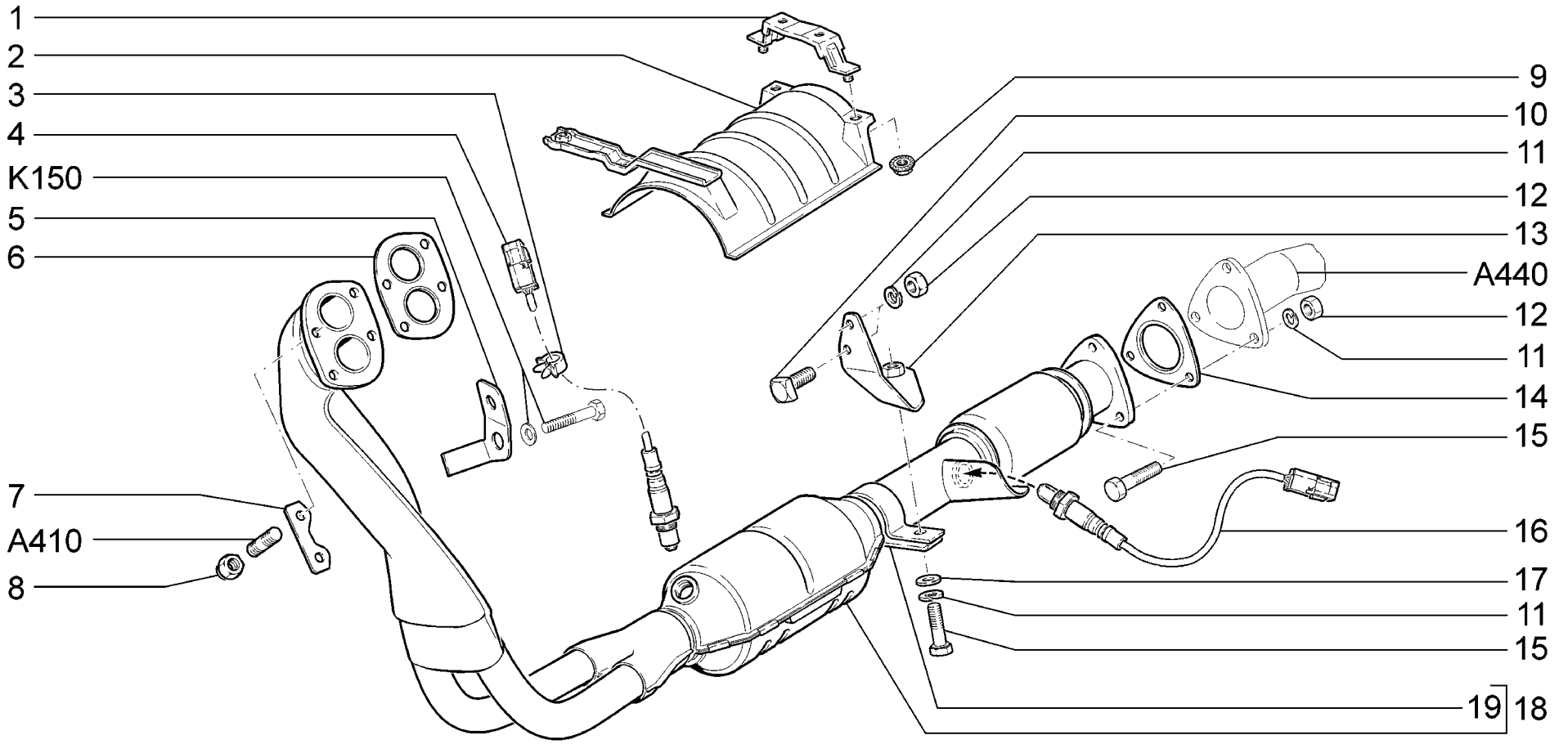

A430	**Трубы выхлопные** **Exhaust pipes** **Tubes d'échappement** **Auspuffröhre** **Tubos de escape**	**21214-20** **2131-41**

п. / It.	№ изв. / Notif. N.	Дата / Not.Data	Номер детали / Part N.	Применяемость / Application	Кол / QTY	RUS Наименование	GB Description	F Désignation	D Benennung	E Denominación
1			+21214-1206044-00		1	Кронштейн	Bracket	Support	Haltebock	Soporte
2			+21214-1206018-00		1	Экран	Screen	Ecran	Abschirmung	Pantalla
3			+00001-0045694-80		1	Скоба 10	Clamp 10	Etrier 10	Kabelschelle 10	Grapa 10
4			+11180-3850010-00		1	Датчик кислородный	Oxygen sensor	SondeLambda	Lambda-Sonde	SondaLambda
5			+21214-3850016-00		1	Кронштейн	Bracket	Support	Halter	Soporte
6			+21030-1203020-11 ~		1	Прокладка	Gasket	Joint	Dichtung	Junta
6			+21030-1203020-12 ~		1	Прокладка	Gasket	Joint	Dichtung	Junta
6			+21030-1203020-14 ~		1	Прокладка	Gasket	Joint	Dichtung	Junta
6			+21030-1203020-17 ~		1	Прокладка	Gasket	Joint	Dichtung	Junta
6			+21030-1203020-18 ~		1	Прокладка	Gasket	Joint	Dichtung	Junta
7			+21210-1203075-00		2	Пластина	Plate	Plaque	Platte	Placa
8			+21080-1203019-01		4	Гайка	Nut	Ecrou	Mutter	Tuerca
9			+00001-0038321-01		5	Гайка М6 с зубчатым буртиком	Toothed collar nut M6	Ecrou M6 à collet denté	Zahnbundmutter M6	Tuerca M6 de collar dentado
10			+00001-0019475-00		1	Болт М8х25	Bolt M8x25	Boulon M8x25	Schraube M8x25	Tornillo M8x25
11			+00001-0005166-70		5	Шайба 8 пружинная	Spring washer 8	Rondelle élastique 8	Federscheibe 8	Arandela 8 elástica
12			+00001-0061008-11		4	Гайка М8	Nut M8	Ecrou M8	Mutter M8	Tuerca M8
13			+21214-1203025-10		1	Кронштейн	Bracket	Support	Haltebock	Soporte
14			+21100-1203021-12		1	Прокладка	Gasket	Joint	Dichtung	Junta
15			+00001-0060438-21		4	Болт М8х30	Bolt M8x30	Boulon M8x30	Schraube M8x30	Tornillo M8x30
16			+11180-3850010-00		1	Датчик кислородный	Oxygen sensor	SondeLambda	Lambda-Sonde	SondaLambda
17			+00001-0005196-01		1	Шайба 8	Washer 8	Rondelle 8	Scheibe 8	Arandela 8
18			+21214-1203010-30	(E-3)	1	Труба приемная	Exhaustdownpipe	Tube avant	Vorrohr	Tubo de admisión
18			+21214-1203010-40	(E-4)	1	Труба приемная	Exhaustdownpipe	Tube avant	Vorrohr	Tubo de admisión
19			+21210-1203043-00		1	Хомут	Clip	Collier	Schraubenschelle	Abrazadera

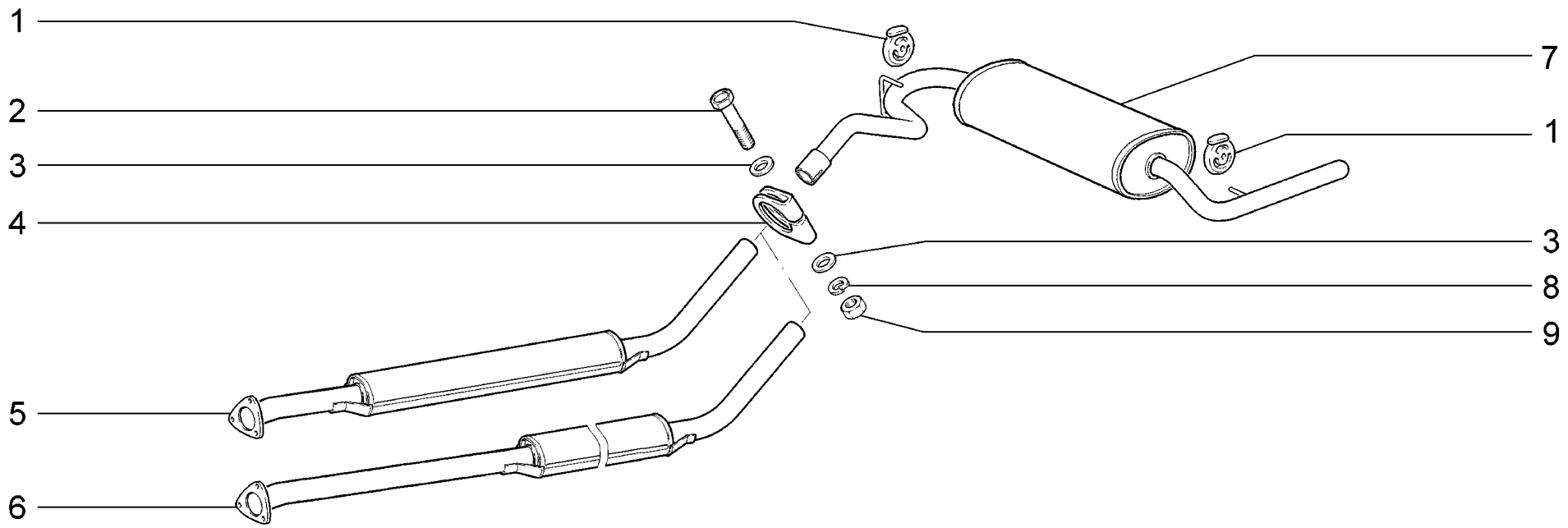

A440	**Глушители** **Silencers** **Silencieux** **SchalldKmpfer** **Silenciadores**	**21214-20 (01)** **2131-41 (02)**

п. / It.	№ изв. / Notif. N.	Дата / Not.Data	Номер детали / Part N.	Применяемость / Application	Кол / QTY	RUS Наименование	GB Description	F Désignation	D Benennung	E Denominación
1			+21213-1203073-00		2	Подушка подвески глушителя	Suspension ring, silencer	Tampon de suspension de silencieux	Gummilager	Casquillo elástico de silencioso
2			+00001-0060448-21		1	Болт M8x80	Bolt M8x80	Boulon M8x80	Schraube M8x80	Tornillo M8x80
3			+00001-0005196-01		2	Шайба 8	Washer 8	Rondelle 8	Scheibe 8	Arandela 8
4			+21010-1203031-00		1	Хомут	Clip	Collier	Schraubenschelle	Abrazadera
5			+21214-1200020-20 ~	(01)	1	Глушитель дополнительный	Intermediate silencer	Silencieux additionnel	Nachschalldämpfer	Silenciador adicional
5			+21214-1200020-22 ~	(01)	1	Глушитель дополнительный	Intermediate silencer	Silencieux additionnel	Nachschalldämpfer	Silenciador adicional
6			+21313-1200020-30	(02)	1	Глушитель дополнительный	Intermediate silencer	Silencieux additionnel	Nachschalldämpfer	Silenciador adicional
7			+21214-1200010-00 ~		1	Глушитель основной	Main silencer	Silencieux principal	Vorschalldämpfer	Silenciador principal
7			+21214-1200010-02 ~		1	Глушитель основной	Main silencer	Silencieux principal	Vorschalldämpfer	Silenciador principal
8			+00001-0005166-70		1	Шайба 8 пружинная	Spring washer 8	Rondelle élastique 8	Federscheibe 8	Arandela 8 elástica
9			+00001-0061008-11		1	Гайка M8	Nut M8	Ecrou M8	Mutter M8	Tuerca M8

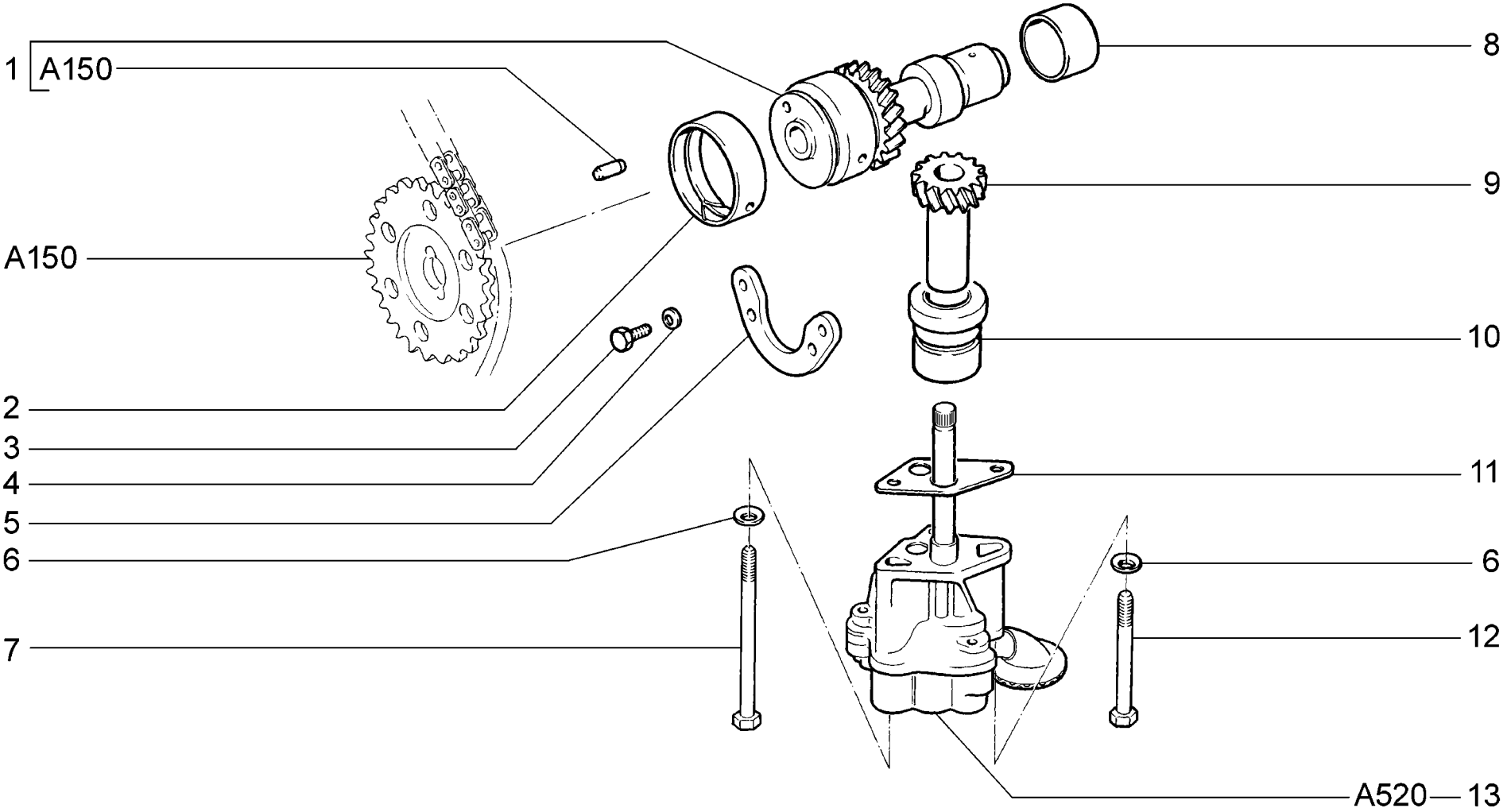

A500	**Насос масляный и привод** **Oil pump and its drive** **Pompe à huile et commande** **Ölpumpe und Ölpumpenantrieb** **Bomba de aceite y mando**	**21214-20** **2131-41**

п. / It.	№ изв. / Notif. N.	Дата / Not.Data	Номер детали / Part N.	Применяемость / Application	Кол / QTY	RUS Наименование	GB Description	F Désignation	D Benennung	E Denominación
1			+21214-1011235-00		1	Валик	Shaft	Arbre	Welle	Eje de mando de bomba
2			+21010-1011240-00 ~		1	Подшипник вала передний	Bearing, front	Palier avant	Vorderer Lager	Cojinete delantero
2			+21010-1011240-01 ~		1	Подшипник вала передний	Bearing, front	Palier avant	Vorderer Lager	Cojinete delantero
3			+00001-0009022-21		2	Болт M6x16	Bolt M6x16	Boulon M6x16	Schraube M6x16	Tornillo M6x16
4			+00001-0011977-73		2	Шайба 6 пружинная коническая	Spring washer 6, tapered	Rondelle à ressort conique 6	Federscheibe 6	Arandela 6 elástica cónica
5			+21010-1006018-00		1	Фланец упорный	Thrust flange	Bride de butée	Anschlagflansch	Brida tope
6			+00001-0011980-73		2	Шайба 8 пружинная коническая	Spring washer 8, tapered	Rondelle à ressort conique 8	Federscheibe 8	Arandela 8 elástica cónica
7			+00001-0060454-21		1	Болт M8x110	Bolt M8x110	Boulon M8x110	Schraube M8x110	Tornillo M8x110
8			+21010-1011241-01		1	Подшипник вала задний	Bearing, rear	Palier arrière	Hinterer Lager	Cojinete trasero
9			+21213-1011228-20		1	Шестерня насоса	Gear, oil pump	Pignon de pompe	Olpumpenritzel	Piñón de bomba
10			+21010-1011229-00		1	Втулка	Bush	Douille	Buchse	Buje
11			+21010-1011021-00 ~		1	Прокладка	Gasket	Joint	Dichtung	Junta
11			+21070-1011021-00 ~		1	Прокладка насоса	Pump gasket	Joint de pompe	Pumpendichtung	Junta de la bomba
11			+21070-1011021-01 ~		1	Прокладка насоса	Pump gasket	Joint de pompe	Pumpendichtung	Junta de la bomba
12			+00001-0060450-21		1	Болт M8x90	Bolt M8x90	Boulon M8x90	Schraube M8x90	Tornillo M8x90
13			+21210-1011010-00		1	Насос масляный	Oil pump	Pompe à huile	Olpumpe	Bomba de aceite

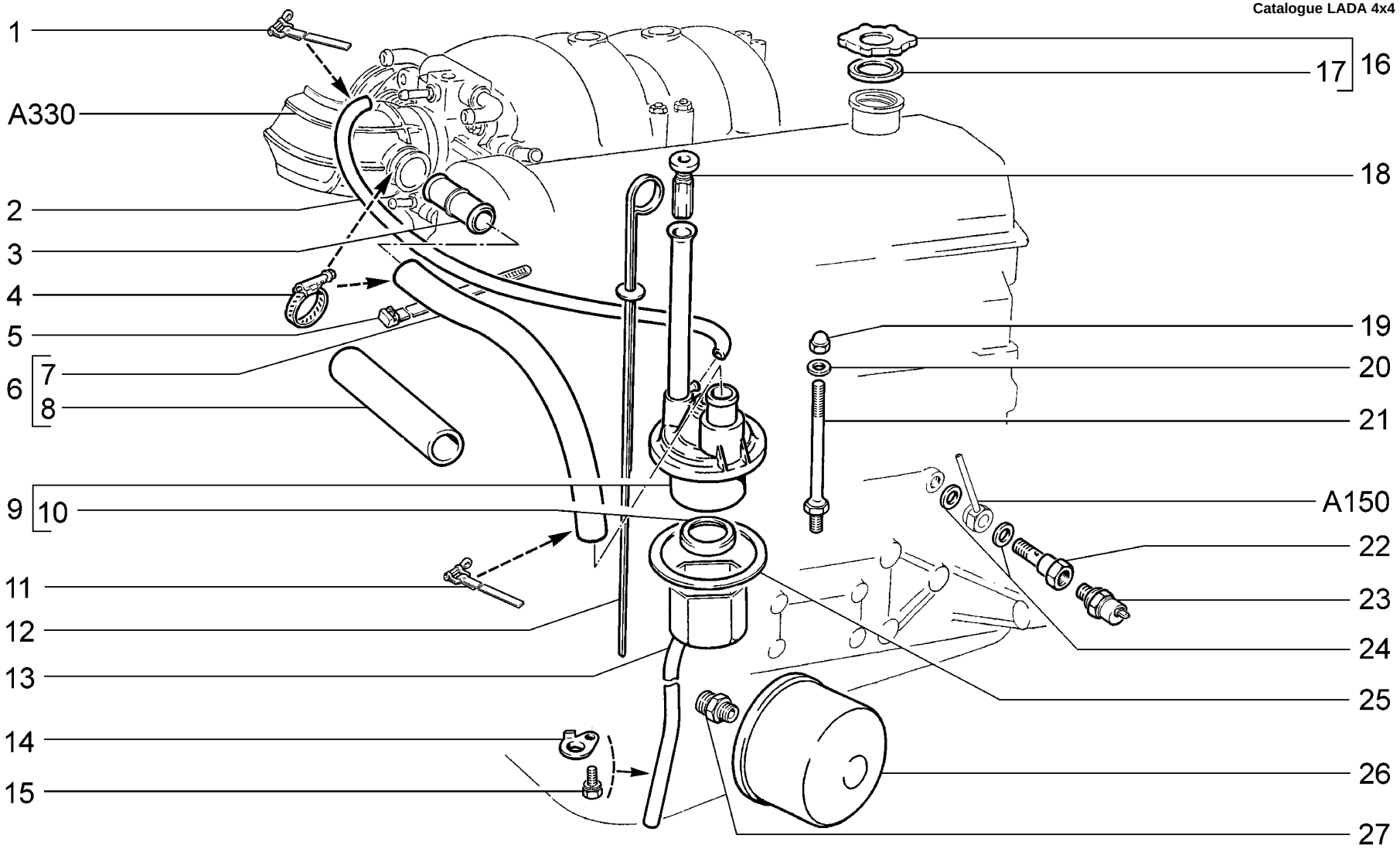

A510	**Маслоотделитель и фильтр масляный** **Oil separator and oil cleaner** **DOshuileur et filtre И huile** **Elabscheider und Elfilter** **Separador del aceite y filtro de aceite**	**21214-20** **2131-41**

п. / It.	№ изв. / Notif. N.	Дата / Not.Data	Номер детали / Part N.	Применяемость / Application	Кол / QTY	RUS Наименование	GB Description	F Désignation	D Benennung	E Denominación
1			+00001-0021700-90		2	Хомут 16 ленточный	Retaining strap 16	Collier à ruban 16	Bandschelle 16 mm d	Abrazadera 16 de cinta
2			+21230-1014240-00		1	Шланг вентиляции 810 мм	Vent hose 810 mm	Tuyau de ventilation 810 mm	Schlauch 810 mm	Tubo de ventilación 810 mm
3			+21230-1014059-10		1	Патрубок соединительный	Connection pipe	Tubulure de liaison	Verbindungsrohr	Tubuladura
4			+21080-1300080-60 ~		2	Хомут винтовой	Screw-type clip	Collier à vis	Schraubenschelle	Abrazadera elicoidal
4			+21080-1300080-61 ~		2	Хомут винтовой	Screw-type clip	Collier à vis	Schraubenschelle	Abrazadera elicoidal
5			+21100-3724308-00		2	Хомут	Clip	Collier	Schelle	Abrazadera
6			+21230-1014054-00		1	Шланг вытяжной в сборе	Discharge hose assy	Tuyau d'aspiration	Entlüftungsschlauch, komlett	Manguera de aspiración en conjunto
7			+21230-1014056-00		1	Шланг вытяжной	Discharge hose	Tuyau d'aspiration	Entlüftungsschlauch	Manguera de aspiración
8			21230-1014063-00		1	Трубка теплоизоляционная 200 мм	Tube 200 mm	Tube 200 mm	Rohr 200 mm	Tubo 200 mm
9			+21230-1014210-00		1	Крышка сапуна	Breather cover	Couvercle de reniflard	Entlüfterdeckel	Tapa respiradero
10			+21010-1014214-00		1	Кольцо маслоотражательное	Oil deflector ring	Segment râcleur d'huile	Ring	Anillo reflector de aceite
11			+00001-0021706-90		1	Хомут 25 ленточный	Retaining strap 25	Collier à ruban 25	Bandschelle 25 mm d	Abrazadera 25 de cinta
12			+21210-1009050-00		1	Указатель уровня масла	Oil level dipstick	Jauge à huile	Olmeßstab	Indicador del nivel de aceite
13			+21210-1014200-00		1	Маслоотделитель	Oil separator	Déshuileur	Ölabscheider	Separador de aceite
14			+21010-1014205-00		1	Фиксатор	Retainer	Verrou	Riegel	Fijador
15			+00001-0038241-11		1	Болт M6x12 с пружинной шайбой	Bolt M6x12 w/spring washer	Boulon M6x12 avec rondelle élastique	Schraube M6x12 mit Federring	Tornillo M6x12 con arandela elástica
16			+21010-1009146-00		1	Крышка	Cover	Couvercle	Deckel	Tapa
17			+21010-1009140-00		1	Прокладка крышки	Cover gasket	Joint de couvercle	Deckeldichtung	Junta de tapa
18			+21010-1009055-00		1	Уплотнитель	Seal	Joint d'étanchéité	Olmeßstabdichtung	Empaquetadura
19			+00001-0061096-11		1	Гайка M8 глухая	Blind nut M8	Ecrou borgne M8	Hutmutter M8	Tuerca M8 clega
20			+00001-0002600-60		1	Прокладка	Gasket	Joint	Dichtung	Junta
21			+21010-1014218-00		1	Шпилька	Stud	Goujon	Gewindestift	Espárrago
22			+21030-3810310-00		1	Штуцер датчика	Union	Raccord de transmetteur	Geberstutzen	Racor de fijación
23			+21060-3829010-00 ~		1	Датчик контрольной лампы давления масла	Sensor, oil pressure warning lamp	Manocontact de pression d'huile	Oldruckgeber	Sensor de presión de aceite
23			+21060-3829010-01 ~		1	Датчик контрольной лампы давления масла	Sensor, oil pressure warning lamp	Manocontact de pression d'huile	Oldruckgeber	Sensor de presión de aceite
23			+21060-3829010-02 ~		1	Датчик контрольной лампы давления масла	Sensor, oil pressure warning lamp	Manocontact de pression d'huile	Öldruckgeber	Sensor de presión de aceite
24			+00001-0002824-60		2	Прокладка	Gasket	Joint	Dichtring	Junta
25			+21010-1014215-10		1	Прокладка	Gasket	Joint	Dichtung	Junta
26			+21050-1012005-00 ~		1	Фильтр масляный	Oil filter	Filtre à huile	Olfilter	Filtro de aceite
26			+21080-1012005-00 ~		1	Фильтр масляный	Oil filter	Filtre à huile	Olfilter	Filtro de aceite
26			+21080-1012005-08 ~		1	Фильтр масляный	Oil filter	Filtre à huile	Olfilter	Filtro de aceite
26			+21080-1012005-09 ~		1	Фильтр масляный	Oil filter	Filtre à huile	Olfilter	Filtro de aceite
27			+21010-1012150-00		1	Штуцер	Union	Raccord	Stutzen	Racor

A510

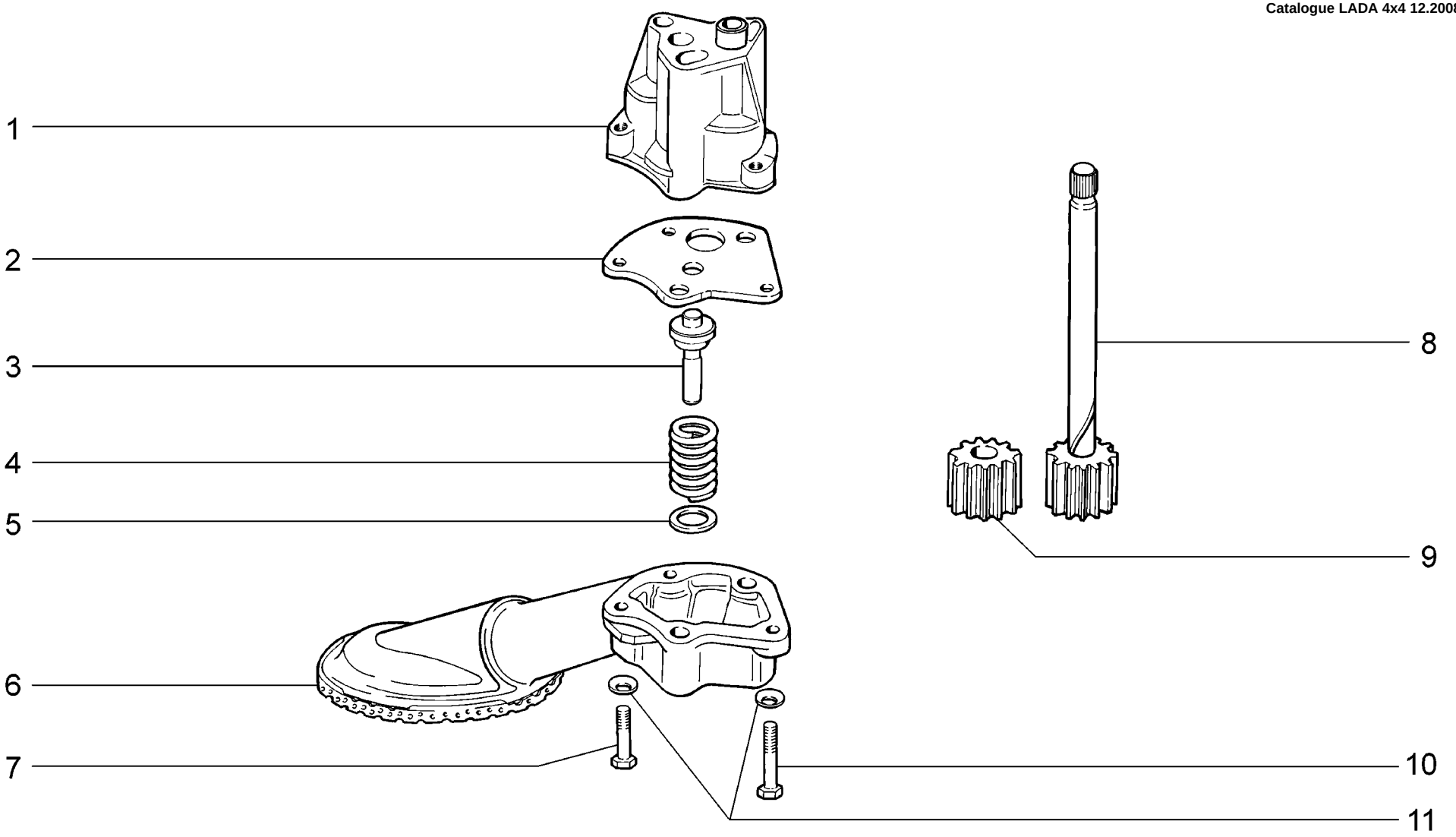

A520	**Насос масляный** **Oil pump** **Pompe à huile** **Ölpumpe** **Bomba de aceite**	**21214-20** **2131-41**

п. / It.	№ изв. / Notif. N.	Дата / Not.Data	Номер детали / Part N.	Применяемость / Application	Кол / QTY	RUS Наименование	GB Description	F Désignation	D Benennung	E Denominación
1			21010-1011015-00		1	Корпус насоса	Pump body	Corps de pompe	Pumpengehäuse	Cuerpo de bomba
2			21010-1011052-00		1	Крышка насоса	Pump cover	Couvercle de pompe	Ölpumpendeckel	Tapa de bomba
3			+21010-1011090-00		1	Клапан редукционный	Pressure relief valve	Soupape de décharge	Druckminderer	Válvula reductora
4			+21010-1011058-00		1	Пружина	Spring	Ressort	Feder	Muelle
5			+21010-1011060-00		1	Шайба	Washer	Rondelle	Scheibe	Arandela
6			+21210-1011070-00		1	Патрубок	Oil pump inlet pipe	Tubulure	Stutzen	Tubuladura
7			+00001-0009028-21		1	Болт M6x30	Bolt M6x30	Boulon M6x30	Schraube M6x30	Tornillo M6x30
8			+21010-1011040-00		1	Валик	Shaft	Arbre	Welle	Eje
9			+21010-1011032-00		1	Шестерня ведомая	Driven gear	Pignon entraîné	Ölpumpenzahnrad	Piñón conducido
10			+00001-0009030-21		2	Болт M6x35	Bolt M6x35	Boulon M6x35	Schraube M6x35	Tornillo M6x35
11			+00001-0011977-73		2	Шайба 6 пружинная коническая	Spring washer 6, tapered	Rondelle à ressort conique 6	Federscheibe 6	Arandela 6 elástica cónica

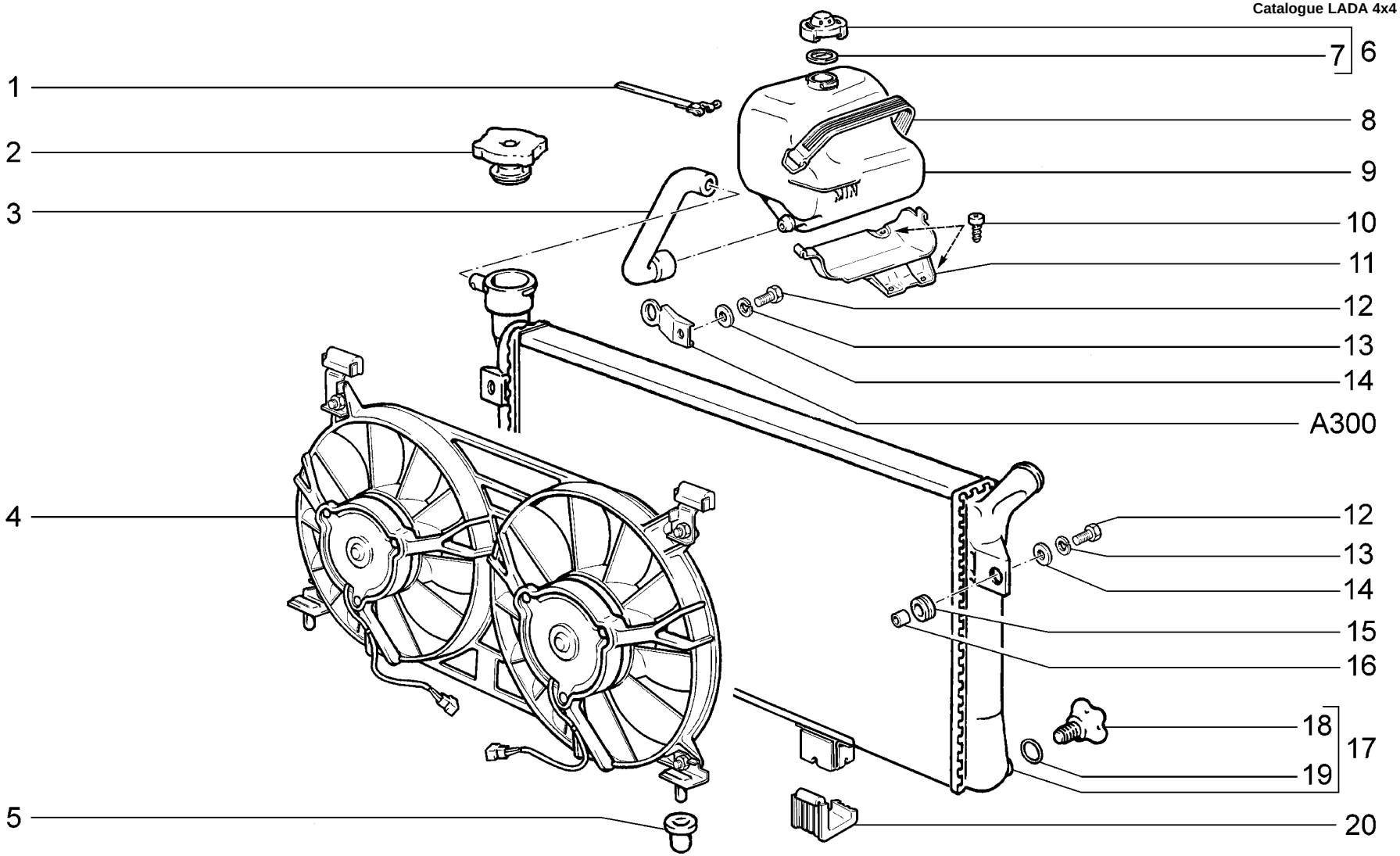

A600	**Радиатор и бачок расширительный** **Radiator and expansion tank** **Radiateur et vase d'expansion** **Kühler und Ausdehnungsbehälter** **Radiador y depósito de expansión**	**21214-20** **2131-41**

п. / It.	№ изв. / Notif. N.	Дата / Not.Data	Номер детали / Part N.	Применяемость / Application	Кол / QTY	RUS Наименование	GB Description	F Désignation	D Benennung	E Denominación
1			+00001-0021706-90		2	Хомут 25 ленточный	Retaining strap 25	Collier à ruban 25	Bandschelle 25 mm d	Abrazadera 25 de cinta
2			+21073-1304010-00		1	Пробка радиатора	Radiator cap	Bouchon de radiateur	Kühlerverschlußdeckel	Tapón del radiador
3			+21214-1303095-01		1	Шланг соединительный	Connecting hose	Flexible de raccordement	Verbindungsschlauch	Manguito de unión
4			+21214-1300024-41 ~		1	Электровентиляторы с кожухом в сборе	Electric fans with cowl assy	Motoventilateurs avec capot complet	Lüfter mit Gehäuse, kompl.	Ventiladores eléctrico con soporte en conjunto
4			+21214-1300024-43 ~		1	Электровентиляторы с кожухом в сборе	Electric fans with cowl assy	Motoventilateurs avec capot complet	Lüfter mit Gehäuse, kompl.	Ventiladores eléctrico con soporte en conjunto
5			+11110-1302060-00		2	Опора радиатора	Radiator mounting rubber	Appui de radiateur	Kühlerlager	Soporte del radiador
6			+21050-1311065-00		1	Пробка расширительного бачка	Expansion tank cap	Bouchon de vase d'expansion	Ausgleichsbehälterverschlußdeckel	Tapón de depósito de expansión
7			+21010-1311067-00		1	Прокладка	Gasket	Joint	Dichtung	Junta
8			+21050-1311090-00		1	Ремень расширительного бачка	Expansion tank rubber strip	Courroie de vase d'expansion	Ausgleichsbehälterriemen	Correa de depósito de expansión
9			+21214-1311014-00		1	Бачок расширительный	Expansion tank	Vase d'expansion	Ausgleichsbehälter	Depósito de expansión
10			+00001-0076710-01		3	Винт самонарезающий	Self-tapping screw	Vis taraudeuse	Blechschraube	Tornillo autorroscante
11			+21214-1311082-00		1	Кронштейн	Bracket	Support	Halter	Soporte
12			+00001-0009024-21		2	Болт M6x20	Bolt M6x20	Boulon M6x20	Schraube M6x20	Tornillo M6x20
13			+00001-0005164-70		2	Шайба 6 пружинная	Spring washer 6	Rondelle élastique 6	Federscheibe 6	Arandela 6 elástica
14			+00001-0026437-01		2	Шайба 6	Washer 6	Rondelle 6	Scheibe 6	Arandela 6
15			+00001-0003961-80		2	Кольцо уплотнительное	Sealing ring	Bague d'étanchéité	Dichtring	Anillo de empaquetadura
16			+21010-1302065-00		2	Втулка	Bush	Douille entretoise	Buchse	Buje
17			+21214-1301012-20		1	Радиатор	Radiator	Radiateur	Kühler	Radiador
18			+21080-1305027-00		1	Пробка сливная	Drain plug	Bouchon de vidange	Ablaßschraube	Tapón de drenaje
19			+21080-1305029-00		1	Кольцо уплотнительное	Sealing ring	Bague d'étanchéité	Dichtring	Anillo de empaquetadura
20			+21010-1302060-00		2	Опора радиатора	Radiator mounting rubber	Appui de radiateur	Kühlerlager	Soporte del radiador

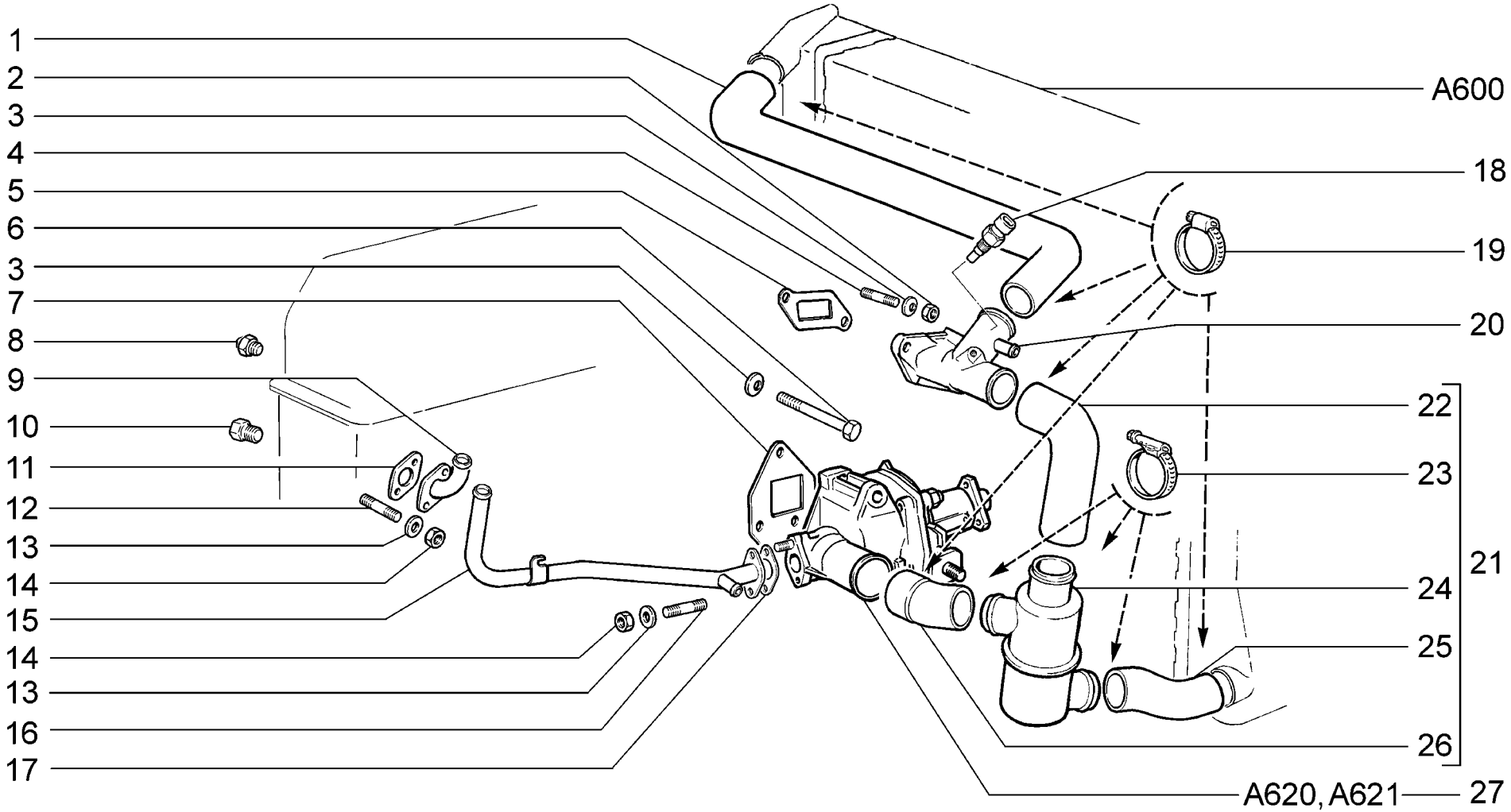

A610	**Насос водяной и трубопроводы** **Water pump and lines** **Pompe à eau et durits** **Wasserpumpe und Rohrleitungen** **Bomba de agua y tuberìas**	**21214-20** **2131-41**

п. / It.	№ изв. / Notif. N.	Дата / Not.Data	Номер детали / Part N.	Применяемость / Application	Кол / QTY	RUS Наименование	GB Description	F Désignation	D Benennung	E Denominación
1			+21214-1303025-00		1	Шланг подводящий	Supply hose	Tuyau d'arrivée	Einlaufschlauch	Manguera de entrada
2			+00001-0061008-11		2	Гайка М8	Nut M8	Ecrou M8	Mutter M8	Tuerca M8
3			+00001-0011980-73		5	Шайба 8 пружинная коническая	Spring washer 8, tapered	Rondelle à ressort conique 8	Federscheibe 8	Arandela 8 elástica cónica
4			+00001-0035435-21		2	Шпилька М8х25	Stud M8x25	Goujon M8x25	Stift M8x25	Espárrago M8x25
5			+21010-1303017-00 ~		1	Прокладка патрубка	Gasket	Joint de tubulure	Auslaufstutzendichtung	Junta de la tubadura
5			+21070-1303017-00 ~		1	Прокладка патрубка	Gasket	Joint de tubulure	Auslaufstutzendichtung	Junta de la tubadura
5			+21070-1303017-01 ~		1	Прокладка патрубка	Gasket	Joint de tubulure	Auslaufstutzendichtung	Junta de la tubadura
5			+21070-1303017-03 ~		1	Прокладка патрубка	Gasket	Joint de tubulure	Auslaufstutzendichtung	Junta de la tubadura
5			+21070-1303017-04 ~		1	Прокладка патрубка	Gasket	Joint de tubulure	Auslaufstutzendichtung	Junta de la tubadura
5			+21214-1303017-00	(40,41)	1	Прокладка	Gasket	Joint	Dichtung	Junta
6			+00001-0060439-21		2	Болт М8х35	Bolt M8x35	Boulon M8x35	Schraube M8x35	Tornillo M8x35
6			+00001-0060451-21		1	Болт М8х95	Bolt M8x95	Boulon M8x95	Schraube M8x95	Tornillo M8x95
7			+21070-1307048-00 ~		1	Прокладка	Gasket	Joint	Dichtung	Junta
7			+21070-1307048-01 ~		1	Прокладка	Gasket	Joint	Dichtung	Junta
8			+21010-3808600-00 ~		1	Датчик указателя температуры воды	Water temperature sensor	Sonde de température d'eau	Kühlmitteltemperaturfühler	Transmisor temperatura de agua
8			+21010-3808600-02 ~		1	Датчик указателя температуры воды	Water temperature sensor	Sonde de température d'eau	Kühlmitteltemperaturfühler	Transmisor temperatura de agua
8			+21060-3828110-00 ~		1	Датчик указателя температуры воды	Water temperature sensor	Sonde de température d'eau	Kühlmitteltemperaturfühler	Transmisor temperatura de agua
9			+21210-8101440-00		1	Труба подводящая	Supply pipe	Tube d'arrivée	Zulaufrohr	Tubo de entrada
10			+21010-1305026-00		1	Пробка сливная	Drain plug	Bouchon de vidange	Ablaßschraube	Tapón de drenaje
11			+21010-1303042-00 ~		1	Прокладка фланца	Gasket, flange	Joint de bride	Flanschdichtung	Junta de la brida
11			+21070-1303042-00 ~		1	Прокладка фланца	Gasket, flange	Joint de bride	Flanschdichtung	Junta de la brida
11			+21070-1303042-01 ~		1	Прокладка фланца	Gasket, flange	Joint de bride	Flanschdichtung	Junta de la brida
11			+21070-1303042-03 ~		1	Прокладка фланца	Gasket, flange	Joint de bride	Flanschdichtung	Junta de la brida
11			+21070-1303042-04 ~		1	Прокладка фланца	Gasket, flange	Joint de bride	Flanschdichtung	Junta de la brida
11			+21214-1303042-00	(40,41)	1	Прокладка	Gasket	Joint	Dichtung	Junta
12			+00001-0035408-21	(40,41)	2	Шпилька М6х14	Stud M6x14	Goujon M6x14	Stift M6x14	Espárrago M6x14
12			+00001-0035412-21		2	Шпилька М6х22	Stud M6x22	Goujon M6x22	Stift M6x22	Espárrago M6x22

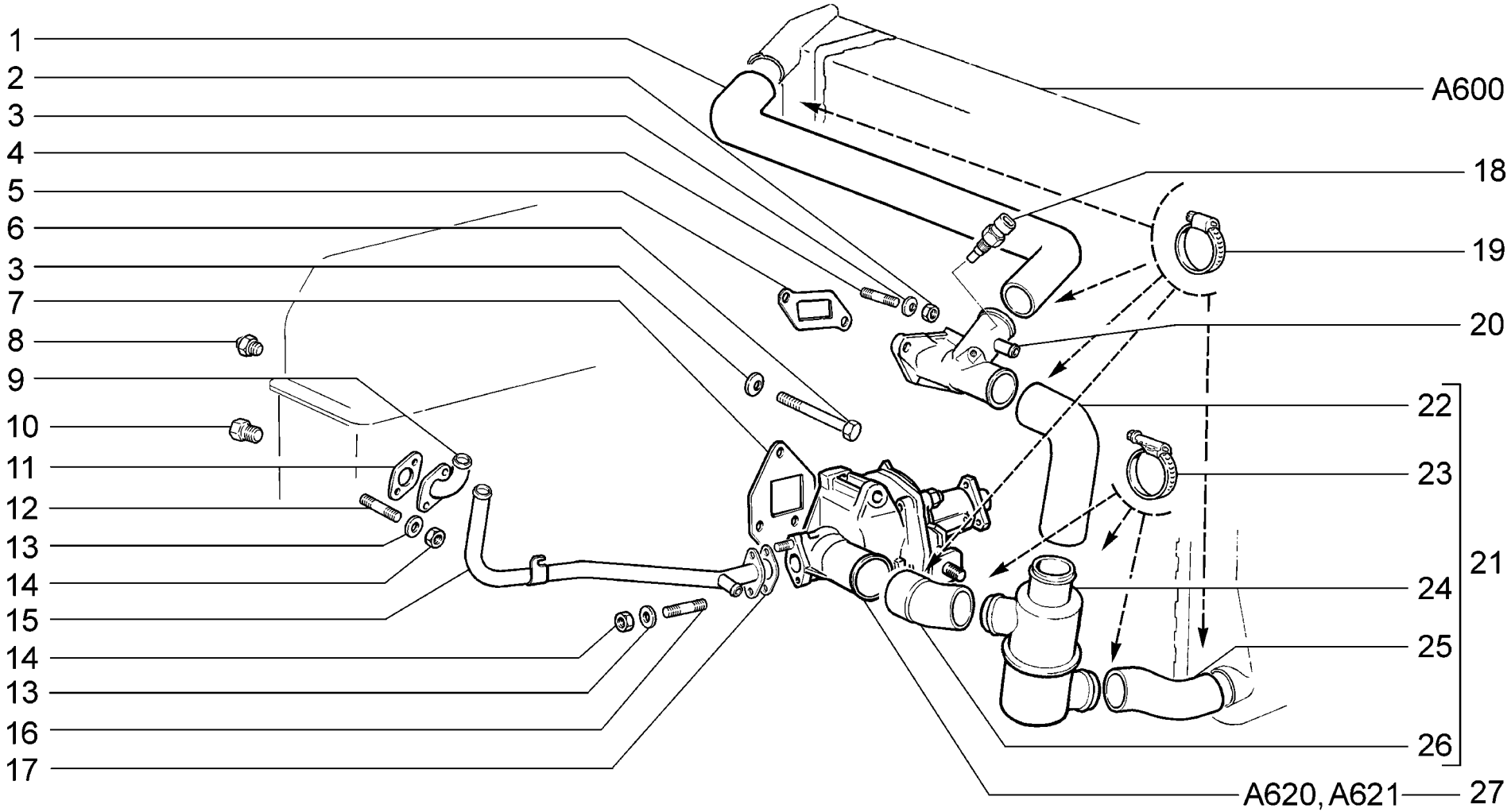

A610	**Насос водяной и трубопроводы** **Water pump and lines** **Pompe à eau et durits** **Wasserpumpe und Rohrleitungen** **Bomba de agua y tuberìas**	**21214-20** **2131-41**

п. / It.	№ изв. / Notif. N.	Дата / Not.Data	Номер детали / Part N.	Применяемость / Application	Кол / QTY	RUS Наименование	GB Description	F Désignation	D Benennung	E Denominación
13			+00001-0011977-73		4	Шайба 6 пружинная коническая	Spring washer 6, tapered	Rondelle à ressort conique 6	Federscheibe 6	Arandela 6 elástica cónica
14			+00001-0058962-11		4	Гайка М6	Nut M6	Ecrou M6	Mutter M6	Tuerca M6
15			+21070-1303018-00		1	Труба отводящая	Return pipe	Tube de départ	Ableitrohr	Tubo de salida
16			+00001-0035408-11		2	Шпилька М6х14	Stud M6x14	Goujon M6x14	Stift M6x14	Espárrago M6x14
17			+21010-1014230-00 ~		1	Прокладка	Gasket	Joint	Dichtung	Junta
17			+21070-1303033-00 ~		1	Прокладка	Gasket	Joint	Dichtung	Junta
17			+21070-1303033-03 ~		1	Прокладка	Gasket	Joint	Dichtung	Junta
17			+21070-1303033-04 ~		1	Прокладка	Gasket	Joint	Dichtung	Junta
17			+21214-1303033-00	(40,41)	1	Прокладка	Gasket	Joint	Dichtung	Junta
18			+21120-3851010-00 ~		1	Датчик температуры	Coolant temperature sender	Sonde de température	Temperaturfühler	Sensor de temperatura
18			+21120-3851010-05 ~		1	Датчик температуры	Coolant temperature sender	Sonde de température	Temperaturfühler	Sensor de temperatura
19			+21080-1300080-20		5	Хомут винтовой	Screw-type clip	Collier à vis	Schraubenschelle	Abrazadera elicoidal
20			+21073-1303014-00		1	Патрубок выпускной	Connection	Tubulure de sortie	Auslaufstutzen	Tubuladura
21			+21213-1300040-00 ~		1	Термостат	Thermostat	Thermostat	Thermostat	Termóstato
21			+21213-1300040-01 ~		1	Термостат	Thermostat	Thermostat	Thermostat	Termóstato
22			+21213-1303090-00		1	Шланг	Hose	Tuyau	Schlauch	Manguera de paso
23			+21080-1300080-70 ~		3	Хомут винтовой	Screw-type clip	Collier à vis	Schraubenschelle	Abrazadera elicoidal
23			+21080-1300080-71 ~		3	Хомут винтовой	Screw-type clip	Collier à vis	Schraubenschelle	Abrazadera elicoidal
24			+21010-1306010-02 ~		1	Термостат	Thermostat	Thermostat	Thermostat	Termóstato
24			+21073-1306010-00 ~		1	Термостат	Thermostat	Thermostat	Thermostat	Termóstato
25			+21213-1303010-00		1	Шланг отводящий	Return hose	Tuyau de départ	Auslaufschlauch	Manguera de salida
26			+21213-1303092-00		1	Шланг соединительный	Connecting hose	Flexible de raccordement	Verbindungsschlauch	Manguito de unión
27			+21070-1307010-00		1	Насос водяной в сборе	Water pump assy	Pompe à eau complète	Wasserpumpe komplett	Bomba de agua en conjunto
27			+21214-1307010-00	(40,41)	1	Насос водяной в сборе	Water pump assy	Pompe à eau complète	Wasserpumpe komplett	Bomba de agua en conjunto

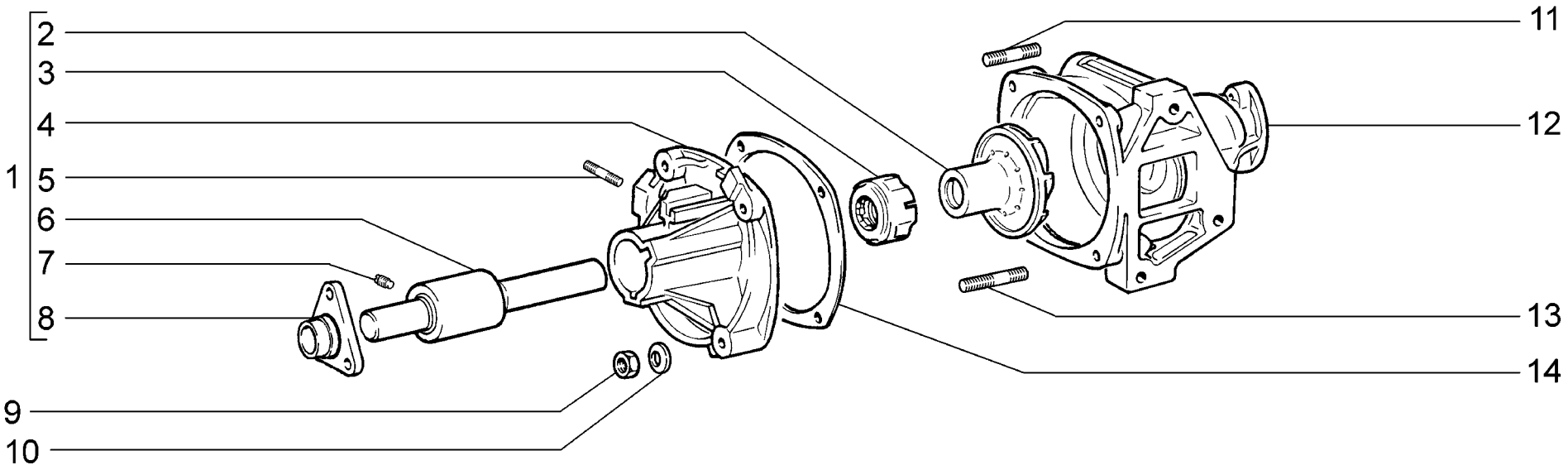

A620	**Насос водяной** **Water pump** **Pompe à eau** **Wasserpumpe** **Bomba de agua**	**21214-20** **2131-41**

п. / It.	№ изв. / Notif. N.	Дата / Not.Data	Номер детали / Part N.	Применяемость / Application	Кол / QTY	RUS Наименование	GB Description	F Désignation	D Benennung	E Denominación
1			+21070-1307011-00		1	Насос водяной	Water pump	Pompe à eau	Wasserpumpe	Bomba de agua
2			21230-1307030-10		1	Крыльчатка насоса	Pump impeller	Turbine de pompe	Flügelrad	Rueda de paletas
3			+21010-1307013-00 ~		1	Сальник водяного насоса	Oil seal, water pump	Garniture d'étanchéité de pompe à eau	Dichtring, Wasserpumpe	Retén de bomba de agua
3			+21010-1307013-01 ~		1	Сальник водяного насоса	Oil seal, water pump	Garniture d'étanchéité de pompe à eau	Dichtring, Wasserpumpe	Retén de bomba de agua
3			+21010-1307013-02 ~		1	Сальник водяного насоса	Oil seal, water pump	Garniture d'étanchéité de pompe à eau	Dichtring, Wasserpumpe	Retén de bomba de agua
3			+21010-1307013-03 ~		1	Сальник водяного насоса	Oil seal, water pump	Garniture d'étanchéité de pompe à eau	Dichtring, Wasserpumpe	Retén de bomba de agua
3			+21080-1307013-00 ~		1	Сальник водяного насоса	Oil seal, water pump	Garniture d'étanchéité de pompe à eau	Dichtring, Wasserpumpe	Retén de bomba de agua
4			21010-1307045-00		1	Крышка насоса	Pump cover	Couvercle de pompe	Pumpendeckel	Tapa de bomba
5			+00001-0035461-21		1	Шпилька M10x1,25x20	StudM10x1.25x20	GoujonM10x1,25x20	StiftM10x1,25x20	Espárrago M10x1,25x20
6			+21010-1307027-00 ~		1	Подшипник водяного насоса	Water pump bearing	Roulement de pompe à eau	Pumpenwelle	Cojinete de bomba de agua
6			+21010-1307027-01 ~		1	Подшипник водяного насоса	Water pump bearing	Roulement de pompe à eau	Pumpenwelle	Cojinete de bomba de agua
6			+21010-1307027-03 ~		1	Подшипник водяного насоса	Water pump bearing	Roulement de pompe à eau	Pumpenwelle	Cojinete de bomba de agua
7			+00001-0037463-30		1	Винт M6x10 установочный	Mounting screw M6x10	Vis de calage M6x10	Stellschraube M4x10	Tornillo M6x10 de ajuste
8			21010-1307024-01		1	Ступица насоса	Hub, water pump	Moyeu de pompe à eau	Pumpennabe	Cubo de la bomba
9			+00001-0061008-11		4	Гайка M8	Nut M8	Ecrou M8	Mutter M8	Tuerca M8
10			+00001-0011980-73		4	Шайба 8 пружинная коническая	Spring washer 8, tapered	Rondelle à ressort conique 8	Federscheibe 8	Arandela 8 elástica cónica
11			+00001-0035433-21		2	Шпилька M8x20	Stud M8x20	Goujon M8x20	Stift M8x20	Espárrago M8x20
12			21010-1307015-00 ~		1	Корпус насоса	Water pump body	Corps de pompe	Wasserpumpengehäuse	Cuerpo de bomba
12			21073-1307015-00 ~		1	Корпус насоса	Water pump body	Corps de pompe	Wasserpumpengehäuse	Cuerpo de bomba
13			+00001-0035437-21		2	Шпилька M8x35	Stud M8x35	Goujon M8x35	Stift M8x35	Espárrago M8x35
14			+21010-1307046-00 ~		1	Прокладка	Gasket	Joint	Dichtung	Junta
14			+21070-1307046-00 ~		1	Прокладка	Gasket	Joint	Dichtung	Junta
14			+21070-1307046-02 ~		1	Прокладка	Gasket	Joint	Dichtung	Junta
14			+21070-1307046-03 ~		1	Прокладка	Gasket	Joint	Dichtung	Junta

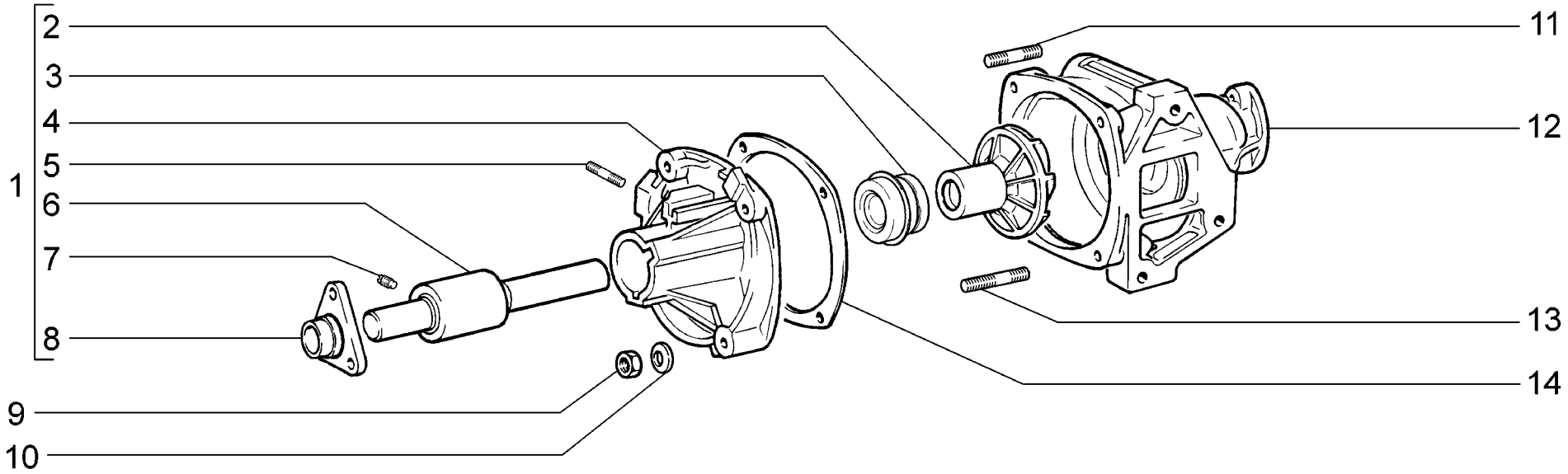

A621	**(40,41)** **Насос водяной** **Water pump** **Pompe à eau** **Wasserpumpe** **Bomba de agua**	**21214-20**

п. / It.	№ изв. / Notif. N.	Дата / Not.Data	Номер детали / Part N.	Применяемость / Application	Кол / QTY	RUS Наименование	GB Description	F Désignation	D Benennung	E Denominación
1			+21073-1307011-00		1	Насос водяной	Water pump	Pompe à eau	Wasserpumpe	Bomba de agua
2			21073-1307030-10		1	Крыльчатка насоса	Pump impeller	Turbine de pompe	Flügelrad	Rueda de paletas
3			+21073-1307013-00		1	Сальник водяного насоса	Oil seal, water pump	Garniture d'étanchéité de pompe à eau	Dichtring, Wasserpumpe	Retén de bomba de agua
4			21010-1307045-00		1	Крышка насоса	Pump cover	Couvercle de pompe	Pumpendeckel	Tapa de bomba
5			+00001-0035461-21		1	Шпилька М10х1,25х20	StudM10x1.25x20	GoujonM10x1,25x20	StiftM10x1,25x20	Espárrago M10x1,25x20
6			+21230-1307027-00	~	1	Подшипник водяного насоса	Water pump bearing	Roulement de pompe à eau	Pumpenwelle	Cojinete de bomba de agua
6			+21230-1307027-01	~	1	Подшипник водяного насоса	Water pump bearing	Roulement de pompe à eau	Pumpenwelle	Cojinete de bomba de agua
7			+00001-0037463-30		1	Винт М6х10 установочный	Mounting screw M6x10	Vis de calage M6x10	Stellschraube M4x10	Tornillo M6x10 de ajuste
8			21010-1307024-01		1	Ступица насоса	Hub, water pump	Moyeu de pompe à eau	Pumpennabe	Cubo de la bomba
9			+00001-0061008-11		4	Гайка М8	Nut M8	Ecrou M8	Mutter M8	Tuerca M8
10			+00001-0011980-73		4	Шайба 8 пружинная коническая	Spring washer 8, tapered	Rondelle à ressort conique 8	Federscheibe 8	Arandela 8 elástica cónica
11			+00001-0035433-21		2	Шпилька М8х20	Stud M8x20	Goujon M8x20	Stift M8x20	Espárrago M8x20
12			21010-1307015-00	~	1	Корпус насоса	Water pump body	Corps de pompe	Wasserpumpengehäuse	Cuerpo de bomba
12			21073-1307015-00	~	1	Корпус насоса	Water pump body	Corps de pompe	Wasserpumpengehäuse	Cuerpo de bomba
13			+00001-0035437-21		2	Шпилька М8х35	Stud M8x35	Goujon M8x35	Stift M8x35	Espárrago M8x35
14			+21214-1307046-00		1	Прокладка	Gasket	Joint	Dichtung	Junta

A621

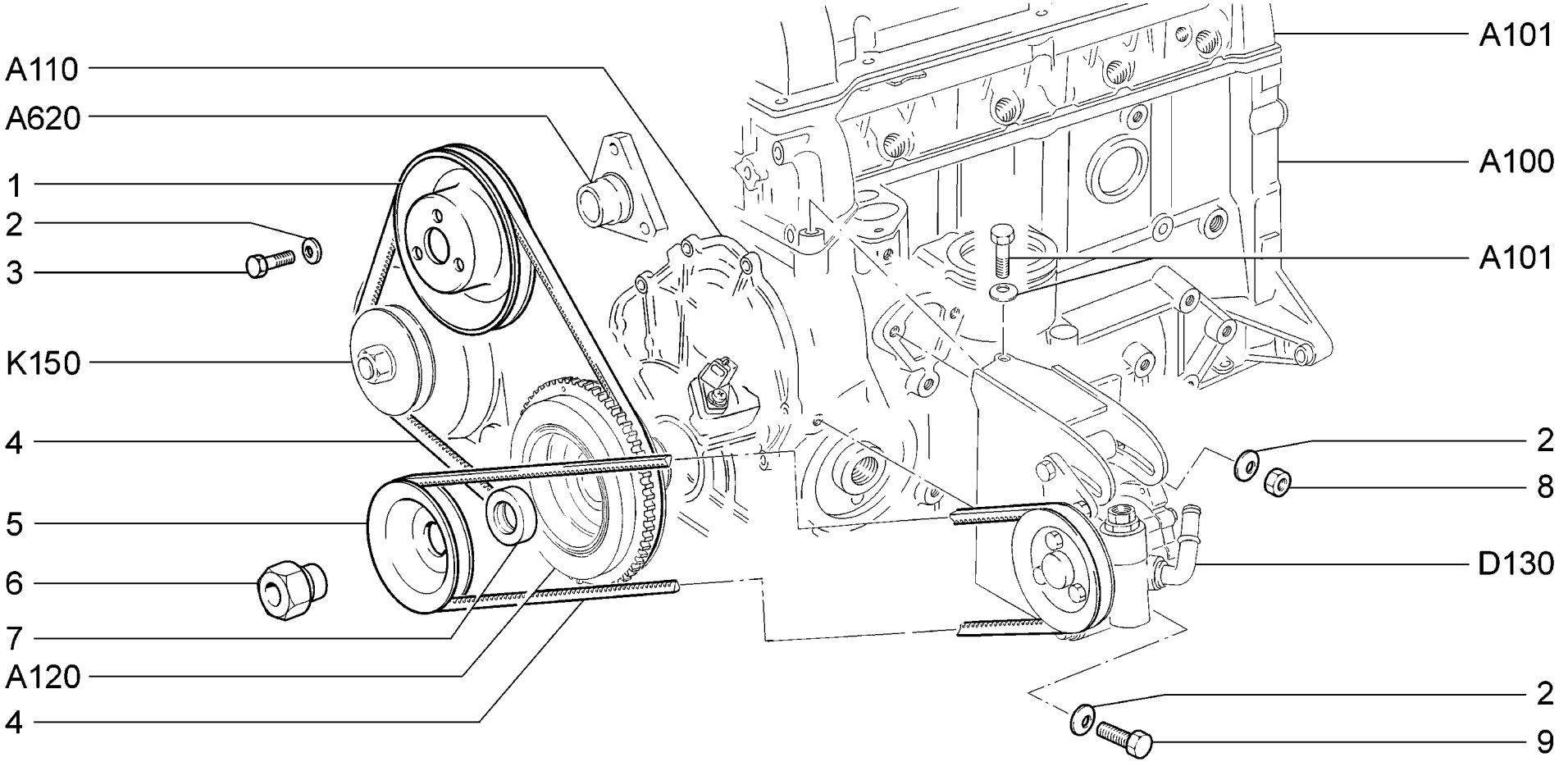

A630	**Привод вспомогательных агрегатов** **Accessory drive** **Commandes des organes auxiliaires** **Antrieb der Nebenaggregate** **Mando de accesorios**	**21214-20** **2131-41**

п. / It.	№ изв. / Notif. N.	Дата / Not.Data	Номер детали / Part N.	Применяемость / Application	Кол / QTY	RUS Наименование	GB Description	F Désignation	D Benennung	E Denominación
1			+21010-1308024-00		1	Шкив	Pulley	Poulie	Riemenscheibe	Polea
2			+00001-0011980-73		5	Шайба 8 пружинная коническая	Spring washer 8, tapered	Rondelle à ressort conique 8	Federscheibe 8	Arandela 8 elástica cónica
3			+00001-0060430-21		3	Болт M8x12	Bolt M8x12	Boulon M8x12	Schraube M8x12	Tornillo M8x12
4			+21070-1308020-00 ~		2	Ремень клиновой	Belt	Courroie	Riemen	Correa
4			+21070-1308020-01 ~		2	Ремень клиновой	Belt	Courroie	Riemen	Correa
5			+21310-3407184-10		1	Шкив насоса гидроусилителя	Power steering pump pulley	Poulie d'entraînement çde la pompe d'assitance	Pumpenscheibe/hydraulische Lenkung	Polea de la bomba de servodirección hidráulica
6			+21214-3407178-00		1	Гайка	Nut	Ecrou	Mutter	Tuerca
7			+21214-3407192-00		1	Проставка	Spacer plate	Intercalaire	Zwischenstück	Inserción
8			+00001-0061008-11		1	Гайка M8	Nut M8	Ecrou M8	Mutter M8	Tuerca M8
9			+00001-0060438-21		1	Болт M8x30	Bolt M8x30	Boulon M8x30	Schraube M8x30	Tornillo M8x30

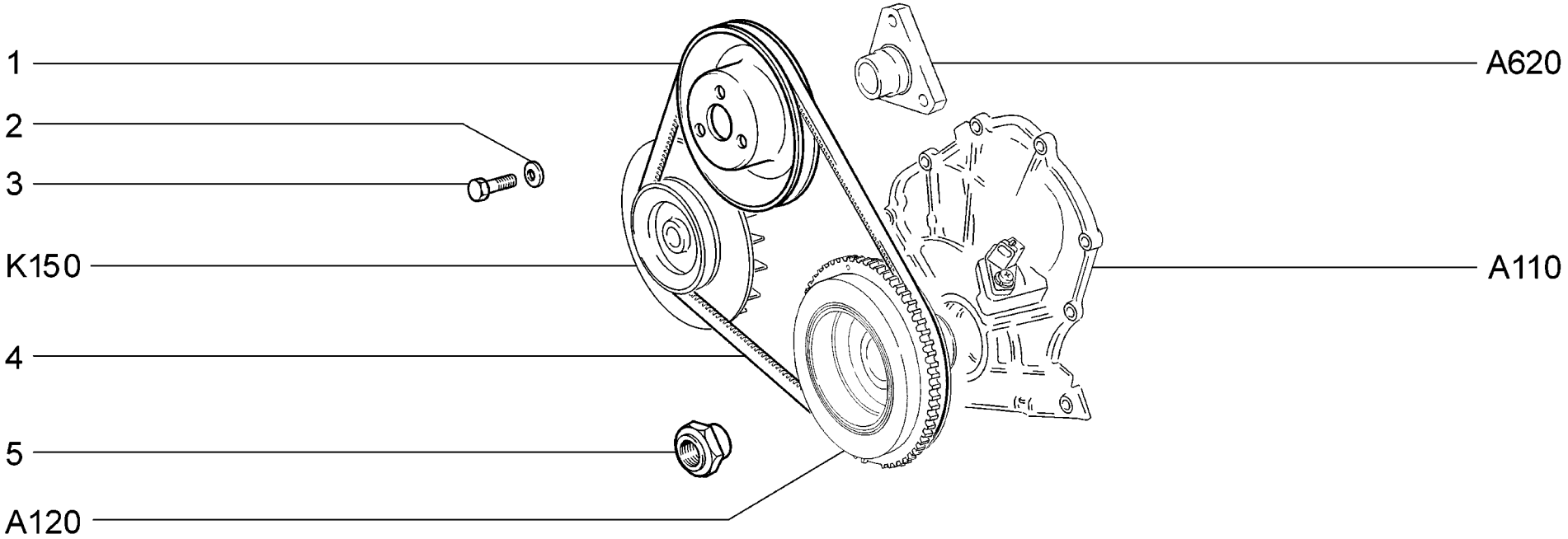

A631	**(01-31)(02-30,130,131)** **Привод вспомогательных агрегатов** **Accessory drive** **Commandes des organes auxiliaires** **Antrieb der Nebenaggregate** **Mando de accesorios**	**21214-20(01)** **2131-41(02)**

п. / It.	№ изв. / Notif. N.	Дата / Not.Data	Номер детали / Part N.	Применяемость / Application	Кол / QTY	RUS Наименование	GB Description	F Désignation	D Benennung	E Denominación
1			+ 21010-1308024-00		1	Шкив	Pulley	Poulie	Riemenscheibe	Polea
2			+ 00001-0011980-73		3	Шайба 8 пружинная коническая	Spring washer 8, tapered	Rondelle à ressort conique 8	Federscheibe 8	Arandela 8 elástica cónica
3			+ 00001-0060430-21		3	Болт M8x12	Bolt M8x12	Boulon M8x12	Schraube M8x12	Tornillo M8x12
4			+ 21070-1308020-00	~	1	Ремень клиновой	Belt	Courroie	Riemen	Correa
4			+ 21070-1308020-01	~	1	Ремень клиновой	Belt	Courroie	Riemen	Correa
5			+ 21050-1005054-00		1	Гайка коленвала	Crankshaft nut	Ecrou de vilebrequin	Kurbelwellenmutter	Tuerca

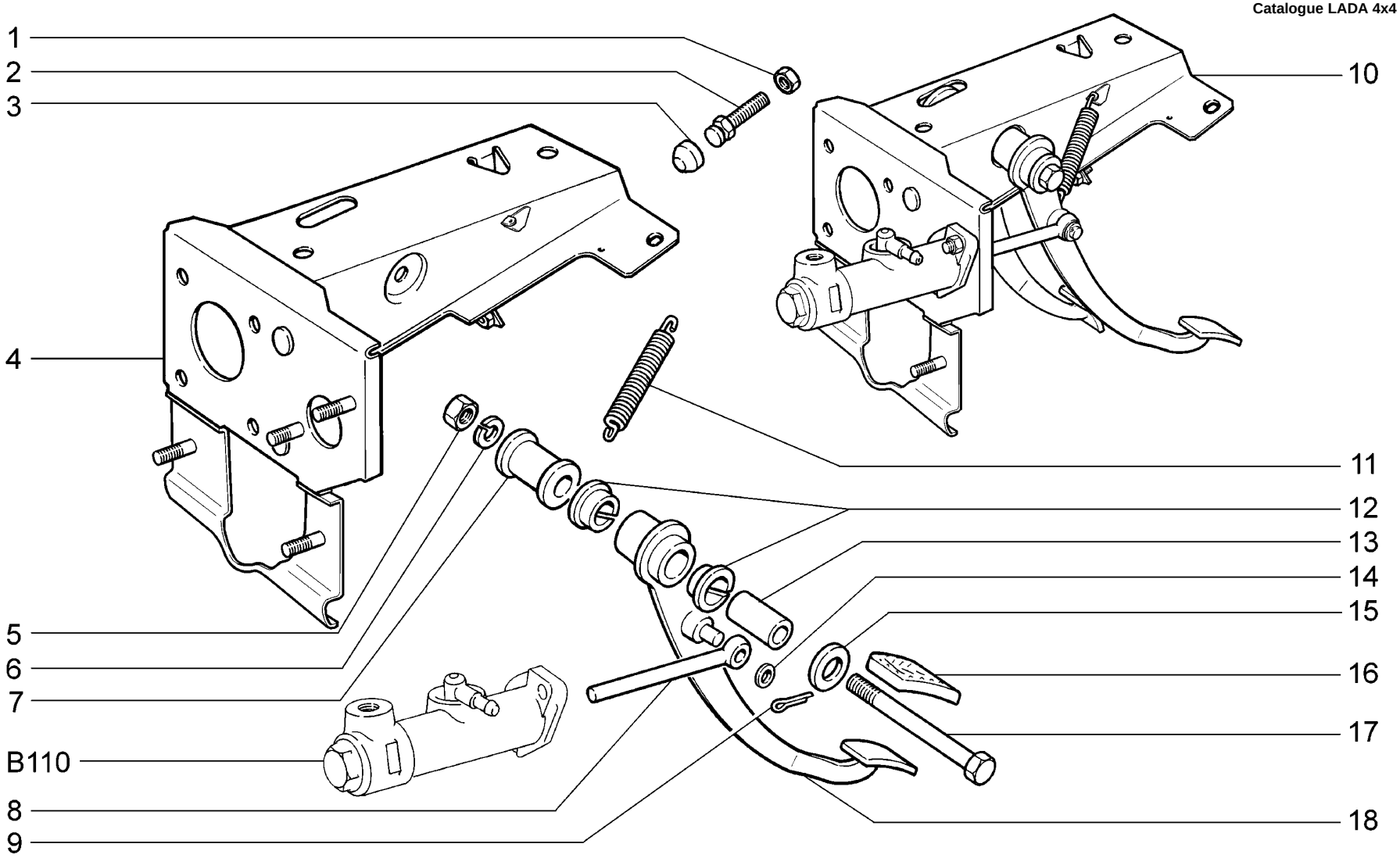

B100	**Механизм управления сцеплением** **Clutch control mechanism** **Mécanisme de contrôle d'embrayage** **Kupplungsbetätigung** **Mecanismo de mando del embrague**	**21214-20** **2131-41**

п. / It.	№ изв. / Notif. N.	Дата / Not.Data	Номер детали / Part N.	Применяемость / Application	Кол / QTY	RUS Наименование	GB Description	F Désignation	D Benennung	E Denominación
1			+00001-0007259-11		1	Гайка М6 низкая	Thin nut M6	Ecrou bas M6	Flachmutter M6	Tuerca M6 baja
2			+21010-1602100-00		1	Винт ограничительный	Limiting screw	Vis de butée	Anschlagschraube	Tornillo limitador
3			+21010-1602102-00		1	Колпачок	Cap	Capuchon	Kappe	Casquete
4			+21213-1602063-00		1	Кронштейн	Bracket	Support	Träger	Soporte
5			+00001-0061036-11		1	Гайка М12х1,25 низкая	Thin nut M12x1.25	Ecrou bas M12x1,25	Flachmutter M12x1,25	Tuerca M12x1,25 baja
6			+00001-0005170-70		1	Шайба 12 пружинная	Spring washer 12	Rondelle élastique 12	Federscheibe 12	Arandela 12 elástica
7			+21030-1602078-00		1	Втулка дистанционная	Distance sleeve	Douille entretoise	Distanzhülse	Buje espaciador
8			+21030-1602568-00		1	Толкатель	Pushrod	Poussoir	Stößel	Empujador
8			+21214-1602568-00	(40,41)	1	Толкатель	Pushrod	Poussoir	Stößel	Empujador
9			+00001-0007343-01		1	Шплинт 2х20	Split pin 2x20	Goupille 2x20	Splint 2x20	Clavija 2x20
10			+21213-1602006-10		1	Педали с кронштейном и гл. цилиндром в сборе	Pedals, bracket and master cylinder assy	Pédales avec le support et le maître-cylindre	Pedale mit Halter und Hauptzylinder komplett	Conjunto de los pedales con soporte y cilindro mae
10			+21214-1602006-00	(40,41)	1	Педали с кронштейном и гл. цилиндром в сборе	Pedals, bracket and master cylinder assy	Pédales avec le support et le maître-cylindre	Pedale mit Halter und Hauptzylinder komplett	Conjunto de los pedales con soporte y cilindro mae
11			+21010-1602094-00		1	Пружина оттяжная	Retracting spring	Ressort de rappel	Feder	Muelle
12			+21010-1602072-00		2	Втулка наружная	Outer bush	Douille extérieure	Außenhülse	Buje exterior
13			+21010-1602069-00		1	Втулка внутренняя	Inner bush	Douille intérieure	Innenbuchse	Buje interior
14			+00001-0026386-01		1	Шайба 10	Washer 10	Rondelle 10	Scheibe 10	Arandela 10
15			+21030-1602084-00		1	Шайба	Washer	Rondelle	Scheibe	Arandela
16			+21010-1602048-00		1	Накладка педали	Pedal pad	Couvre-pédale	Pedalauflage	Goma de pedal
17			+00001-0055422-21		1	Болт М12х1,25х160	Bolt M12x1.25x160	Boulon M12x1,25x160	Schraube M12x1,25x160	Tornillo M12x1,25x160
18			+21030-1602010-00		1	Педаль сцепления	Clutch pedal	Pédale d'embrayage	Kupplungspedal	Pedal de embrague

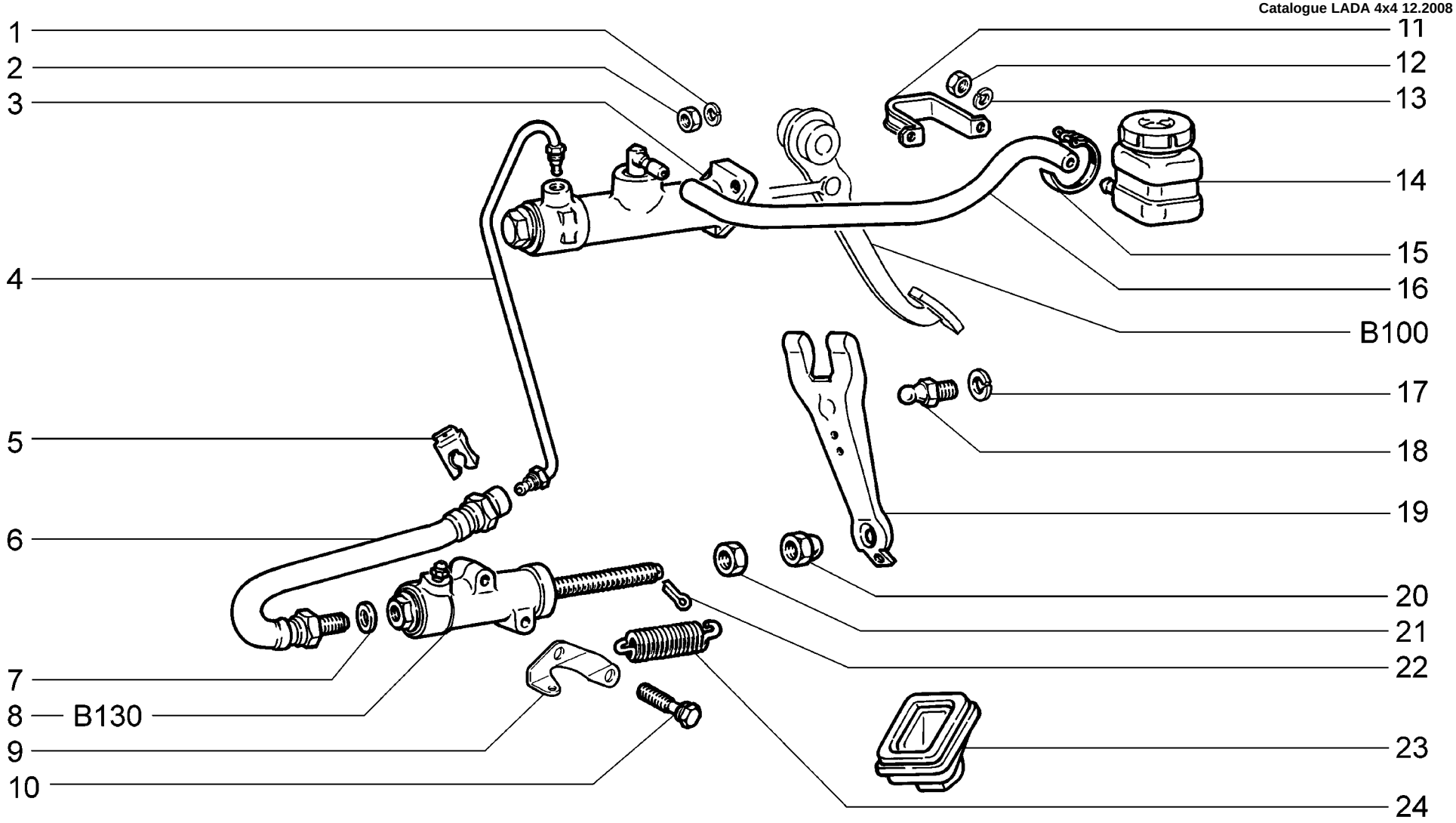

B110	**Привод сцепления** **Clutch drive** **Commande d'embrayage** **Kupplungs-Hydraulik** **Mando de embrague**	**21214-20** **2131-41**

п. / It.	№ изв. / Notif. N.	Дата / Not.Data	Номер детали / Part N.	Применяемость / Application	Кол / QTY	RUS Наименование	GB Description	F Désignation	D Benennung	E Denominación
1			+00001-0005166-70		2	Шайба 8 пружинная	Spring washer 8	Rondelle élastique 8	Federscheibe 8	Arandela 8 elástica
2			+00001-0061008-11		2	Гайка М8	Nut M8	Ecrou M8	Mutter M8	Tuerca M8
3			+21210-1602610-00		1	Цилиндр главный	Master cylinder	Maître-cylindre	Hauptzylinder	Cilindro maestro
4			+21213-1602602-00		1	Трубка привода сцепления	Pipe	Tube	Rohr	Tubo
5			+21010-3506073-00		1	Скоба	Clamp	Etrier	Klammer	Grapa
6			+21010-1602590-00		1	Шланг привода сцепления	Hose	Durit	Schlauch	Manguera
7			+21010-1602596-00		1	Прокладка	Gasket	Joint	Dichtung	Junta
8			+21010-1602510-00		1	Цилиндр привода сцепления	Slave cylinder, clutch operation	Cylindre de commande d'embrayage	Kupplungszylinder	Cilindro de mando de embrague
9			+21010-1602157-01		1	Скоба пружины	Clamp	Etrier de ressort	Bügel	Grapa de muelle
10			+00001-0038268-11		2	Болт М8х45	Bolt M8x45	Boulon M8x45	Schraube M8x45	Tornillo M8x45
11			+21210-1602574-00		1	Хомут	Clip	Collier	Schelle	Abrazadera
12			+00001-0058962-11		2	Гайка М6	Nut M6	Ecrou M6	Mutter M6	Tuerca M6
13			+00001-0005164-70		2	Шайба 6 пружинная	Spring washer 6	Rondelle élastique 6	Federscheibe 6	Arandela 6 elástica
14			+21010-1602560-00		1	Бачок	Brake fluid reservoir	Réservoir	Behälter	Depósito
15			+00001-0021700-90		2	Хомут 16 ленточный	Retaining strap 16	Collier à ruban 16	Bandschelle 16 mm d	Abrazadera 16 de cinta
16			+21210-1602575-00		1	Шланг 400 мм	Hose 400 mm	Tuyau 400 mm	Schlauch 400 mm	Manguera 400 mm
17			+00001-0005168-70		1	Шайба 10 пружинная	Spring washer 10	Rondelle élastique 10	Federscheibe 10	Arandela 10 elástica
18			+21010-1601215-00		1	Опора вилки шаровая	Ball socket	Rotule de fourchette	Kugelzapfen	Bola apoyo
19			+21010-1601200-00		1	Вилка выключения сцепления	Clutch release fork	Fourchette de débrayage	Kupplungsgabel	Horquilla de embrague
20			+21010-1602524-00		1	Гайка регулировочная	Adjuster nut	Ecrou de réglage	Stellmutter	Tuerca de regulación
21			+00001-0061023-11		1	Гайка М8 низкая	Thin nut M8	Ecrou bas M8	Flachmutter M8	Tuerca M8 baja
22			+00001-0007342-01		1	Шплинт 2х15	Split pin 2x15	Goupille 2x15	Splint 2x15	Clavija 2x15
23			+21010-1601211-00		1	Чехол вилки сцепления	Boot, fork	Gaine de fourchette de débrayage	Ausrückgabelmanschette	Funda de la horquilla de embrague
24			+21010-1602155-00		1	Пружина	Spring	Ressort	Feder	Muelle

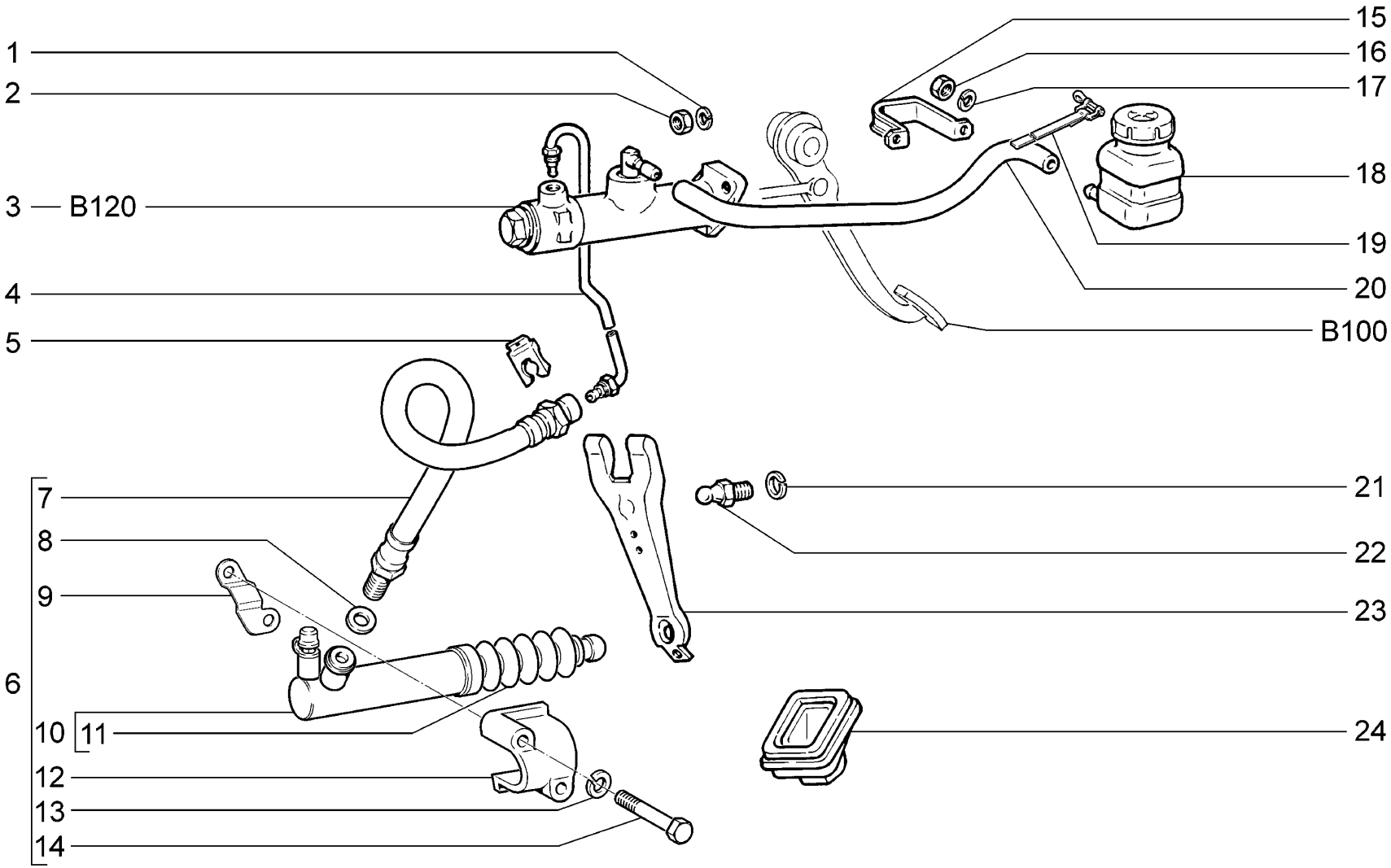

B111	**(40,41)** **Привод сцепления** **Clutch drive** **Commande d'embrayage** **Kupplungs-Hydraulik** **Mando de embrague**	**21214-20**

п. / It.	№ изв. / Notif. N.	Дата / Not.Data	Номер детали / Part N.	Применяемость / Application	Кол / QTY	RUS Наименование	GB Description	F Désignation	D Benennung	E Denominación
1			+00001-0005166-70		2	Шайба 8 пружинная	Spring washer 8	Rondelle élastique 8	Federscheibe 8	Arandela 8 elástica
2			+00001-0061008-11		2	Гайка М8	Nut M8	Ecrou M8	Mutter M8	Tuerca M8
3			+21210-1602610-00		1	Цилиндр главный	Master cylinder	Maître-cylindre	Hauptzylinder	Cilindro maestro
4			+21214-1602602-00		1	Трубка привода сцепления	Pipe	Tube	Rohr	Tubo
5			+21010-3506073-00		1	Скоба	Clamp	Etrier	Klammer	Grapa
6			+21230-1602507-00		1	Цилиндр привода сцепления	Slave cylinder, clutch operation	Cylindre de commande d'embrayage	Kupplungszylinder	Cilindro de mando de embrague
7			+21010-1602590-00		1	Шланг привода сцепления	Hose	Durit	Schlauch	Manguera
8			+21010-1602596-00		1	Прокладка	Gasket	Joint	Dichtung	Junta
9			+21230-1602494-00		1	Пластина	Plate	Plaque	Platte	Placa
10			+21230-1602510-01		1	Цилиндр привода сцепления	Slave cylinder, clutch operation	Cylindre de commande d'embrayage	Kupplungszylinder	Cilindro de mando de embrague
11			+21230-1602518-00		1	Чехол защитный	Gaiter	Soufflet de protection	Schutzhülle	Funda protectora
12			+21230-1602492-00		1	Кронштейн	Bracket	Support	Träger	Soporte
13			+00001-0005166-70		2	Шайба 8 пружинная	Spring washer 8	Rondelle élastique 8	Federscheibe 8	Arandela 8 elástica
14			+00001-0060442-21		2	Болт М8х50	Bolt M8x50	Boulon M8x50	Schraube M8x50	Tornillo M8x50
15			+21210-1602574-00		1	Хомут	Clip	Collier	Schelle	Abrazadera
16			+00001-0058962-11		2	Гайка М6	Nut M6	Ecrou M6	Mutter M6	Tuerca M6
17			+00001-0005164-70		2	Шайба 6 пружинная	Spring washer 6	Rondelle élastique 6	Federscheibe 6	Arandela 6 elástica
18			+21010-1602560-00		1	Бачок	Brake fluid reservoir	Réservoir	Behälter	Depósito
19			+00001-0021700-90		2	Хомут 16 ленточный	Retaining strap 16	Collier à ruban 16	Bandschelle 16 mm d	Abrazadera 16 de cinta
20			+21210-1602575-00		1	Шланг 400 мм	Hose 400 mm	Tuyau 400 mm	Schlauch 400 mm	Manguera 400 mm
21			+00001-0005168-70		1	Шайба 10 пружинная	Spring washer 10	Rondelle élastique 10	Federscheibe 10	Arandela 10 elástica
22			+21010-1601215-00		1	Опора вилки шаровая	Ball socket	Rotule de fourchette	Kugelzapfen	Bola apoyo
23			+21010-1601200-00		1	Вилка выключения сцепления	Clutch release fork	Fourchette de débrayage	Kupplungsgabel	Horquilla de embrague
24			+21010-1601211-00		1	Чехол вилки сцепления	Boot, fork	Gaine de fourchette de débrayage	Ausrückgabelmanschette	Funda de la horquilla de embrague

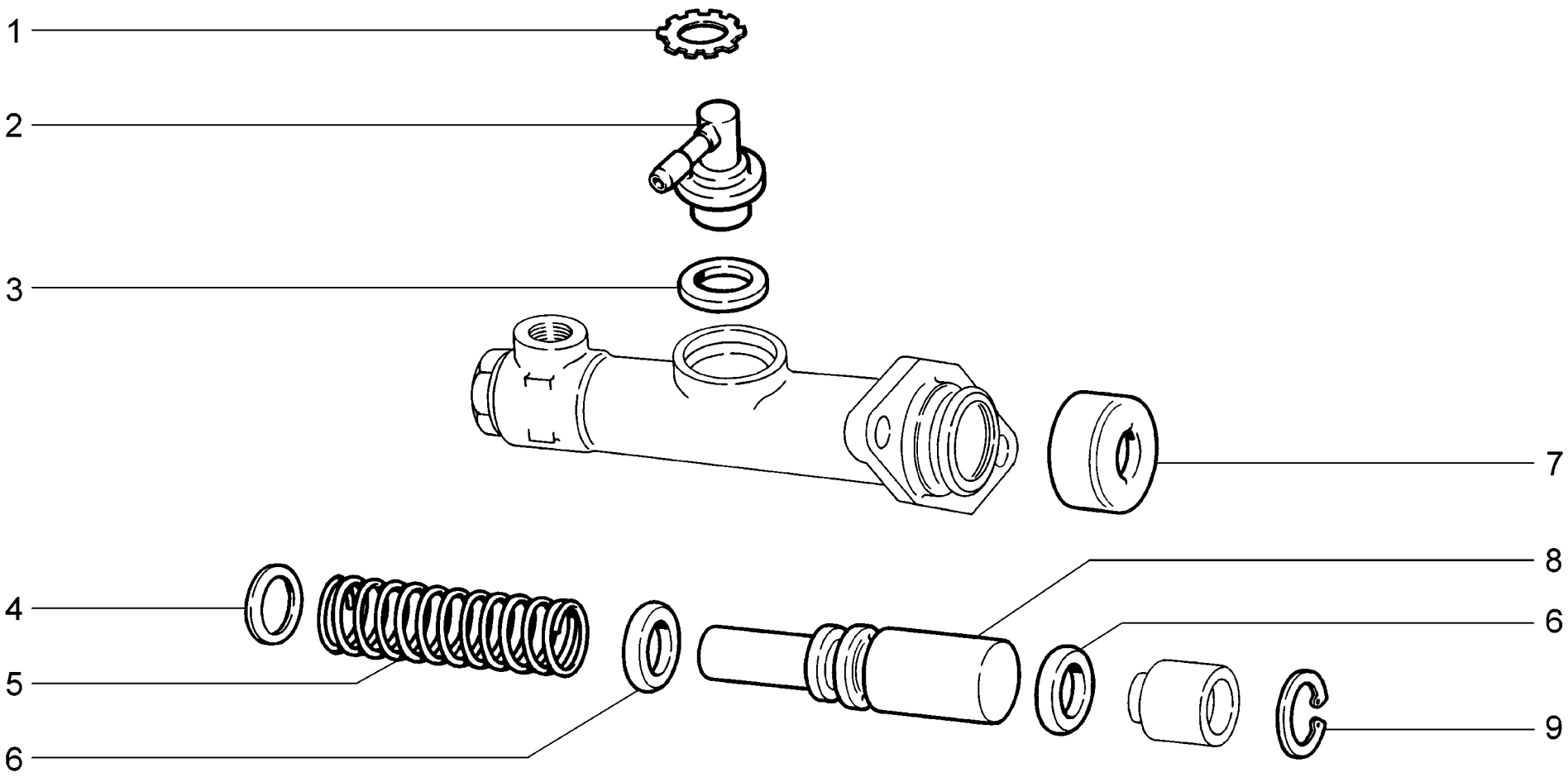

B120	**Цилиндр главный сцепления** **Main clutch cylinder** **Cylindre-émetteur de débrayage** **Kupplungshauptzylinder** **Cilindro maestro del embrague**	**21214-20** **2131-41**

п. / It.	№ изв. / Notif. N.	Дата / Not.Data	Номер детали / Part N.	Применяемость / Application	Кол / QTY	RUS Наименование	GB Description	F Désignation	D Benennung	E Denominación
1			+21010-3505094-00		1	Шайба стопорная	Lockwasher	Rondelle d'arrét	Sicherungsblech	Arandela de fijación
2			+21012-3505090-00		1	Штуцер	Union	Raccord	Stutzen	Racor
3			+21010-3505092-00		1	Прокладка штуцера	Gasket	Joint de raccord	Stutzendichtung	Junta del racor
4			+21010-1602618-00		1	Прокладка	Gasket	Joint	Dichtung	Junta
5			+21010-1602620-00		1	Пружина	Spring	Ressort	Feder	Muelle
6			+21010-1602516-00		2	Уплотнитель	Grommet	Joint d'étanchéité	Dichtung	Empaquetadura
7			+21010-1602550-00		1	Колпачок защитный	Protective cap	Capuchon de protection	Schutzkappe	Casquete de protección
8			+21010-1602546-00		1	Поршень	Piston	Piston	Kolben	Pistón
9			+00001-0010578-76		2	Кольцо упорное 20	Thrust ring 20	Bague de butée 20	Seegerring 20	Anillo de tope 20

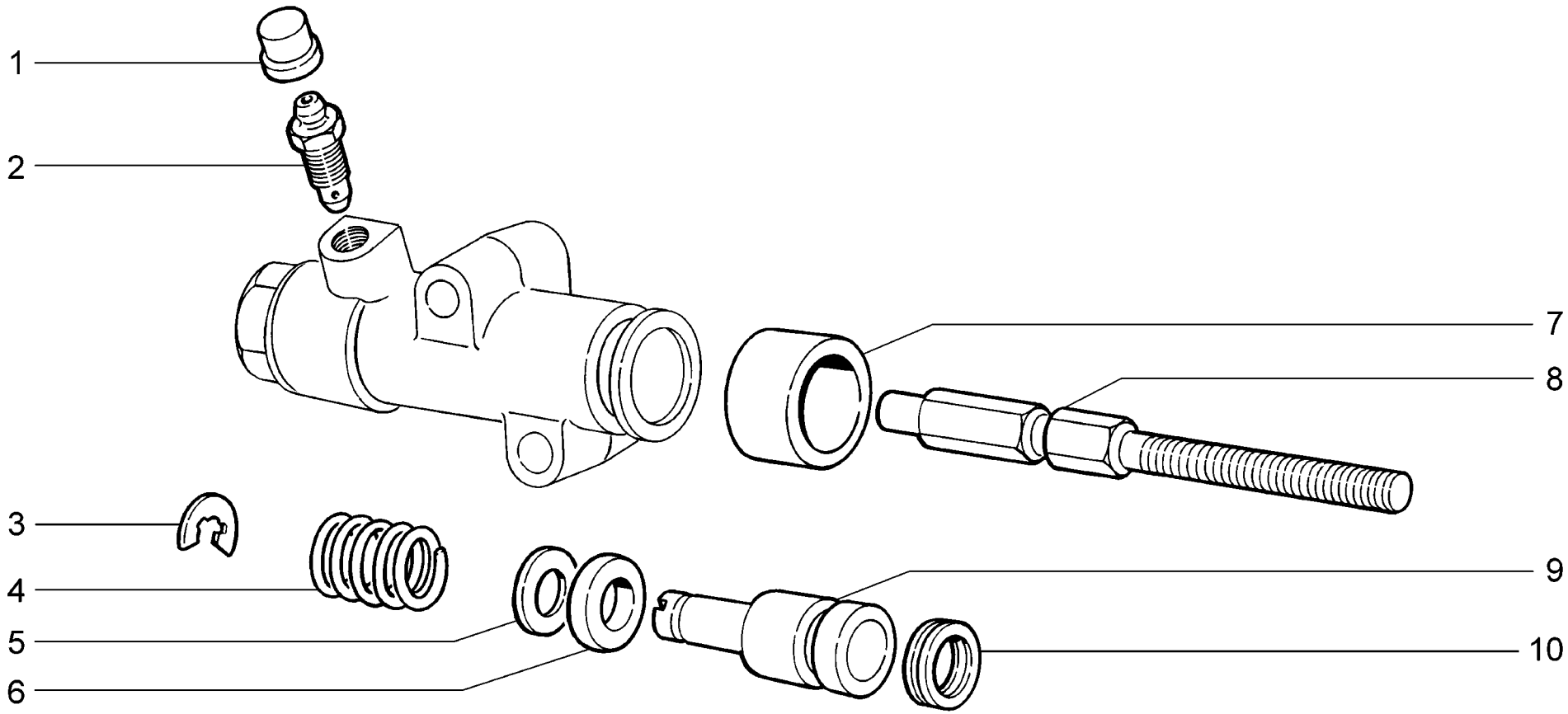

B130	**Цилиндр привода выключения сцепления** **Clutch release drive cylinder** **Cylindre-récepteur de commande de débrayage** **Kupplungsausrückzylinder** **Cilindro de mando de desembrague**	**21214-20** **2131-41**

п. / It.	№ изв. / Notif. N.	Дата / Not.Data	Номер детали / Part N.	Применяемость / Application	Кол / QTY	RUS Наименование	GB Description	F Désignation	D Benennung	E Denominación
1			+21010-1602592-00		1	Колпачок штуцера	Cap, union	Capuchon de raccord	Kappe	Casquete de racor
2			+21010-1602591-00		1	Штуцер шланга	Union, hose	Raccord de durit	Schlauchstutzen	Racor de tubo flexible
3			+00001-0010879-76		1	Шайба 7 стопорная	Lock washer 7	Rondelle d'arrêt 7	Sicherungsblech 7	Arandela 7 de fijación
4			+21010-3502102-00		1	Пружина	Spring	Ressort	Feder	Muelle
5			+21010-1602511-00		1	Шайба опорная	Thrust washer	Rondelle d'appui	Scheibe	Arandela de apoyo
6			+21010-1602516-00		1	Уплотнитель	Grommet	Joint d'étanchéité	Dichtung	Empaquetadura
7			+21010-1602518-00		1	Колпачок	Cap	Capuchon	Kappe	Casquete
8			+21010-1602520-00		1	Толкатель вилки	Pushrod, fork	Poussoir de fourchette	Gabelstößelstange	Empujador de horquilla
9			+21010-1602521-00		1	Поршень	Piston	Piston	Kolben	Pistón
10			+21010-3505033-00		1	Кольцо уплотнительное	Sealing ring	Bagued'étanchéité	Dichtring	Anillo de empaquetadura

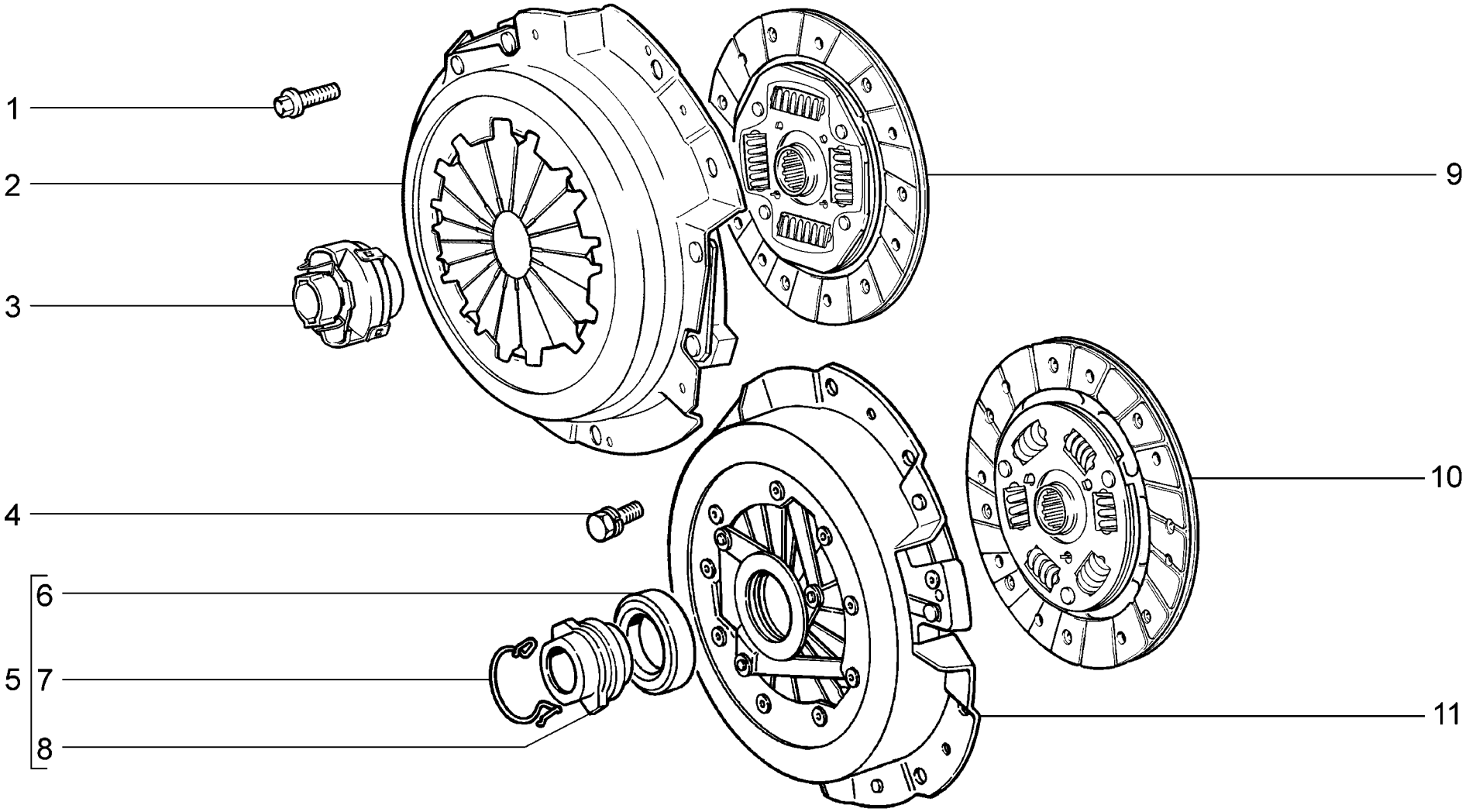

B140	**Сцепление** **Clutch** **Embrayage** **Kupplung** **Embrague**	**21214-20**

п.	№ изв.	Дата	Номер детали	Применяемость	Кол	RUS Наименование	GB Description	F Désignation	D Benennung	E Denominación
It.	Notif. N.	Not.Data	Part N.	Application	QTY					
1			+21080-1601207-00	(40,41)	6	Болт	Bolt	Boulon	Schraube	Tornillo
2			+21233-1601085-00	(40,41)	1	Диск сцепления ведущий	Pressure plate	Mécanisme d'embrayage	Kupplungsdruckplatte	Mecanismo de embrague
3			+21233-1601180-00	(40,41)	1	Муфта сцепления в сборе	Release bearing assy	Butée de débrayage	Kupplung	Collarín de embrague en conjunto
4			+00001-0038258-21		6	Болт M8x20	Bolt M8x20	Boulon M8x20	Schraube M8x20	Tornillo M8x20
5			+21010-1601180-00		1	Муфта сцепления в сборе	Release bearing assy	Butée de débrayage	Kupplung	Collarín de embrague en conjunto
6			+21010-1601182-01 ~		1	Подшипник сцепления	Release bearing	Roulement de débrayage	Ausrücklager	Cojinete de embrague
6			+21010-1601182-03 ~		1	Подшипник сцепления	Release bearing	Roulement de débrayage	Ausrücklager	Cojinete de embrague
7			+21010-1601188-00		1	Пружина	Spring	Ressort	Feder	Muelle
8			+21010-1601185-00		1	Муфта сцепления	Release bearing	Manchon	Kupplung	Collarín de embrague
9			+21233-1601130-00	(40,41)	1	Диск сцепления ведомый	Clutch disc	Disque d'embrayage	Kupplungsscheibe	Disco embrague
10			+21213-1601130-00		1	Диск сцепления ведомый	Clutch disc	Disque d'embrayage	Kupplungsscheibe	Disco embrague
11			+21210-1601085-00		1	Диск сцепления ведущий	Pressure plate	Mécanisme d'embrayage	Kupplungsdruckplatte	Mecanismo de embrague

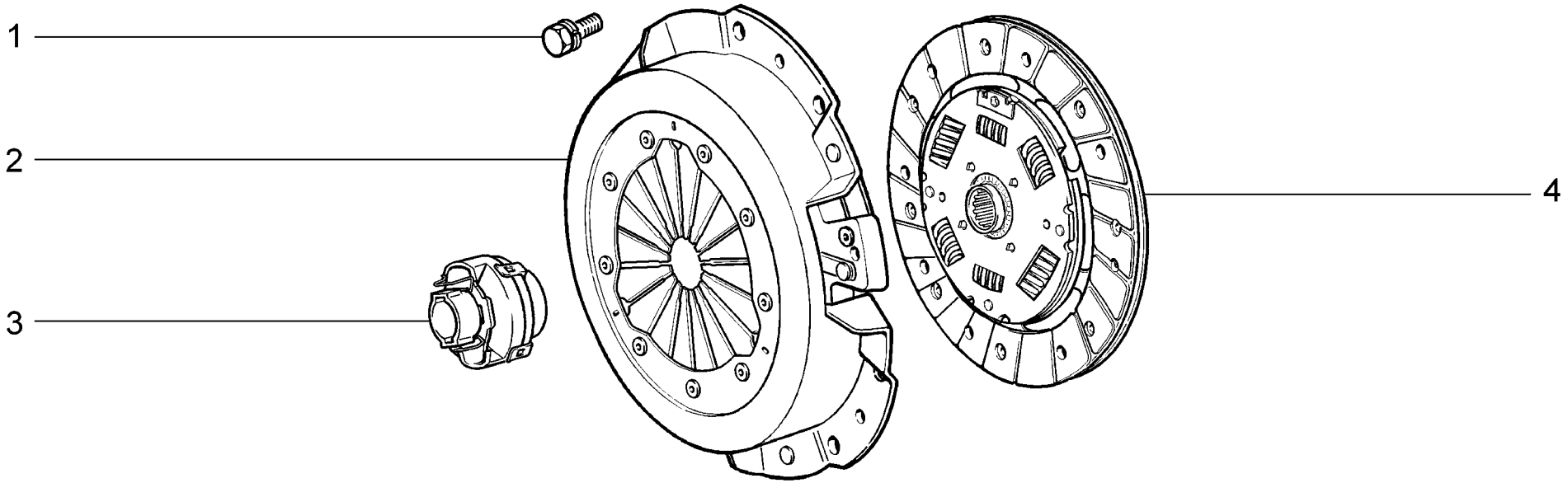

B141	**Сцепление** **Clutch** **Embrayage** **Kupplung** **Embrague**	**2131-41**

п. / It.	№ изв. / Notif. N.	Дата / Not.Data	Номер детали / Part N.	Применяемость / Application	Кол / QTY	RUS Наименование	GB Description	F Désignation	D Benennung	E Denominación
1			+ 00001-0038258-21		6	Болт M8x20	Bolt M8x20	Boulon M8x20	Schraube M8x20	Tornillo M8x20
2			+ 21230-1601085-00		1	Диск сцепления ведущий	Pressure plate	Mécanisme d'embrayage	Kupplungsdruckplatte	Mecanismo de embrague
3			+ 21230-1601180-00		1	Муфта сцепления в сборе	Release bearing assy	Butée de débrayage	Kupplung	Collarín de embrague en conjunto
4			+ 21230-1601130-00		1	Диск сцепления ведомый	Clutch disc	Disque d'embrayage	Kupplungsscheibe	Disco embrague

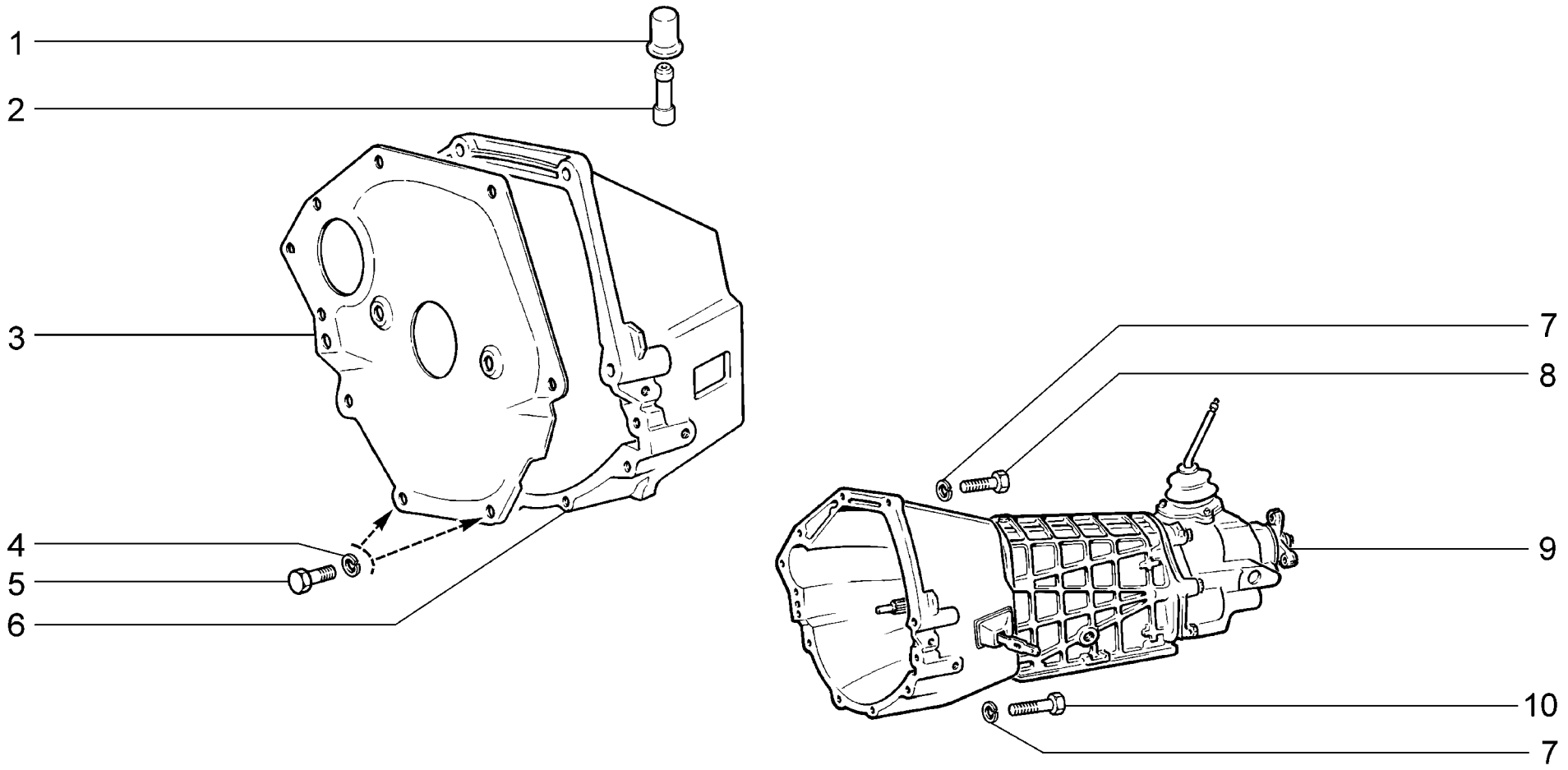

B150	**Картер сцепления и коробка передач** **Clutch bellhousing** **Carter d'embrayage et boîte de vitesses** **Kupplungsgehäuse und Getriebe** **Carter de embrague y caja de cambios**	**21214-20** **2131-41**

п. / It.	№ изв. / Notif. N.	Дата / Not.Data	Номер детали / Part N.	Применяемость / Application	Кол / QTY	RUS Наименование	GB Description	F Désignation	D Benennung	E Denominación
1			+11110-1700022-00		1	Колпачок сапуна	Breather cap	Capuchon de reniflard	Entlüfterkappe	Casquete del respiradero
2			+21230-1700021-00		1	Корпус сапуна	Breather housing	Corps de reniflard	Entlüftergechäuse	Cuerpo del respiradero
3			+21010-1601120-00		1	Крышка картера	Cover	Couvercle de carter	Kupplungsgehäusedeckel	Tapa del carter
4			+00001-0005164-70		2	Шайба 6 пружинная	Spring washer 6	Rondelle élastique 6	Federscheibe 6	Arandela 6 elástica
5			+00001-0009020-21		2	Болт M6x12	Bolt M6x12	Boulon M6x12	Schraube M6x12	Tornillo M6x12
6			+21010-1601015-00		1	Картер сцепления	Clutch bellhousing	Carter d'embrayage	Kupplungsgehäuse	Carter de embrague
7			+00001-0005170-70		4	Шайба 12 пружинная	Spring washer 12	Rondelle élastique 12	Federscheibe 12	Arandela 12 elástica
8			+00001-0055407-21		2	Болт M12x1,25x45	Bolt M12x1.25x45	Boulon M12x1,25x45	Schraube M12x1,25x45	Tornillo M12x1,25x45
9			+21074-1700010-43		1	Коробка передач	Gearbox	Boîte de vitesses	Schaltgetriebe	Caja de cambios
10			+00001-0055414-21		2	Болт M12x1,25x80	Bolt M12x1.25x80	Boulon M12x1,25x80	Schraube M12x1,25x80	Tornillo M12x1,25x80

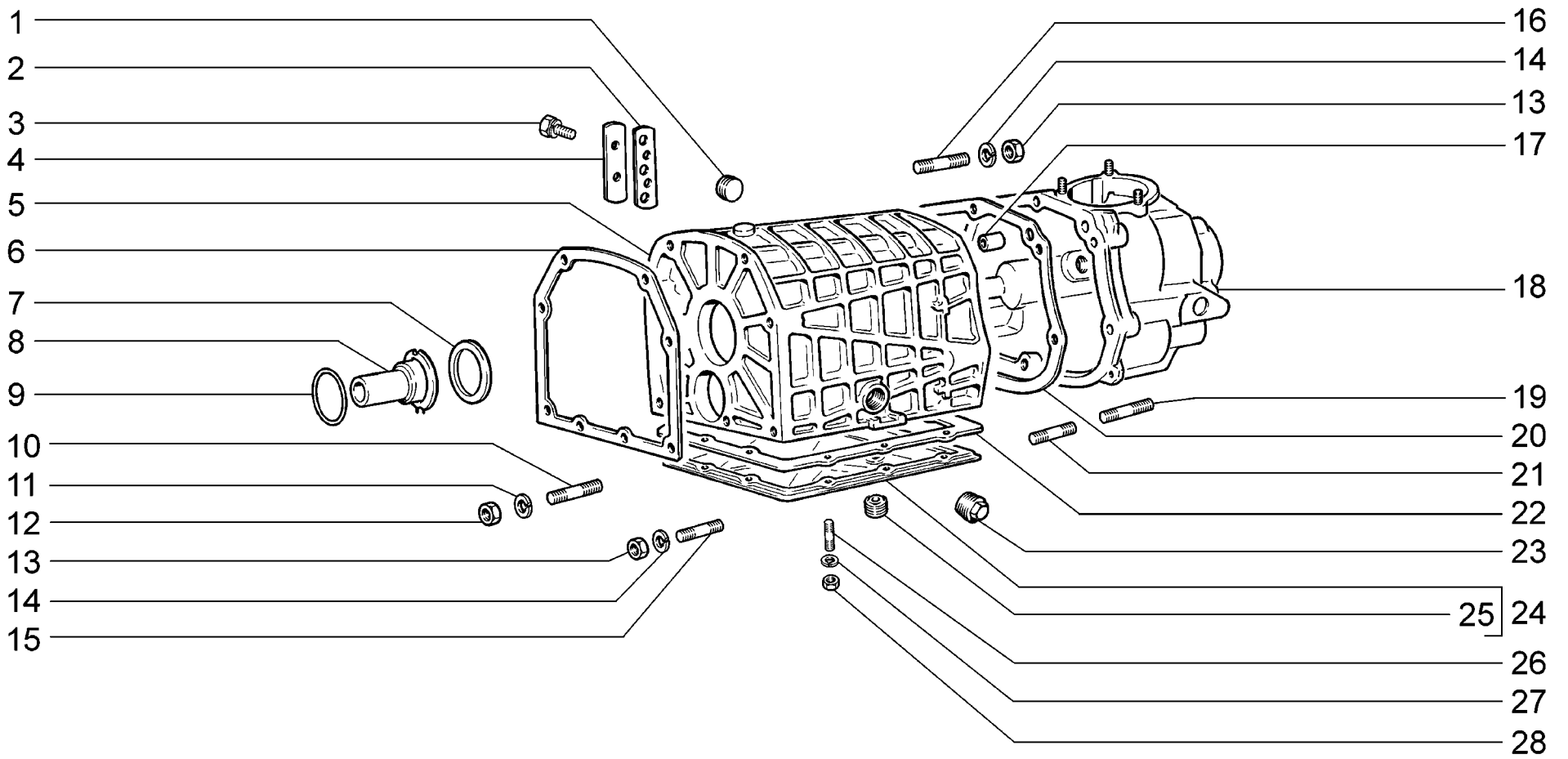

B200	**Коробка передач** **Gearbox** **Boîte de vitesses** **Schaltgetriebe** **Caja de cambios**	**21214-20** **2131-41**

п. / It.	№ изв. / Notif. N.	Дата / Not.Data	Номер детали / Part N.	Применяемость / Application	Кол / QTY	RUS Наименование	GB Description	F Désignation	D Benennung	E Denominación
1			+21230-1701326-00		1	Пробка 28x1,5 заливная	Filler plug 28x1.5	Bouchon de remplissage, 28x1,5	Einfuellstopfen 28 x 1,5	Tapón de relleno 28x1,5
2			+21010-1702091-03		1	Прокладка	Gasket	Joint	Dichtung	Junta
3			+21010-3401018-00		2	Винт	Screw	Vis	Schraube	Tornillo
4			+21010-1702090-00		1	Крышка фиксаторов	Cover plate, gear detents	Plaque des verrouillages	Riegeldeckel	Tapa de fiadores
5			+21070-1701010-00 ~		1	Картер коробки передач	Gearbox casing	Carter de boîte de vitesses	Schaltgetriebegehäuse	Carter de caja de cambios
5			+21070-1701010-01 ~		1	Картер коробки передач	Gearbox casing	Carter de boîte de vitesses	Schaltgetriebegehäuse	Carter de caja de cambios
6			+21010-1701018-03		1	Прокладка	Gasket	Joint	Dichtung	Junta
7			+21070-1701038-00		1	Кольцо упорное	Thrust ring	Bague de butée	Anschlagring	Anillo de tope
8			+21010-1701036-00		1	Крышка передняя	Cover, front	Couvercle avant	Vorderer Deckel	Tapa delantera
9			+21010-1701042-00		1	Кольцо уплотнительное	Sealing ring	Bague d'étanchéité	Dichtring	Anillo de empaquetadura
10			+00001-0035466-21		6	Шпилька M10x1,25x35	Stud M10x1.25x35	Goujon M10x1,25x35	Stift M10x1,25x35	Espárrago M10x1,25x35
11			+00001-0005168-70		6	Шайба 10 пружинная	Spring washer 10	Rondelle élastique 10	Federscheibe 10	Arandela 10 elástica
12			+00001-0021647-11		6	Гайка M10x1,25	Nut M10x1.25	Ecrou M10x1,25	Mutter M10x1,25	Tuerca M10x1,25
13			+00001-0061008-11		7	Гайка M8	Nut M8	Ecrou M8	Mutter M8	Tuerca M8
14			+00001-0005166-70		7	Шайба 8 пружинная	Spring washer 8	Rondelle élastique 8	Federscheibe 8	Arandela 8 elástica
15			+00001-0035173-21		1	Шпилька M8x35	Stud M8x35	Goujon M8x35	Stift M8x35	Espárrago M8x35
16			+21010-1701202-00		1	Шпилька	Stud	Goujon	Gewindestift	Espárrago
17			+21010-1701017-00		2	Штифт	Pin	Cheville	Stift	Pasador
18			+21210-1702010-20		1	Крышка КП задняя	Rear cover, gearbox	Couvercle de boîte de vitesses arrière	Hinterdeckel	Tapa de caja de cambios trasera
19			+00001-0024301-21		3	Шпилька M8x45	Stud M8x45	Goujon M8x45	Stift M8x45	Espárrago M8x45
20			+21010-1702177-03		1	Прокладка	Gasket	Joint	Dichtung	Junta
21			+00001-0035434-21		1	Шпилька M8x28	Stud M8x28	Goujon M8x28	Stift M8x28	Espárrago M8x28
22			+21070-1701021-00 ~		1	Прокладка	Gasket	Joint	Dichtung	Junta
22			+21070-1701021-01 ~		1	Прокладка	Gasket	Joint	Dichtung	Junta
23			+21230-1701322-00		1	Пробка 22x1,5 коническая	Tapered plug 22x1.5	Bouchon conique 22x1,5	Verschlußschraube mit Kegelgewinde 22x1,5	Tapón cónico 22x1.5
24			+21230-1701020-00		1	Крышка	Cover	Couvercle	Deckel	Tapa
25			+21230-2401046-00		1	Пробка	Cap	Bouchon	Stopfen	Tapón
26			+00001-0015000-21		10	Шпилька M6x12	Stud M6x12	Goujon M6x12	Stift M6x12	Espárrago M6x12
27			+00001-0005164-71		10	Шайба 6 пружинная	Spring washer 6	Rondelle élastique 6	Federscheibe 6	Arandela 6 elástica
28			+00001-0058962-11		10	Гайка M6	Nut M6	Ecrou M6	Mutter M6	Tuerca M6

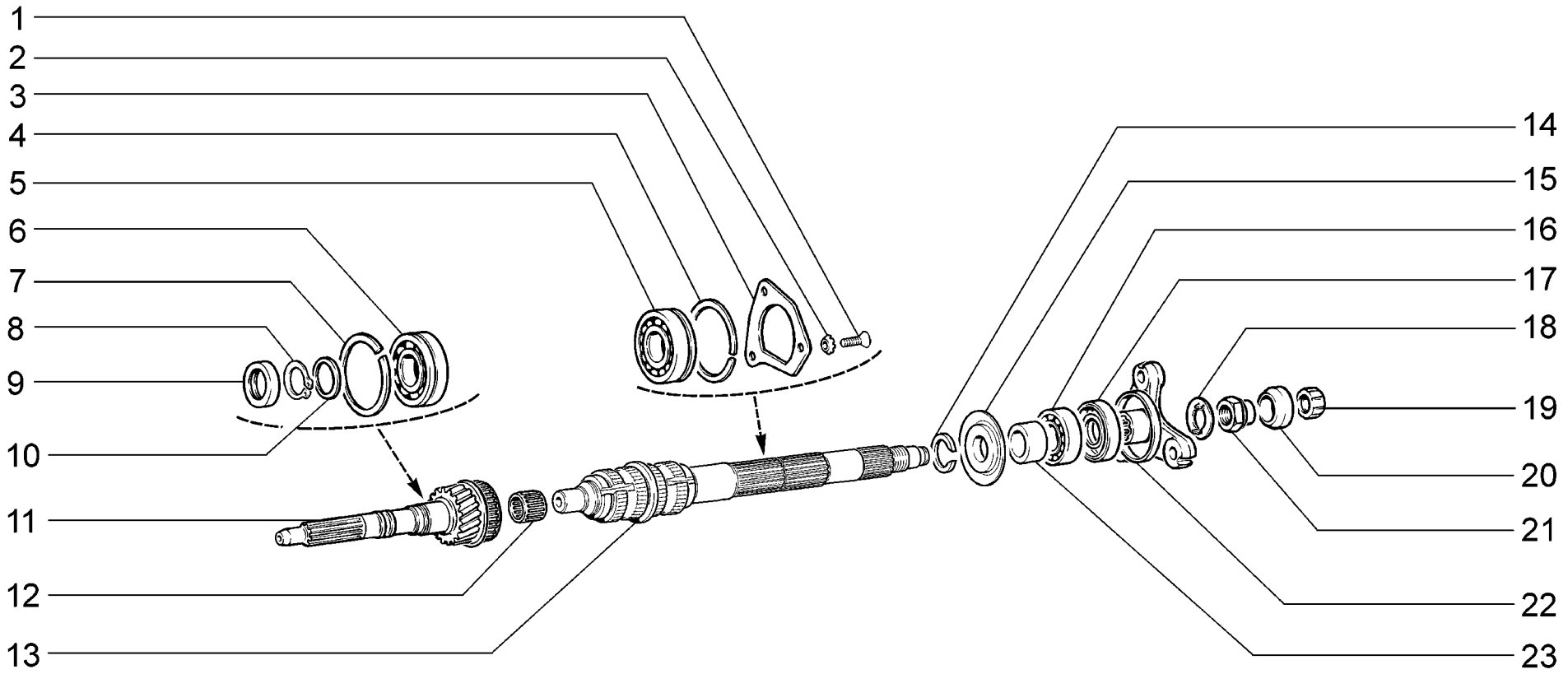

B210	**Валы первичный и вторичный коробки передач** **Gearbox input and output shafts** **Arbres primaire et secondaire de boîte de vitesses** **Eingangs- und Hauptwellen des Schaltgetriebes** **Arboles primario y secundario de la caja de cambios**	**21214-20** **2131-41**

п. / It.	№ изв. / Notif. N.	Дата / Not.Data	Номер детали / Part N.	Применяемость / Application	Кол / QTY	RUS Наименование	GB Description	F Désignation	D Benennung	E Denominación
1			+00001-0033037-11		3	Винт M8x25	Screw M8x25	Vis M8x25	SchraubeM8x25	Tornillo M8x25
2			+00001-0026069-70		3	Шайба 8 стопорная	Lock washer 8	Rondelle d'arrêt 8	Sicherungsscheibe8	Arandela 8 de fijación
3			+21070-1701094-00		1	Пластина упорная	Thrust plate	Plaquedebutée	Halteblech	Placa de tope
4			+21010-1701192-01		1	Кольцо упорное	Thrust ring	Baguedebutée	Sicherungsring	Anillo de tope
5			+21070-1701190-01 ~		1	Подшипник	Bearing	Roulement	Lager	Cojinete
5			+21070-1701190-03 ~		1	Подшипник	Bearing	Roulement	Lager	Cojinete
5			+21070-1701190-04 ~		1	Подшипник	Bearing	Roulement	Lager	Cojinete
5			+21070-1701190-05 ~		1	Подшипник	Bearing	Roulement	Lager	Cojinete
5			+21070-1701190-06 ~		1	Подшипник	Bearing	Roulement	Lager	Cojinete
5			+21070-1701190-07 ~		1	Подшипник	Bearing	Roulement	Lager	Cojinete
6			+21010-1701033-01 ~		1	Подшипник	Bearing	Roulement	Lager	Cojinete
6			+21010-1701033-02 ~		1	Подшипник	Bearing	Roulement	Lager	Cojinete
6			+21010-1701033-03 ~		1	Подшипник	Bearing	Roulement	Lager	Cojinete
6			+21010-1701033-04 ~		1	Подшипник	Bearing	Roulement	Lager	Cojinete
6			+21070-1701033-00 ~		1	Подшипник	Bearing	Roulement	Lager	Cojinete
7			+21010-1701034-00 ~		1	Кольцо установочное	Backing ring	Bague de calage	Stellring	Anillo de ajuste
7			+21010-1701034-01 ~		1	Кольцо установочное	Backing ring	Bague de calage	Stellring	Anillo de ajuste
8			+21010-1701037-00		1	Кольцо стопорное	Circlip	Bague d'arrêt	Haltering	Anillo de fijación
9			21010-1701043-00 ~		1	Сальник	Oil seal	Garniture d'étanchéité	Dichtring	Retén
9			+21010-1701043-01 ~		1	Сальник	Oil seal	Garniture d'étanchéité	Dichtring	Retén
10			+21010-1701035-00		1	Кольцо установочное	Backing ring	Bague de calage	Stellring	Anillo de ajuste
11			+21050-1701026-01		1	Вал первичный	Inputshaft	Arbre primaire	Eingangswelle	Arbol primario
12			+21010-1701108-01 ~		1	Подшипник игольчатый	Needle bearing	Roulement à aiguilles	Nadelhülse	Cojinete de agujas
12			+21010-1701108-02 ~		1	Подшипник игольчатый	Needle bearing	Roulement à aiguilles	Nadelhülse	Cojinete de agujas
12			+21010-1701108-04 ~		1	Подшипник игольчатый	Needle bearing	Roulement à aiguilles	Nadelhülse	Cojinete de agujas
13			+21230-1701105-00		1	Вал вторичный	Outputshaft	Arbre secondaire	Hauptwelle	Arbol secundario
14			+21230-1701117-01		1	Кольцо стопорное	Circlip	Bague d'arrêt	Haltering	Anillo de fijación
15			+21230-1701188-00		1	Шайба упорная с маслоотражателем в сборе	Thrust washer assy	Rondelle de butée	Anschlagscheibe, komplet	Arandela tope en conjunto
16			+21070-1701073-00 ~		1	Подшипник	Bearing	Roulement	Lager	Cojinete
16			+21070-1701073-01 ~		1	Подшипник	Bearing	Roulement	Lager	Cojinete
16			+21070-1701073-02 ~		1	Подшипник	Bearing	Roulement	Lager	Cojinete
17			+21010-1701210-00 ~		1	Сальник	Oil seal	Garniture d'étanchéité	Dichtring	Retén
17			+21010-1701210-01 ~		1	Сальник	Oil seal	Garniture d'étanchéité	Dichtring	Retén
18			+21070-1701243-00		1	Шайба пружинная	Spring washer	Rondelle élastique	Federscheibe	Arandela elástica
19			+21213-1701247-00		1	Кольцо центрирующее	Centering ring	Bague de centrage	Führungsring	Anillo de centraje
20			+21010-1701245-00		1	Уплотнитель	Seal	Joint d'étanchéité	Dichtung	Empaquetadura
21			+21010-1701244-00		1	Гайка	Nut	Ecrou	Mutter	Tuerca
22			+21070-1701238-00		1	Фланец	Flange	Bride	Flansch	Brida
23			+21230-1701194-00		1	Втулка	Bush	Douille	Buchse	Buje

B210

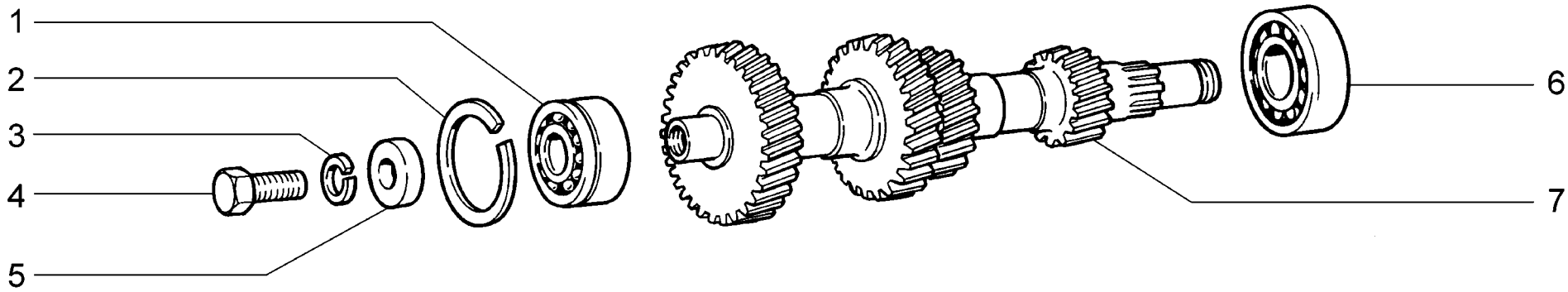

B211	**Вал промежуточный коробки передач** **Gearbox intermediate shaft** **Arbre intermédiaire de boîte de vitesses** **Vorgelegewelle des Schaltgetriebes** **Arbol intermedio de la caja de cambios**	**21214-20** **2131-41**

п. / It.	№ изв. / Notif. N.	Дата / Not.Data	Номер детали / Part N.	Применяемость / Application	Кол / QTY	RUS Наименование	GB Description	F Désignation	D Benennung	E Denominación
1			+21010-1701068-01 ~		1	Подшипник	Bearing	Roulement	Lager	Cojinete
1			+21070-1701068-00 ~		1	Подшипник	Bearing	Roulement	Lager	Cojinete
1			+21070-1701068-02 ~		1	Подшипник	Bearing	Roulement	Lager	Cojinete
2			+21010-1701069-00 ~		1	Кольцо установочное	Backing ring	Bague de calage	Stellring	Anillo de ajuste
2			+21010-1701069-01 ~		1	Кольцо установочное	Backing ring	Bague de calage	Stellring	Anillo de ajuste
3			+00001-0005170-70		1	Шайба 12 пружинная	Spring washer 12	Rondelle élastique 12	Federscheibe 12	Arandela 12 elástica
4			+00001-0055404-21		1	Болт M12x1,25x30	Bolt M12x1.25x30	Boulon M12x1,25x30	Schraube M12x1,25x30	Tornillo M12x1,25x30
5			+21010-1701067-00		1	Шайба зажимная	Clamping washer	Rondelle	Spannscheibe	Arandela de apriete
6			+21070-1701073-00 ~		1	Подшипник	Bearing	Roulement	Lager	Cojinete
6			+21070-1701073-01 ~		1	Подшипник	Bearing	Roulement	Lager	Cojinete
6			+21070-1701073-02 ~		1	Подшипник	Bearing	Roulement	Lager	Cojinete
7			+21070-1701050-00		1	Блок шестерен	Gear unit	Pignonnerie	Vorgelegeblock	Bloque de engranajes

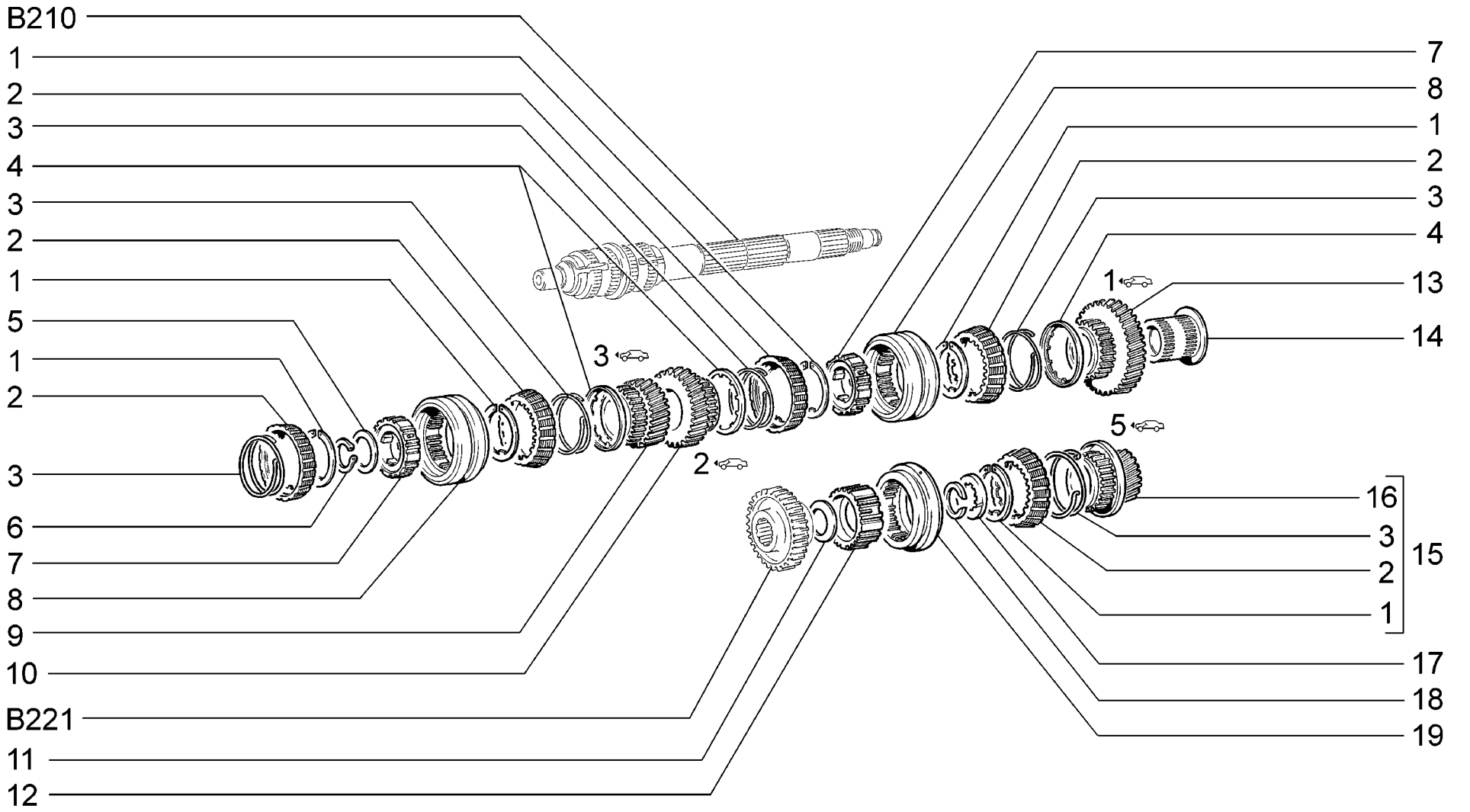

B220	**Шестерни коробки передач** **Gearbox gears** **Pignonnerie de boîte de vitesses** **Getrieberäder** **Engranajes de caja de cambios**	**21214-20** **2131-41**

п. / It.	№ изв. / Notif. N.	Дата / Not.Data	Номер детали / Part N.	Применяемость / Application	Кол / QTY	RUS Наименование	GB Description	F Désignation	D Benennung	E Denominación
1			+21010-1701168-00		5	Кольцо упорное	Thrust ring	Bague de butée	Sicherungsring	Anillo de tope
2			+21010-1701164-00		5	Кольцо блокирующее синхронизатора	Baulk ring	Bague de blocage de synchronisation	Synchronring	Anillo de bloqueo del sincronizador
3			+21010-1701170-00		5	Пружина синхронизатора	Spring, synchroniser	Ressort de syncro	Feder	Muelle del sincronizador
4			+21010-1701169-00		3	Шайба упорная	Thrust washer	Rondelle de butée	Anschlagscheibe	Arandela tope
5			+21010-1701115-00		1	Шайба пружинная	Spring washer	Rondelle élastique	Federscheibe	Arandela elástica
6			+21010-1701117-00		1	Кольцо стопорное	Circlip	Bague d'arrêt	Haltering	Anillo de fijación
7			+21010-1701119-00		2	Ступица синхронизатора	Synchro hub	Moyeu baladeur	Synchronkörper	Cubo del sincronizador
8			+21010-1701116-00		2	Муфта синхронизатора	Synchro sleeve	Baladeur	Schaltmuffe	Collarín del sincronizador
9			+21010-1701131-00		1	Шестерня 3-ей передачи	3rd speed gear	Pignon de 3-e	3. Gangrad	Engranaje 3-a velocidad
10			+21010-1701127-00		1	Шестерня 2-ой передачи	2nd speed gear	Pignon de 2-e	2. Gangrad	Engranaje 2-a velocidad
11			+21010-1701142-00		1	Шайба пружинная	Spring washer	Rondelle élastique	Federscheibe	Arandela elástica
12			+21230-1701174-00		1	Ступица синхронизатора	Synchro hub	Moyeu baladeur	Synchronkörper	Cubo del sincronizador
13			+21050-1701112-00		1	Шестерня 1-ой передачи	1st speed gear	Pignon de 1-re	1. Gangrad	Engranaje 1-a velocidad
14			+21010-1701113-00		1	Втулка шестерни	Bush	Douille de pignon	Gangradbuchse	Buje de engranaje
15			21230-1701154-10		1	Шестерня 5-ой передачи в сборе	5th speed gear assy	Pignon de 5-e	5. Gangrad, komplet	Engranaje 5-a velocidad en conjunto
16			+21230-1701157-10		1	Шестерня 5-ой передачи	5th speed gear	Pignon de 5-e	5. Gangrad	Engranaje 5-a velocidad
17			+21230-1701159-00		1	Шайба упорная	Thrust washer	Rondelle de butée	Anschlagscheibe	Arandela tope
18			+21230-1701117-01		1	Кольцо стопорное	Circlip	Bague d'arrêt	Haltering	Anillo de fijación
19			+21070-1701176-00		1	Муфта синхронизатора	Synchro sleeve	Baladeur	Schaltmuffe	Collarín del sincronizador

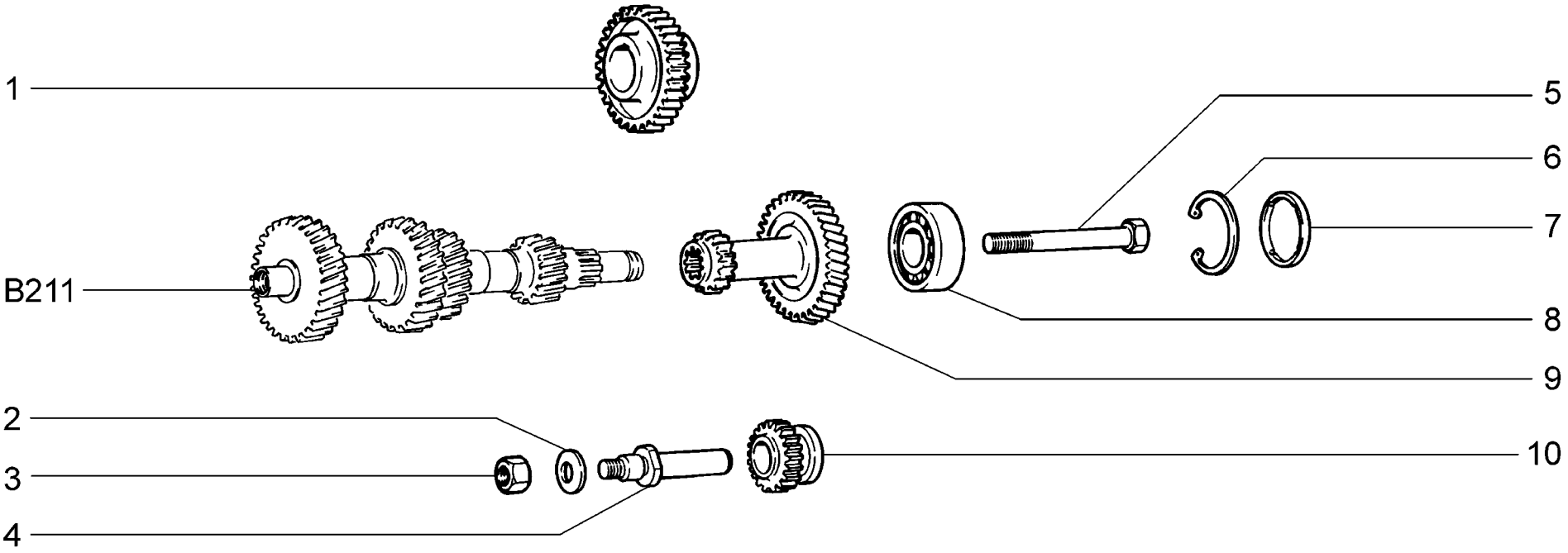

B221	**Шестерни заднего хода** **Reverse gears** **Pignonnerie de marche arrière** **Rückwärtszahnräder** **Piñones de la marcha atrás**	**21214-20** **2131-41**

п. / It.	№ изв. / Notif. N.	Дата / Not.Data	Номер детали / Part N.	Применяемость / Application	Кол / QTY	RUS Наименование	GB Description	F Désignation	D Benennung	E Denominación
1			+21230-1701140-00		1	Шестерня заднего хода	Reverse gear	Pignon de marche arrière	R-Gang-Rad	Engranaje de la marcha atrás
2			+00001-0011987-70		1	Шайба 12 пружинная коническая	Spring washer 12, tapered	Rondelle à ressort conique 10	Federscheibe 12	Arandela 12 elástica cónica
3			+00001-0061015-11		2	Гайка M12x1,25	Nut M12x1.25	Ecrou M12x1,25	Mutter M12x1,25	Tuerca M12x1,25
4			+21070-1701092-00	~	1	Ось промежуточной шестерни	Shaft, reverse idler gear	Axe de pignon intermédiaire	Zwischenradachse	Eje del piñón loco
4			21070-1701092-01	~	1	Ось промежуточной шестерни	Shaft, reverse idler gear	Axe de pignon intermédiaire	Zwischenradachse	Eje del piñón loco
5			+00001-0042348-30		1	Болт M10x1,25x90	Bolt M10x1.25x90	Boulon M10x1,25x90	Schraube M10x1,25x90	Tornillo M10x1,25x90
6			+21070-1701183-00		1	Кольцо упорное	Thrust ring	Bague de butée	Sicherungsring	Anillo de tope
7			+21070-1701184-00	~	1	Заглушка	Plug	Obturateur	Stopfen	Obturador
7			+21070-1701184-01	~	1	Заглушка	Plug	Obturateur	Stopfen	Obturador
8			+21080-1701031-01	~	1	Подшипник	Bearing	Roulement	Lager	Cojinete
8			+21080-1701031-02	~	1	Подшипник	Bearing	Roulement	Lager	Cojinete
8			+21080-1701031-03	~	1	Подшипник	Bearing	Roulement	Lager	Cojinete
8			+21080-1701031-04	~	1	Подшипник	Bearing	Roulement	Lager	Cojinete
9			+21230-1701138-10	~	1	Блок шестерен 5-ой передачи	5th speed gear unit	Pignonnerie de 5-e	5-Gang-Zahnräder	Bloque de engranajes 5 velocidad
9			21230-1701138-11	~	1	Блок шестерен 5-ой передачи	5th speed gear unit	Pignonnerie de 5-e	5-Gang-Zahnräder	Bloque de engranajes 5 velocidad
10			+21230-1701080-00		1	Шестерня заднего хода	Reverse gear	Pignon de marche arrière	R-Gang-Rad	Engranaje de la marcha atrás

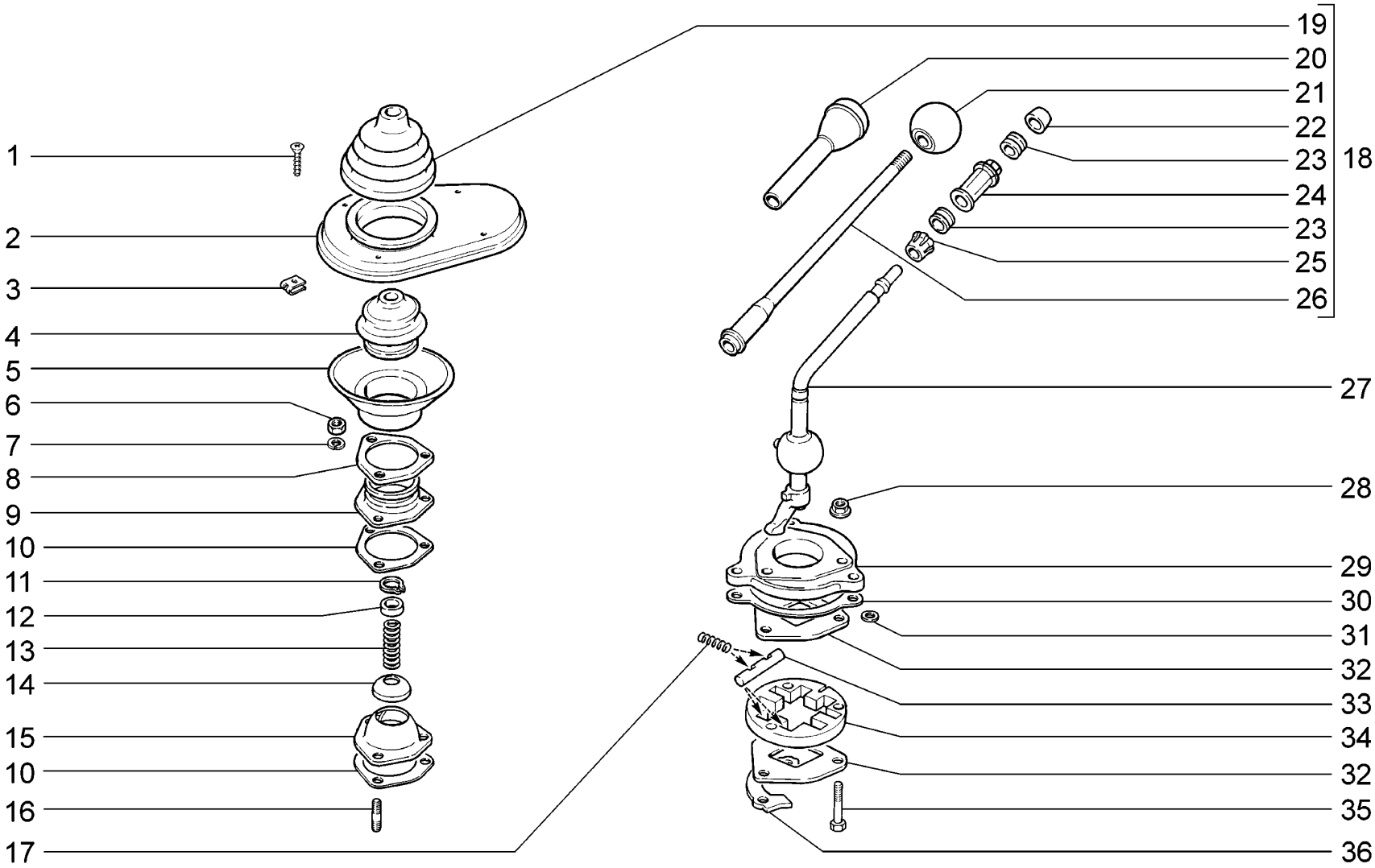

B230	**Привод механизма переключения передач** **Gearshifting drive** **Commande de boîte de vitesses** **Gangschaltung-Gestänge** **Mando de cambio velocidades**	**21214-20** **2131-41**

п. / It.	№ изв. / Notif. N.	Дата / Not.Data	Номер детали / Part N.	Применяемость / Application	Кол / QTY	RUS Наименование	GB Description	F Désignation	D Benennung	E Denominación
1			+00001-0076808-01		4	Винт самонарезающий	Self-tapping screw	Vis taraudeuse	Blechschraube	Tornillo autorroscante
2			+21010-1703100-01		1	Крышка	Cover	Couvercle	Deckel	Tapa
3			+00001-0041897-71		4	Скоба	Clip	Etrier	Bügel	Grapa
4			+21010-1703096-00		1	Чехол	Boot	Soufflet protecteur	Schutzhülle	Funda
5			+21010-1703099-00		1	Манжета	Collar	Coupelle	Manschette	Manguito
6			+00001-0058962-11		3	Гайка М6	Nut M6	Ecrou M6	Mutter M6	Tuerca M6
7			+00001-0005164-70		3	Шайба 6 пружинная	Spring washer 6	Rondelle élastique 6	Federscheibe 6	Arandela 6 elástica
8			+21230-1703386-00		1	Кольцо прижимное	Tensioning ring	Bague de serrage	Andrückring	Anillo de apriete
9			+21070-1703092-00		1	Фланец	Flange	Bride	Flansch	Brida
10			+21070-1703089-03		2	Прокладка	Gasket	Joint	Dichtung	Junta
11			+00001-0010661-76		1	Кольцо упорное 13	Thrust ring 13	Bague de butée 13	Seegerring 13	Anillo de tope 13
12			+21010-1703095-00		1	Шайба опорная	Thrust washer	Rondelle d'appui	Scheibe	Arandela de apoyo
13			+21070-1703086-00		1	Пружина рычага	Spring, lever	Ressort de levier	Hebelfeder	Muelle de palanca
14			+21230-1703094-00		1	Шайба	Washer	Rondelle	Scheibe	Arandela
15			+21070-1703091-00		1	Опора рычага шаровая	Ball end	Rotule de levier	Schaltkugel	Rotula de palanca
16			+00001-0035409-21		3	Шпилька М6х16	Stud M6x16	Goujon M6x16	Stift M6x16	Espárrago M6x16
17			+21070-1703076-00		4	Пружина	Spring	Ressort	Feder	Muelle
18			+21070-1703078-00		1	Стержень рычага в сборе	Lever rod assy	Tige du levier complet	Hebelstange komplett	Conjunto de la barra de palanca
19			+21010-1703101-00		1	Чехол	Boot	Soufflet protecteur	Schutzhülle	Funda
20			+21070-1703088-10	~	1	Рукоятка	Grip	Pommeau	Griff	Manecilla
21			+21050-1703088-10	~	1	Рукоятка	Grip	Pommeau	Griff	Manecilla
22			+21010-1703106-00		1	Подушка демпфера	Damper pad	Coussinet d'amortisseur	Dämpfergummi	Tope del amortiguador
23			+21010-1703107-00		2	Втулка демпфера	Bush, damper	Douille d'amortisseur	Dämpferbuchse	Casquillo amortiguador
24			+21010-1703109-00		1	Втулка	Bush	Douille	Buchse	Casquillo
25			+21010-1703111-00		1	Втулка запорная	Locking bush	Douille	Sperrbuchse	Casquillo de cierre
26			+21030-1703103-00		1	Стержень рычага	Lever core	Tige de levier	Hebelschaft	Varilla de palanca
27			+21070-1703080-00	~	1	Рычаг переключения передач	Gear change lever	Levier de vitesses	Schalthebel	Palanca caja de cambios
27			+21070-1703080-01	~	1	Рычаг переключения передач	Gear change lever	Levier de vitesses	Schalthebel	Palanca caja de cambios
28			+00001-0038321-01		3	Гайка М6 с зубчатым буртиком	Toothed collar nut M6	Ecrou M6 à collet denté	Zahnbundmutter M6	Tuerca M6 de collar dentado
29			+21070-1703204-00		1	Корпус рычага	Housing, lever	Corps de levier	Schalthebelgehäuse	Cuerpo de la palanca
30			+21070-1703240-03		1	Прокладка	Gasket	Joint	Dichtung	Junta
31			+21070-1703210-00		3	Шайба	Washer	Rondelle	Scheibe	Arandela
32			+21070-1703098-00		2	Шайба направляющая	Guide washer	Rondelle de guidage	Führungsscheibe	Arandela guía
33			+21070-1703097-00		2	Планка	Plate	Plaque	Leiste	Placa
34			+21070-1703090-00		1	Пластина	Plate	Plaque de guidage	Platte	Placa
35			+00001-0009032-21		2	Болт М6х40	Bolt M6x40	Boulon M6x40	Schraube M6x40	Tornillo M6x40
36			+21070-1703218-00		1	Пластина блокирующая	Stop plate	Plaque de verrouillage	Sperrplatte	Placa de bloqueo

B230

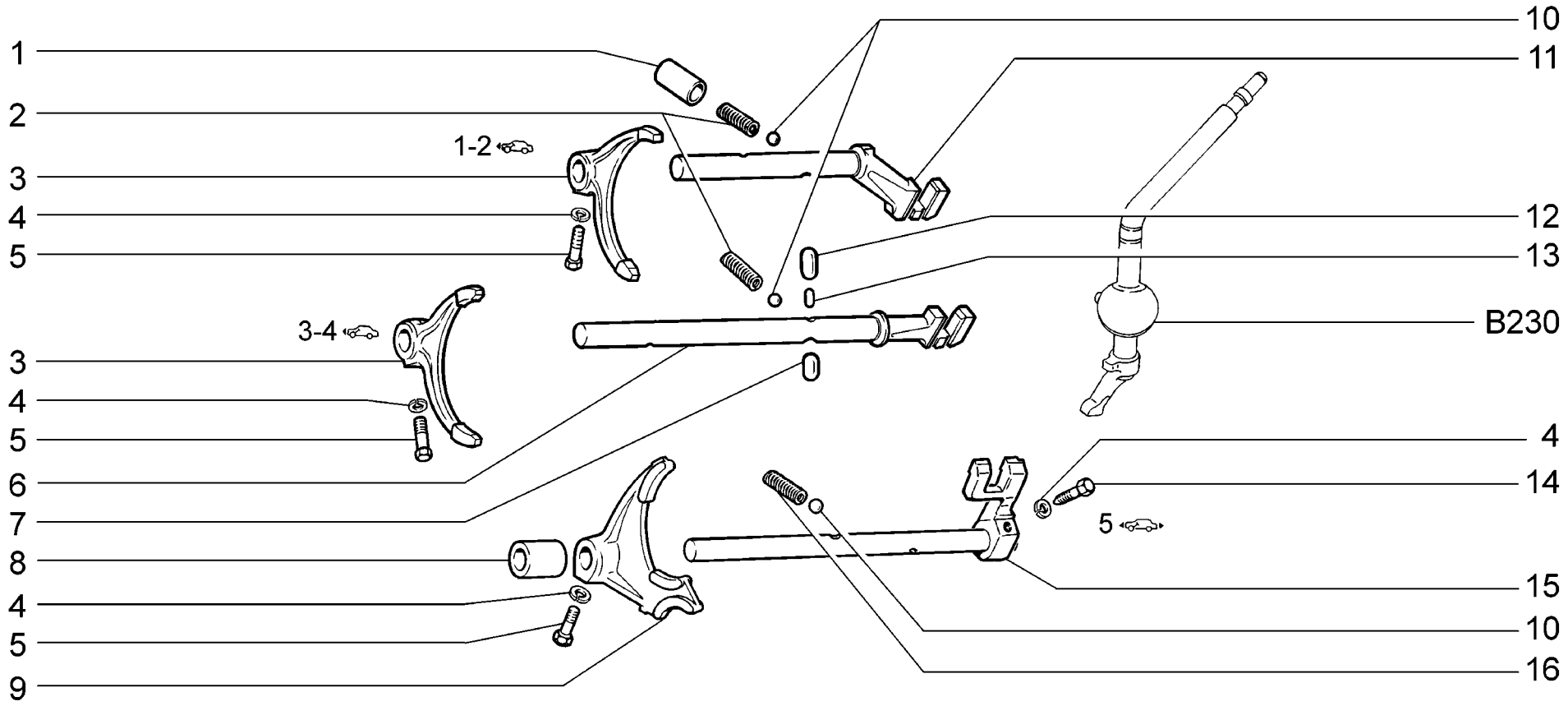

B240	**Механизм переключения передач** **Gearshifting mechanism** **Sélection des vitesses** **Gangschaltung** **Mecanismo de cambio velocidades**	**21214-20** **2131-41**

п. / It.	№ изв. / Notif. N.	Дата / Not.Data	Номер детали / Part N.	Применяемость / Application	Кол / QTY	RUS Наименование	GB Description	F Désignation	D Benennung	E Denominación
1			+21010-1702086-00		3	Втулка пружины	Sleeve, spring	Douille de ressort	Federbuchse	Casquillo de muelle
2			+21010-1702087-00		2	Пружина фиксатора	Spring, detent	Ressort de verrou	Riegelfeder	Muelle del fiador
3			+21010-1702024-00		2	Вилка 1-ой и 2-ой передачи	1st and 2nd gear selector fork	Fourchette de 1-ère et 2-e	Schaltgabel 1. und 2. Gang	Horquilla de cambio velocidades 1 y 2
4			+00001-0005164-70		4	Шайба 6 пружинная	Spring washer 6	Rondelle élastique 6	Federscheibe 6	Arandela 6 elástica
5			+21010-1702028-00		3	Болт вилки	Bolt, selector fork	Boulon de fourchette	Gabelschraube	Tornillo de horquilla
6			+21070-1702071-00	~	1	Шток 3-ей и 4-ой передачи	3rd/4th selector rod	Coulisseau de 3-e et 4-e	Schaltstange 3. und 4. Gang	Vástago de velocidades 3 y 4
6			+21230-1702071-01	~	1	Шток 3-ей и 4-ой передачи	3rd/4th selector rod	Coulisseau de 3-e et 4-e	Schaltstange 3. und 4. Gang	Vástago de velocidades 3 y 4
7			+21010-1702109-00		1	Сухарь	Locking collet	Verrou	Kegelstück	Chaveta
8			+21010-1702084-10		1	Втулка штока	Bush, rod	Douille de tige	Schaltstangenbuchse	Buje de vástago
9			+21070-1702036-00	~	1	Вилка заднего хода и 5-ой передачи	Reverse and 5th gear selector fork	Fourchette de 5-e et de marche arrière	Schaltgabel f. R-Gang und 5. Gang	Horquilla de la marcha atrás y de 5 velocidad
9			+21070-1702036-01	~	1	Вилка заднего хода и 5-ой передачи	Reverse and 5th gear selector fork	Fourchette de 5-e et de marche arrière	Schaltgabel f. R-Gang und 5. Gang	Horquilla de la marcha atrás y de 5 velocidad
10			+21010-1702077-00		3	Шарик	Ball	Bille	Kugel	Bola
11			+21070-1702060-00	~	1	Шток 1-ой и 2-ой передачи	1st/2nd selector rod	Coulisseau de 1-ère et 2-e	Schaltstange 1. und 2. Gang	Vástago de velocidades 1 y 2
11			+21070-1702060-01	~	1	Шток 1-ой и 2-ой передачи	1st/2nd selector rod	Coulisseau de 1-ère et 2-e	Schaltstange 1. und 2. Gang	Vástago de velocidades 1 y 2
12			+21010-1702107-00		1	Сухарь	Locking collet	Verrou	Kegelstück	Chaveta
13			+21010-1702108-00		1	Сухарь	Locking collet	Verrou	Kegelstück	Chaveta
14			+21080-1703038-00		1	Болт вилки	Bolt, selector fork	Boulon de fourchette	Gabelschraube	Tornillo de horquilla
15			+21070-1702080-00	~	1	Шток 5-ой передачи и заднего хода	5th/reverse selector rod	Coulisseau de 5-e et de marche arrière	Schaltstange f. R-Gang und 5. Gang	Vástago de 5 velocidad y de la marcha atrás
15			+21070-1702080-01	~	1	Шток 5-ой передачи и заднего хода	5th/reverse selector rod	Coulisseau de 5-e et de marche arrière	Schaltstange f. R-Gang und 5. Gang	Vástago de 5 velocidad y de la marcha atrás
16			+21080-1702087-00		1	Пружина фиксатора	Spring, detent	Ressort de verrou	Riegelfeder	Muelle del fiador

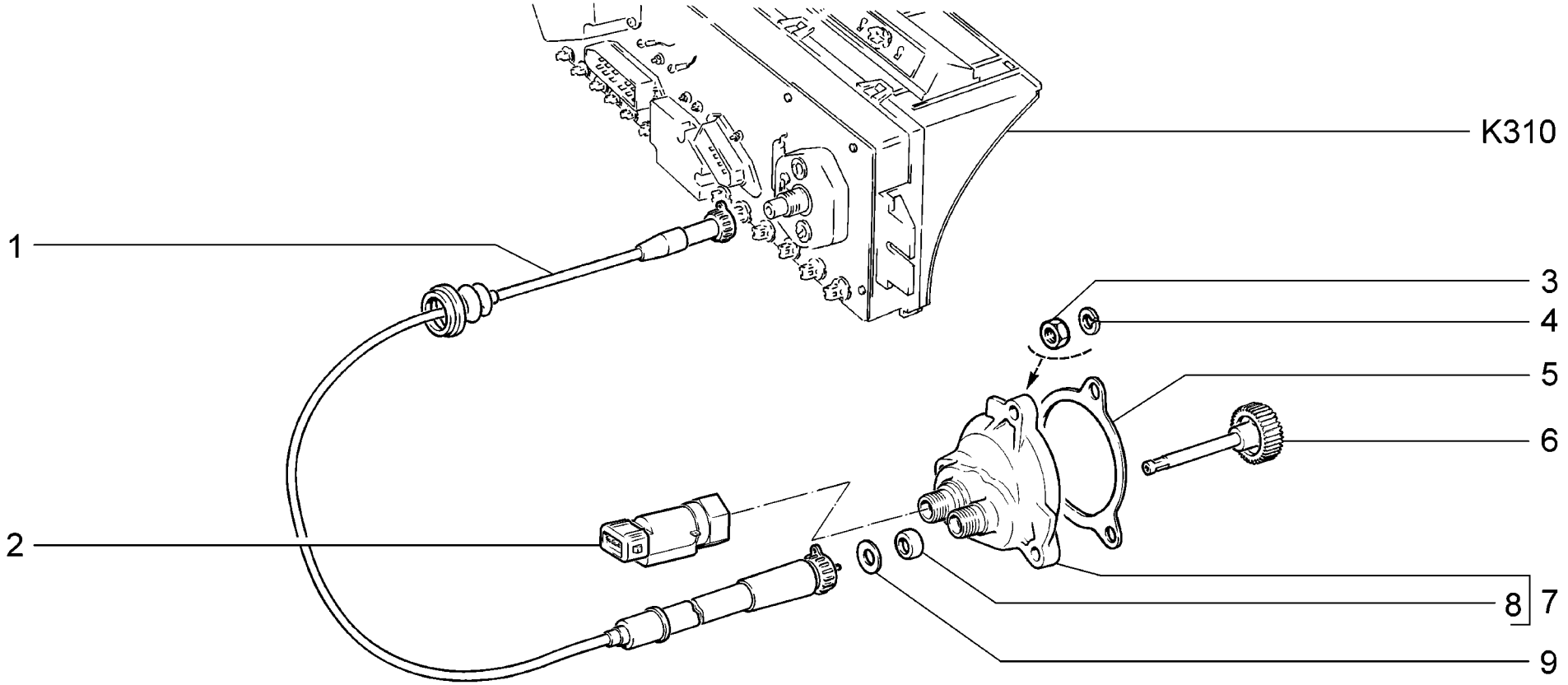

B290	**Привод спидометра** **Speedometer drive** **Câble du compteur de vitesse** **Tachometerantrieb** **Mando de velocimetro**	**21214-20** **2131-41**

п. / It.	№ изв. / Notif. N.	Дата / Not.Data	Номер детали / Part N.	Применяемость / Application	Кол / QTY	RUS Наименование	GB Description	F Désignation	D Benennung	E Denominación
1			+ 21213-3819010-00		1	Вал привода спидометра	Speedometer drive shaft, flexible	Câble de compteur de vitesse	Elastische Welle	Cable del velocímetro
2			+ 21110-3843010-00		1	Датчик скорости	Vehicle speed sender	Capteur de vitesse	Geschwindigkeitssensor	Sensor de velocidad
3			+ 00001-0061008-11		3	Гайка М8	Nut M8	Ecrou M8	Mutter M8	Tuerca M8
4			+ 00001-0005166-70		3	Шайба 8 пружинная	Spring washer 8	Rondelle élastique 8	Federscheibe 8	Arandela 8 elástica
5			+ 21214-3802830-03		1	Прокладка	Gasket	Joint	Dichtung	Junta
6			+ 21230-3802834-00		1	Шестерня ведомая	Driven gear	Pignonentraîné	Tachoritzel	Piñónconducido
7			+ 21214-3802822-00		1	Корпус привода спидометра	Speedometer drive housing	Corps de commande de compteur de vitesse	Antriebsgehäusedes Geschwindigkeitsmessers	Cuerpo de mando del velocímetro
8			+ 21010-3802718-01		2	Прокладка	Gasket	Joint	Dichtung	Junta
9			+ 21010-3802717-00		1	Шайба	Washer	Rondelle	Scheibe	Arandela

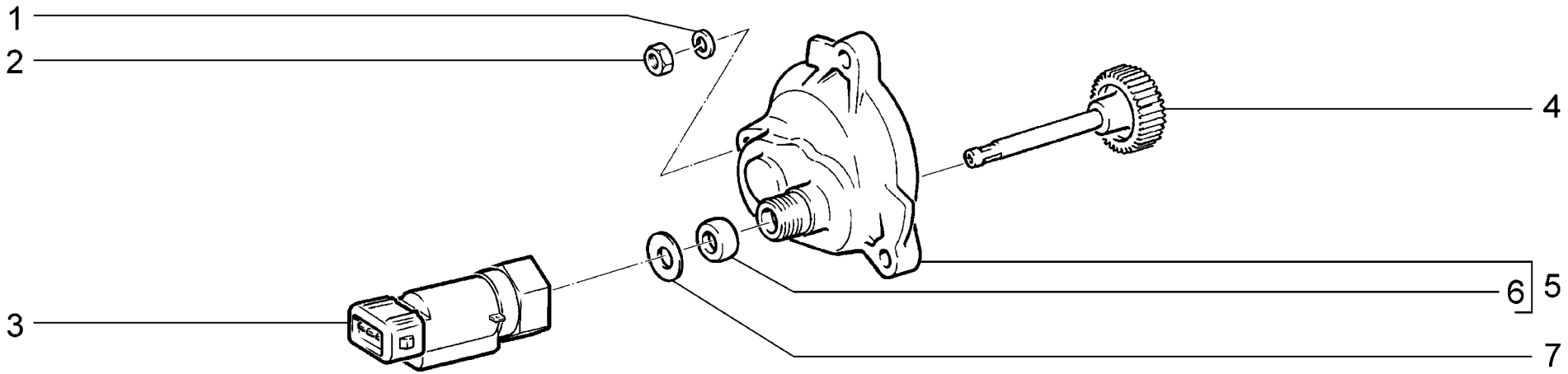

B291	**(40,41)** **Привод спидометра** **Speedometer drive** **Câble du compteur de vitesse** **Tachometerantrieb** **Mando de velocimetro**	**21214-20**

п. / It.	№ изв. / Notif. N.	Дата / Not.Data	Номер детали / Part N.	Применяемость / Application	Кол / QTY	RUS Наименование	GB Description	F Désignation	D Benennung	E Denominación
1			+ 00001-0005166-70		3	Шайба 8 пружинная	Spring washer 8	Rondelle élastique 8	Federscheibe 8	Arandela 8 elástica
2			+ 00001-0061008-11		3	Гайка М8	Nut M8	Ecrou M8	Mutter M8	Tuerca M8
3			+ 21110-3843010-00		1	Датчик скорости	Vehicle speed sender	Capteur de vitesse	Geschwindigkeitssensor	Sensor de velocidad
4			+ 21230-3802834-00		1	Шестерня ведомая	Driven gear	Pignonentraîné	Tachoritzel	Piñónconducido
5			+ 21210-3802822-01		1	Корпус привода спидометра	Speedometer drive housing	Corps de commande de compteur de vitesse	Antriebsgehäusedes Geschwindigkeitsmessers	Cuerpo de mando del velocímetro
6			+ 21010-3802718-01		1	Прокладка	Gasket	Joint	Dichtung	Junta
7			+ 21010-3802717-00		1	Шайба	Washer	Rondelle	Scheibe	Arandela

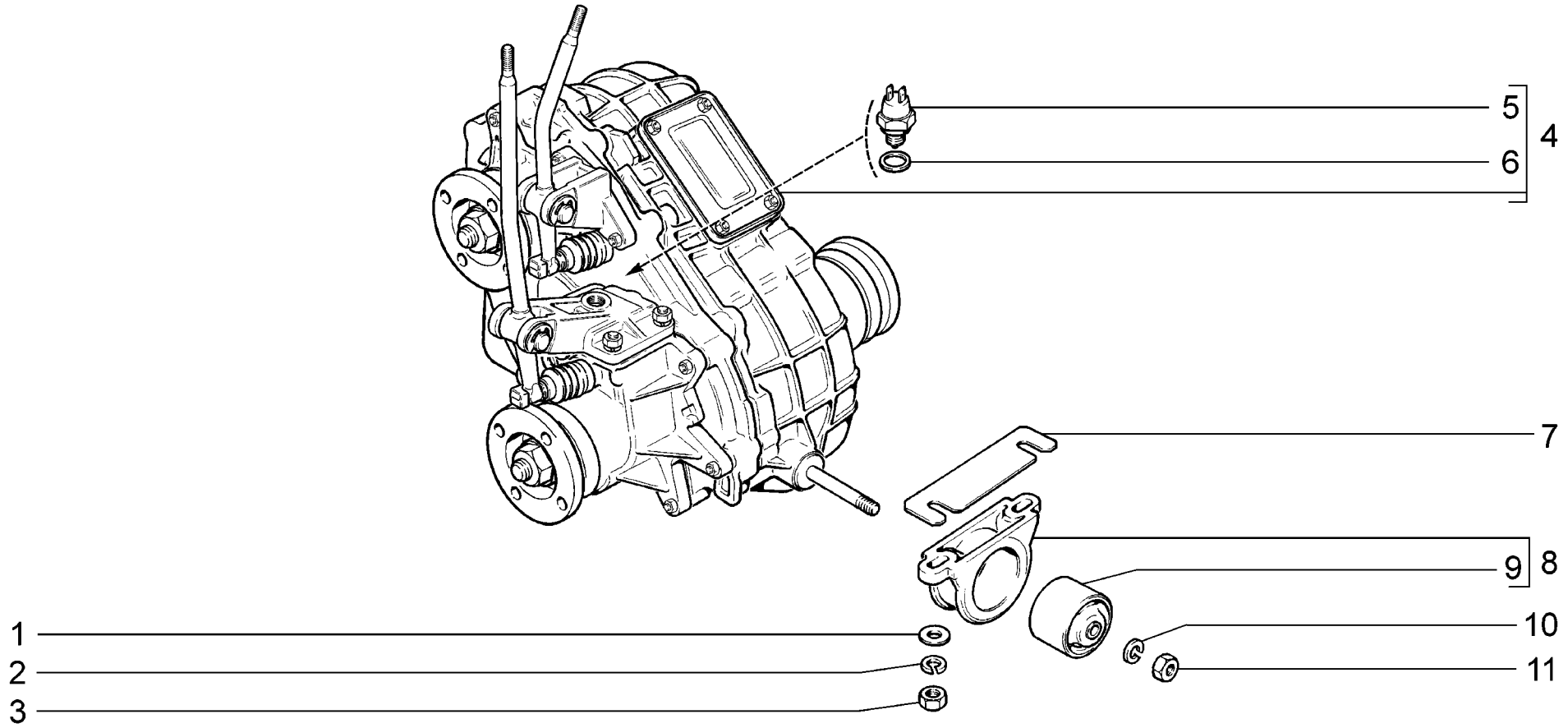

B300	**Коробка раздаточная** **Transfer case** **Boîte de trasfert** **Verteilergetriebe** **Caja de transferencia**	**21214-20** **2131-41**

п. / It.	№ изв. / Notif. N.	Дата / Not.Data	Номер детали / Part N.	Применяемость / Application	Кол / QTY	RUS Наименование	GB Description	F Désignation	D Benennung	E Denominación
1			+00001-0026467-01		4	Шайба 8	Washer 8	Rondelle 8	Scheibe 8	Arandela 8
2			+00001-0005166-70		4	Шайба 8 пружинная	Spring washer 8	Rondelle élastique 8	Federscheibe 8	Arandela 8 elástica
3			+00001-0061008-11		4	Гайка М8	Nut M8	Ecrou M8	Mutter M8	Tuerca M8
4			+21214-1800020-01		1	Коробка раздаточная	Transfer case	Boîte de transfert	Verteilergetriebe	Caja de transferencia
5			+21213-3710180-00 ~		1	Выключатель сигнала блокировки дифференциала	Differential lock switch	Contacteur de témoin de blocage de différentiel	Schalter f. Differentialsperrsignal	Interruptor aviso bloqueo diferencial
5			+21213-3710180-01 ~		1	Выключатель сигнала блокировки дифференциала	Differential lock switch	Contacteur de témoin de blocage de différentiel	Schalter f. Differentialsperrsignal	Interruptor aviso bloqueo diferencial
6			+21080-3512115-00		1	Прокладка	Gasket	Joint	Dichtung	Junta de tapón
7			+21210-1801042-00 ~		4	Пластина регулировочная	Adjuster plate	Cale de réglage	Einstellplatte	Placa de regulación
7			+21210-1801044-00 ~		2	Пластина регулировочная	Adjuster plate	Cale de réglage	Einstellplatte	Placa de regulación
8			+21210-1801010-02		2	Кронштейн	Bracket	Support	Halter	Soporte
9			+21210-1001045-01		2	Опора	Mounting	Silentbloc arrière	Motorlagerung	Apoyo
10			+00001-0005168-70		2	Шайба 10 пружинная	Spring washer 10	Rondelle élastique 10	Federscheibe 10	Arandela 10 elástica
11			+00001-0021647-11		2	Гайка М10х1,25	Nut M10x1.25	Ecrou M10x1,25	Mutter M10x1,25	Tuerca M10x1,25

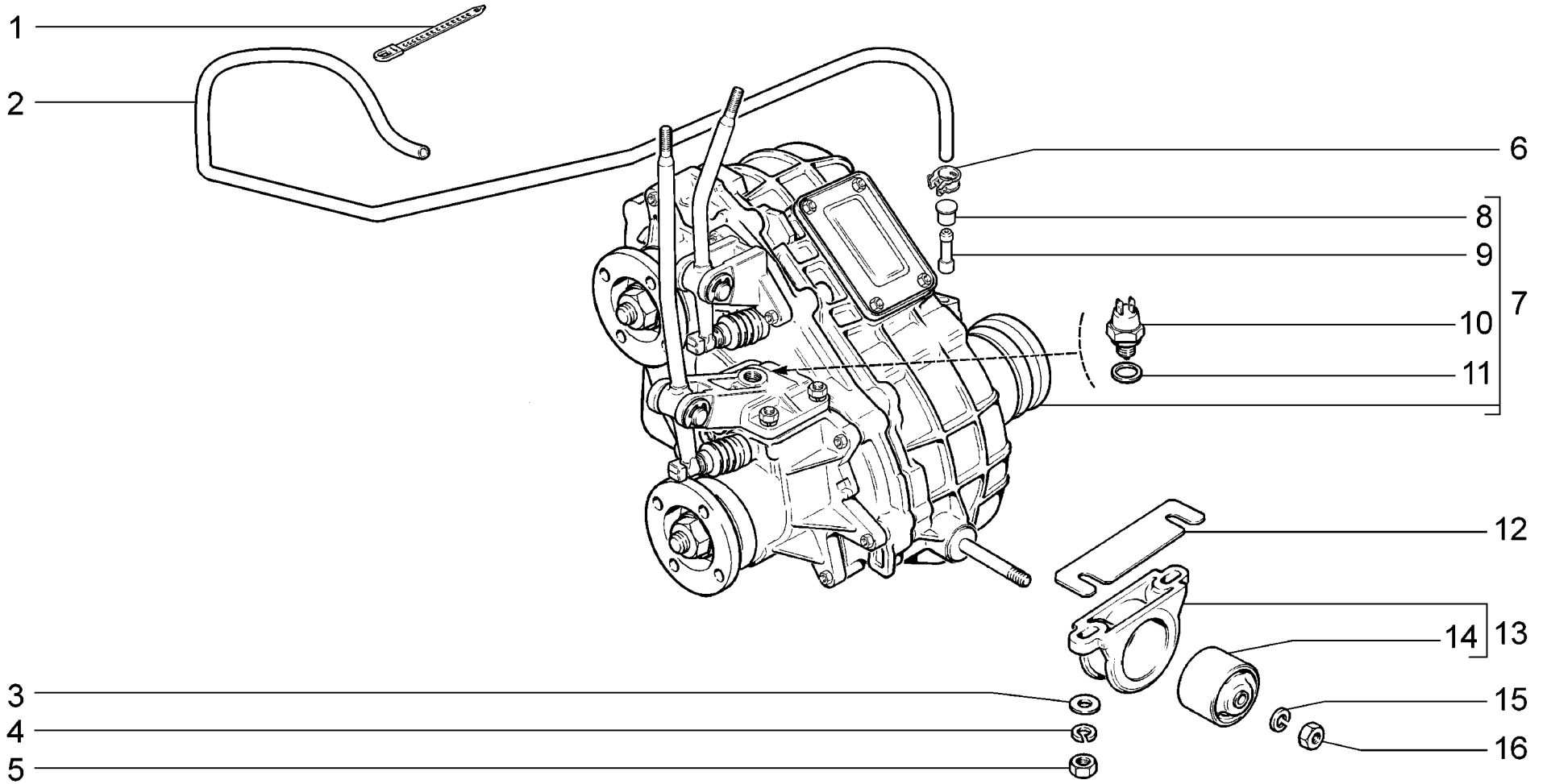

B301	**(40,41)** **Коробка раздаточная** **Transfer case** **Boîte de trasfert** **Verteilergetriebe** **Caja de transferencia**	**21214-20**

п. / It.	№ изв. / Notif. N.	Дата / Not.Data	Номер детали / Part N.	Применяемость / Application	Кол / QTY	RUS Наименование	GB Description	F Désignation	D Benennung	E Denominación
1			+00001-0045677-80		1	Хомут 126,5	Clip 126.5	Collier 126,5	Kabelband126,5	Abrazadera126,5
2			+21214-1800028-00		1	Шланг воздушный сапуна раздаточной коробки	Transfer box breather air hose	Tuyau à air du souffleur de la boîte de transfert	Luftschlauch des Entlüftungsventils des Verteilerg	Manguera del aire del respiradero de la caja de tr
3			+00001-0026467-01		4	Шайба 8	Washer 8	Rondelle 8	Scheibe 8	Arandela 8
4			+00001-0005166-70		4	Шайба 8 пружинная	Spring washer 8	Rondelle élastique 8	Federscheibe 8	Arandela 8 elástica
5			+00001-0061008-11		4	Гайка М8	Nut M8	Ecrou M8	Mutter M8	Tuerca M8
6			+00001-0001685-90		1	Хомут 12	Clip 12	Collier 12	Schelle 12 mm d	Abrazadera 12
7			+21214-1800020-10		1	Коробка раздаточная	Transfer case	Boîte de transfert	Verteilergetriebe	Caja de transferencia
8			+21236-2301128-00		1	Заглушка	Plug	Obturateur	Stopfen	Obturador
9			+21230-1700021-00		1	Корпус сапуна	Breather housing	Corps de reniflard	Entlüftergechäuse	Cuerpo del respiradero
10			+21213-3710180-00	~	1	Выключатель сигнала блокировки дифференциала	Differential lock switch	Contacteur de témoin de blocage de différentiel	Schalter f. Differentialsperrsignal	Interruptor aviso bloqueo diferencial
10			+21213-3710180-01	~	1	Выключатель сигнала блокировки дифференциала	Differential lock switch	Contacteur de témoin de blocage de différentiel	Schalter f. Differentialsperrsignal	Interruptor aviso bloqueo diferencial
11			+21080-3512115-00		1	Прокладка	Gasket	Joint	Dichtung	Junta de tapón
12			+21210-1801042-00	~	4	Пластина регулировочная	Adjuster plate	Cale de réglage	Einstellplatte	Placa de regulación
12			+21210-1801044-00	~	2	Пластина регулировочная	Adjuster plate	Cale de réglage	Einstellplatte	Placa de regulación
13			+21210-1801010-02		2	Кронштейн	Bracket	Support	Halter	Soporte
14			+21210-1001045-01		2	Опора	Mounting	Silentbloc arrière	Motorlagerung	Apoyo
15			+00001-0005168-70		2	Шайба 10 пружинная	Spring washer 10	Rondelle élastique 10	Federscheibe 10	Arandela 10 elástica
16			+00001-0021647-11		2	Гайка М10х1,25	Nut M10x1.25	Ecrou M10x1,25	Mutter M10x1,25	Tuerca M10x1,25

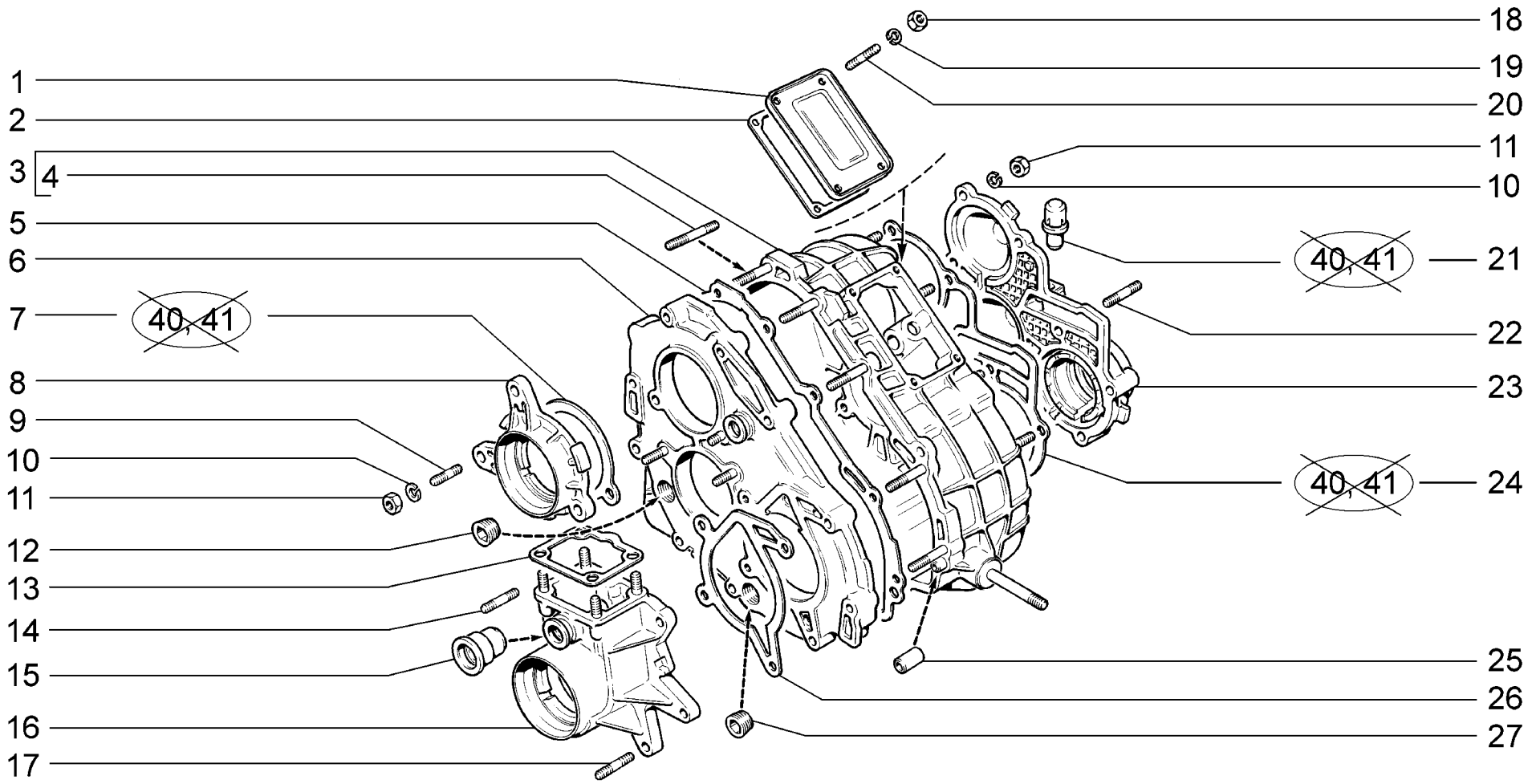

B302	**Коробка раздаточная** **Transfer case** **Boîte de trasfert** **Verteilergetriebe** **Caja de transferencia**	**21214-20** **2131-41**

п. / It.	№ изв. / Notif. N.	Дата / Not.Data	Номер детали / Part N.	Применяемость / Application	Кол / QTY	RUS Наименование	GB Description	F Désignation	D Benennung	E Denominación
1			+21210-1802016-00		1	Крышка люка	Cover	Couvercle	Sichtfensterdeckel	Tapa de acceso
2			+21213-1802017-00		1	Прокладка	Gasket	Joint	Dichtung	Junta
3			+21210-1802010-00		1	Картер	Casing	Carter	Verteilergetriebegehäuse	Carter
4			+00001-0035439-21		9	Шпилька M8x45	Stud M8x45	Goujon M8x45	Stift M8x45	Espárrago M8x45
5			+21210-1802021-03		1	Прокладка	Gasket	Joint	Dichtung	Junta
6			+21210-1802015-00		1	Крышка картера	Cover, casing	Couvercle de carter	Gehäusedeckel	Tapa del carter
7			+21210-1802029-13		1	Прокладка	Gasket	Joint	Dichtung	Junta
8			+21210-1802028-00		1	Крышка передняя	Cover, front	Couvercle avant	Vorderer Deckel	Tapa delantera
9			+00001-0035433-21		5	Шпилька M8x20	Stud M8x20	Goujon M8x20	Stift M8x20	Espárrago M8x20
10			+00001-0005166-70		28	Шайба 8 пружинная	Spring washer 8	Rondelle élastique 8	Federscheibe 8	Arandela 8 elástica
11			+00001-0061008-11		28	Гайка M8	Nut M8	Ecrou M8	Mutter M8	Tuerca M8
12			+21230-1800072-00		1	Пробка 22x1,5 заливная	Filler plug 22x1.5	Bouchon de remplissage, 22x1,5	Einfuellstopfen 22 x 1,5	Tapón de relleno 22x1,5
13			+21210-1802237-03		1	Прокладка	Gasket	Joint	Dichtung	Junta
14			+00001-0035435-21		6	Шпилька M8x25	Stud M8x25	Goujon M8x25	Stift M8x25	Espárrago M8x25
15			+21210-1803026-00		1	Втулка	Bush	Douille	Buchse	Casquillo
16			+21210-1802232-00		1	Картер	Case	Carter	Gehäuse	Carter
16			+21210-1802232-10	(40,41)	1	Картер	Case	Carter	Gehäuse	Carter
17			+00001-0035167-21		4	Шпилька M8x18	Stud M8x18	Goujon M8x18	Stift M8x18	Espárrago M8x18
18			+00001-0058962-11		4	Гайка M6	Nut M6	Ecrou M6	Mutter M6	Tuerca M6
19			+00001-0005164-70		4	Шайба 6 пружинная	Spring washer 6	Rondelle élastique 6	Federscheibe 6	Arandela 6 elástica
20			+00001-0015000-21		4	Шпилька M6x12	Stud M6x12	Goujon M6x12	Stift M6x12	Espárrago M6x12
21			+21010-1700020-00		1	Сапун	Breather	Reniflard	Entlüfter	Respiradero
22			+00001-0035437-21		3	Шпилька M8x35	Stud M8x35	Goujon M8x35	Stift M8x35	Espárrago M8x35
23			+21210-1802080-00		1	Крышка задняя	Rear cover	Couvercle arrière	Hinterdeckel	Tapa trasera
23			+21210-1802080-10	(40,41)	1	Крышка задняя	Rear cover	Couvercle arrière	Hinterdeckel	Tapa trasera
24			+21210-1802081-03		1	Прокладка	Gasket	Joint	Dichtung	Junta
25			+21010-1701017-00		2	Штифт	Pin	Cheville	Stift	Pasador
26			+21210-1802235-03		1	Прокладка	Gasket	Joint	Dichtung	Junta
27			+21230-2401046-00		1	Пробка	Cap	Bouchon	Stopfen	Tapón

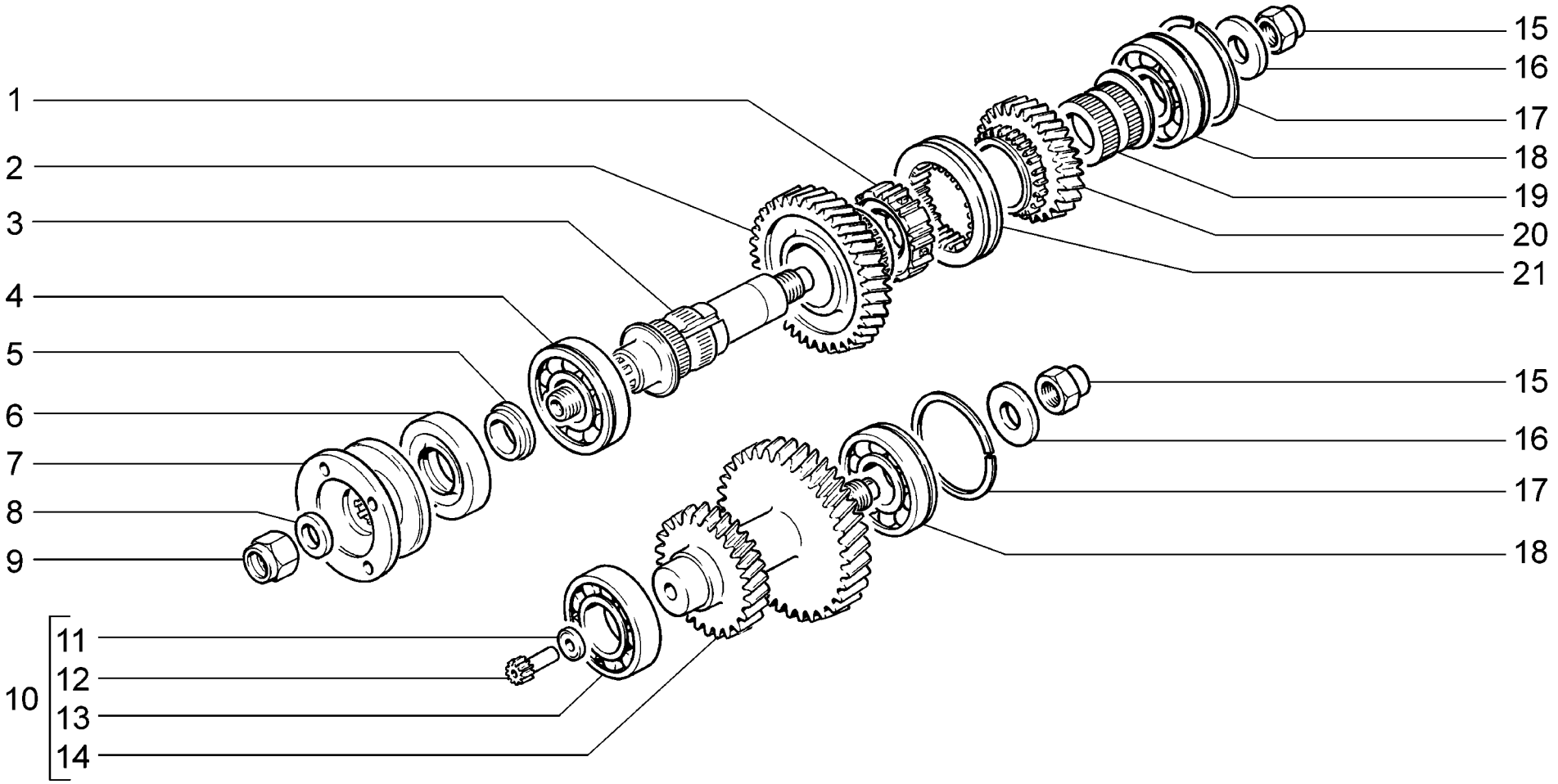

B310	**Шестерни раздаточной коробки** **Transfer case gears** **Pignonnerie de boîte de transfert** **Verteilergetrieberäder** **Piñones de la caja de transferencia**	**21214-20** **2131-41**

п. / It.	№ изв. / Notif. N.	Дата / Not.Data	Номер детали / Part N.	Применяемость / Application	Кол / QTY	RUS Наименование	GB Description	F Désignation	D Benennung	E Denominación
1			+21010-1701119-00		1	Ступица синхронизатора	Synchro hub	Moyeu baladeur	Synchronkörper	Cubo del sincronizador
2			+21213-1802036-00		1	Шестерня	Gear	Pignon	Zahnrad	Piñón
3			+21210-1802025-00		1	Вал	Shaft	Arbre	Welle	Arbol
4			+21010-1701033-01	~	1	Подшипник	Bearing	Roulement	Lager	Cojinete
4			+21010-1701033-02	~	1	Подшипник	Bearing	Roulement	Lager	Cojinete
4			+21010-1701033-03	~	1	Подшипник	Bearing	Roulement	Lager	Cojinete
4			+21010-1701033-04	~	1	Подшипник	Bearing	Roulement	Lager	Cojinete
4			+21070-1701033-00	~	1	Подшипник	Bearing	Roulement	Lager	Cojinete
5			+21210-1802037-00		1	Кольцо	Ring	Bague	Ring	Anillo
6			+21010-2402052-01		1	Сальник	Oil seal	Garniture d'étanchéité	Dichtring	Retén
7			+21213-2201100-00		1	Фланец	Flange	Bride	Flansch	Brida
8			+21010-2201106-01		1	Шайба	Washer	Rondelle	Scheibe	Arandela
9			+00001-0025749-21		1	Гайка М16х1,5 самоконтрящаяся	Self-locking nut M16x1.5	Ecrou autofreiné M16x1,5	S.Mutter M16x1,5	Tuerca M16x1,5
10			+21230-1802084-00		1	Вал промежуточный	Layshaft	Arbre intermediaire	Zwischenwelle	Eje intermedio
11			+21210-3802836-00		1	Шайба упорная	Thrust washer	Rondelle de butée	Scheibe	Arandela tope
12			+21230-3802833-00		1	Шестерня ведущая	Drive gear	Pignond'attaque	Antriebsrad	Piñón motriz
13			+21213-1802092-00	~	1	Подшипник	Bearing	Roulement	Lager	Cojinete
13			+21213-1802092-01	~	1	Подшипник	Bearing	Roulement	Lager	Cojinete
13			+21213-1802092-02	~	1	Подшипник	Bearing	Roulement	Lager	Cojinete
14			+21213-1802084-01		1	Вал промежуточный	Layshaft	Arbre intermediaire	Zwischenwelle	Eje intermedio
15			+00001-0040441-71		2	Гайка М18х1,5	Nut M18x1.5	Ecrou M18x1,5	Mutter M18x1,5	Tuerca M18x1,5
16			+21210-1802103-00		2	Шайба упорная	Thrust ring	Rondelle de butée	Ring	Arandela tope
17			+21010-1701192-00	~	2	Кольцо упорное	Thrust ring	Bague de butée	Sicherungsring	Anillo de tope
17			+21010-1701192-01	~	2	Кольцо упорное	Thrust ring	Bague de butée	Sicherungsring	Anillo de tope
18			+21070-1701190-01	~	2	Подшипник	Bearing	Roulement	Lager	Cojinete
18			+21070-1701190-03	~	2	Подшипник	Bearing	Roulement	Lager	Cojinete
18			+21070-1701190-04	~	2	Подшипник	Bearing	Roulement	Lager	Cojinete
18			+21070-1701190-05	~	2	Подшипник	Bearing	Roulement	Lager	Cojinete
18			+21070-1701190-06	~	2	Подшипник	Bearing	Roulement	Lager	Cojinete
18			+21070-1701190-07	~	2	Подшипник	Bearing	Roulement	Lager	Cojinete
19			+21010-1701113-00		1	Втулка шестерни	Bush	Douille de pignon	Gangradbuchse	Buje de engranaje
20			+21213-1802040-00		1	Шестерня	Gear	Pignon	Zahnrad	Piñón
21			+21210-1802116-00		1	Муфта включения	Gear shift coupling	Baladeur à clabotage	Schaltmuffe	Collarín de conexión

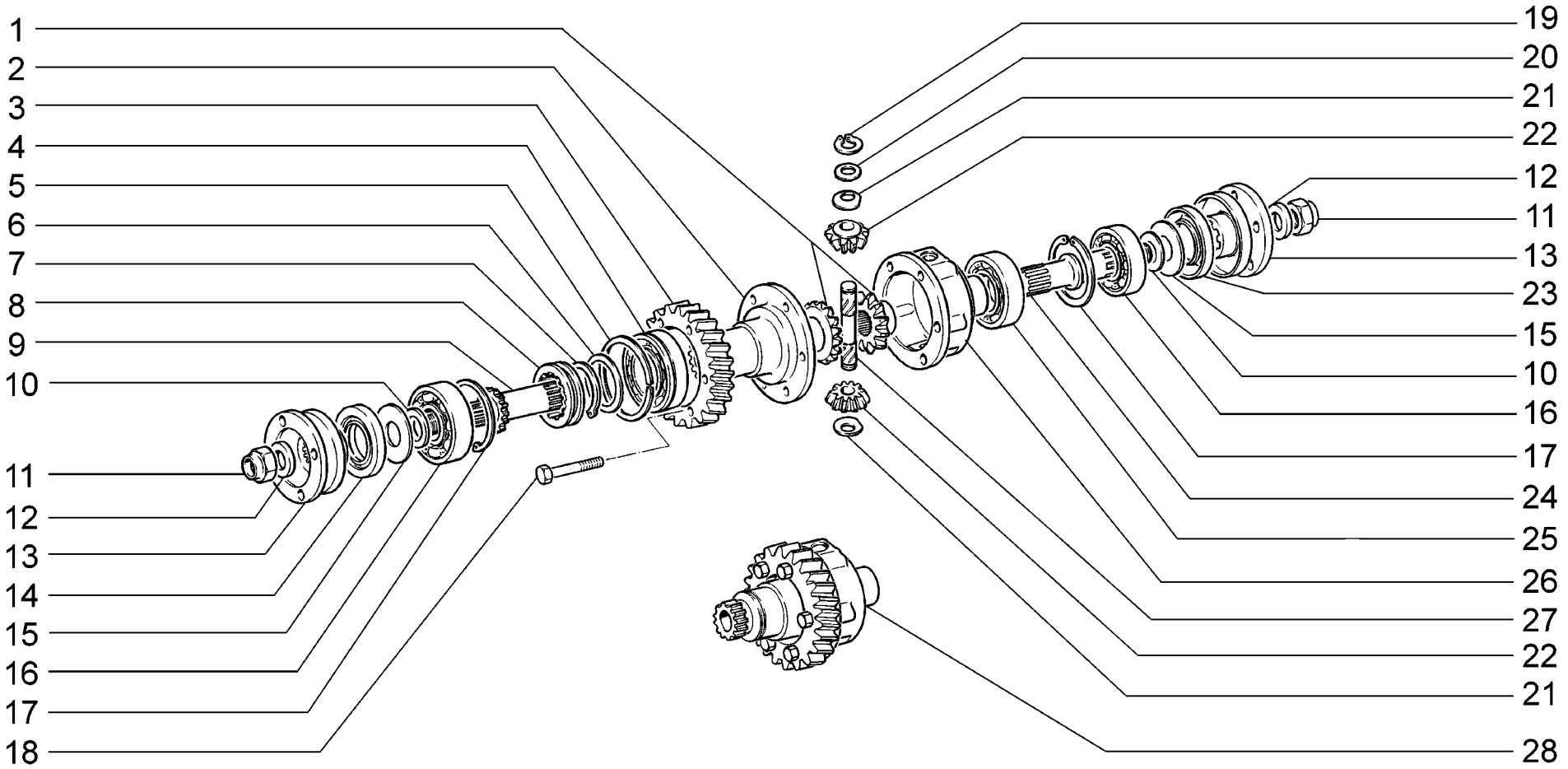

B320	**Дифференциал раздаточной коробки** **Transfer case differential** **Différentiel de boîte de transfert** **Differential Verteilergetriebe** **Diferencial de la caja de transferencia**	**21214-20** **2131-41**

п. / It.	№ изв. / Notif. N.	Дата / Not.Data	Номер детали / Part N.	Применяемость / Application	Кол / QTY	RUS Наименование	GB Description	F Désignation	D Benennung	E Denominación
1			+21230-2403050-00		2	Шестерня полуоси	Differential side gear	Planétaire	Antriebswellenrad	Piñón planetario
2			+21230-1802162-00		1	Корпус дифференциала	Housing, differential	Corps de différentiel	Differentialgehäuse	Cuerpo de diferencial
3			+21213-1802180-00		1	Шестерня	Gear	Pignon	Zahnrad	Piñón
4			+21213-1802168-00 ~		1	Подшипник	Bearing	Roulement	Lager	Cojinete
4			+21213-1802168-01 ~		1	Подшипник	Bearing	Roulement	Lager	Cojinete
4			+21213-1802168-02 ~		1	Подшипник	Bearing	Roulement	Lager	Cojinete
5			+21210-1802169-00		1	Кольцо упорное	Thrust ring	Bague de butée	Anschlagring	Anillo de tope
6			+21210-1802172-00		1	Шайба	Washer	Rondelle	Scheibe	Arandela
7			+00001-0010690-76		1	Кольцо упорное	Thrust ring	Bague de butée	Seegerring	Anillo de tope
8			+21210-1802148-00		1	Муфта блокировки	Lock coupling	Baladeur de blocage	Sperrmuffe	Collarín de bloqueo
9			+21210-1802110-00		1	Вал передний	Input shaft	Arbre avant	Welle	Arbol delantero
10			+21210-1802210-00		2	Кольцо упорное	Thrust ring	Bague de butée	Anschlagring	Anillo de tope
11			+00001-0025749-21		2	Гайка М16х1,5 самоконтрящаяся	Self-locking nut M16x1.5	Ecrou autofreiné M16x1,5	S.Mutter M16x1,5	Tuerca M16x1,5
12			+21010-2201106-01		2	Шайба	Washer	Rondelle	Scheibe	Arandela
13			+21010-2201100-10		2	Фланец	Flange	Bride	Flansch	Brida
14			+21010-2402052-01 ~		1	Сальник	Oil seal	Garniture d'étanchéité	Dichtring	Retén
14			+21010-2402052-03 ~		1	Сальник	Oil seal	Garniture d'étanchéité	Dichtring	Retén
15			+21210-1802275-00		2	Маслоотражатель	Oil deflector	Déflecteur d'huile	Ölabweiser	Deflector de aceite
16			+21213-1802208-00 ~		2	Подшипник	Bearing	Roulement	Lager	Cojinete
16			+21213-1802208-01 ~		2	Подшипник	Bearing	Roulement	Lager	Cojinete
16			+21213-1802208-02 ~		2	Подшипник	Bearing	Roulement	Lager	Cojinete
16			+21213-1802208-03 ~		2	Подшипник	Bearing	Roulement	Lager	Cojinete
16			+21213-1802208-04 ~		2	Подшипник	Bearing	Roulement	Lager	Cojinete
16			+21214-1802208-00	(40,41)	2	Подшипник	Bearing	Roulement	Lager	Cojinete
17			+21210-1802209-00		2	Кольцо упорное	Thrust ring	Bague de butée	Anschlagring	Anillo de tope
18			+00001-0042339-30		6	Болт М10х1,25х45	Bolt M10x1.25x45	Boulon M10x1,25x45	Schraube M10x1,25x45	Tornillo M10x1,25x45
19			+00001-0010664-76		2	Кольцо упорное 16	Thrust ring 16	Bague de butée 16	Seegerring 16	Anillo de tope 16
20			+21210-1802157-10		1	Шайба пружинная	Spring washer	Rondelle élastique	Federscheibe	Arandela elástica
21			+21210-1802161-00		2	Шайба упорная	Thrust washer	Rondelle de butée	Anschlagscheibe	Arandela tope
22			+21010-2403055-01		2	Сателлит	Pinion	Satellite	Ausgleichkegelrad	Satélite
23			+21210-2302052-00 ~		1	Сальник	Oil seal	Garniture d'étanchéité	Dichtring	Retén
23			+21210-2302052-01 ~		1	Сальник	Oil seal	Garniture d'étanchéité	Dichtring	Retén
24			+21210-1802186-00		1	Вал задний	Rear shaft	Arbre arrière	Welle	Arbol trasero
25			+21213-1802189-00 ~		1	Подшипник	Bearing	Roulement	Lager	Cojinete
25			+21213-1802189-01 ~		1	Подшипник	Bearing	Roulement	Lager	Cojinete
25			+21213-1802189-02 ~		1	Подшипник	Bearing	Roulement	Lager	Cojinete
26			+21230-1802163-00		1	Корпус дифференциала	Housing, differential	Corps de différentiel	Differentialgehäuse	Cuerpo de diferencial
27			+21210-1802160-10		1	Ось сателлитов	Pinion shaft	Axe de satellites	Ausgleichbolzen	Eje de los satélites
28			+21230-1802150-00		1	Дифференциал	Differential	Différentiel	Differential	Diferencial

B320

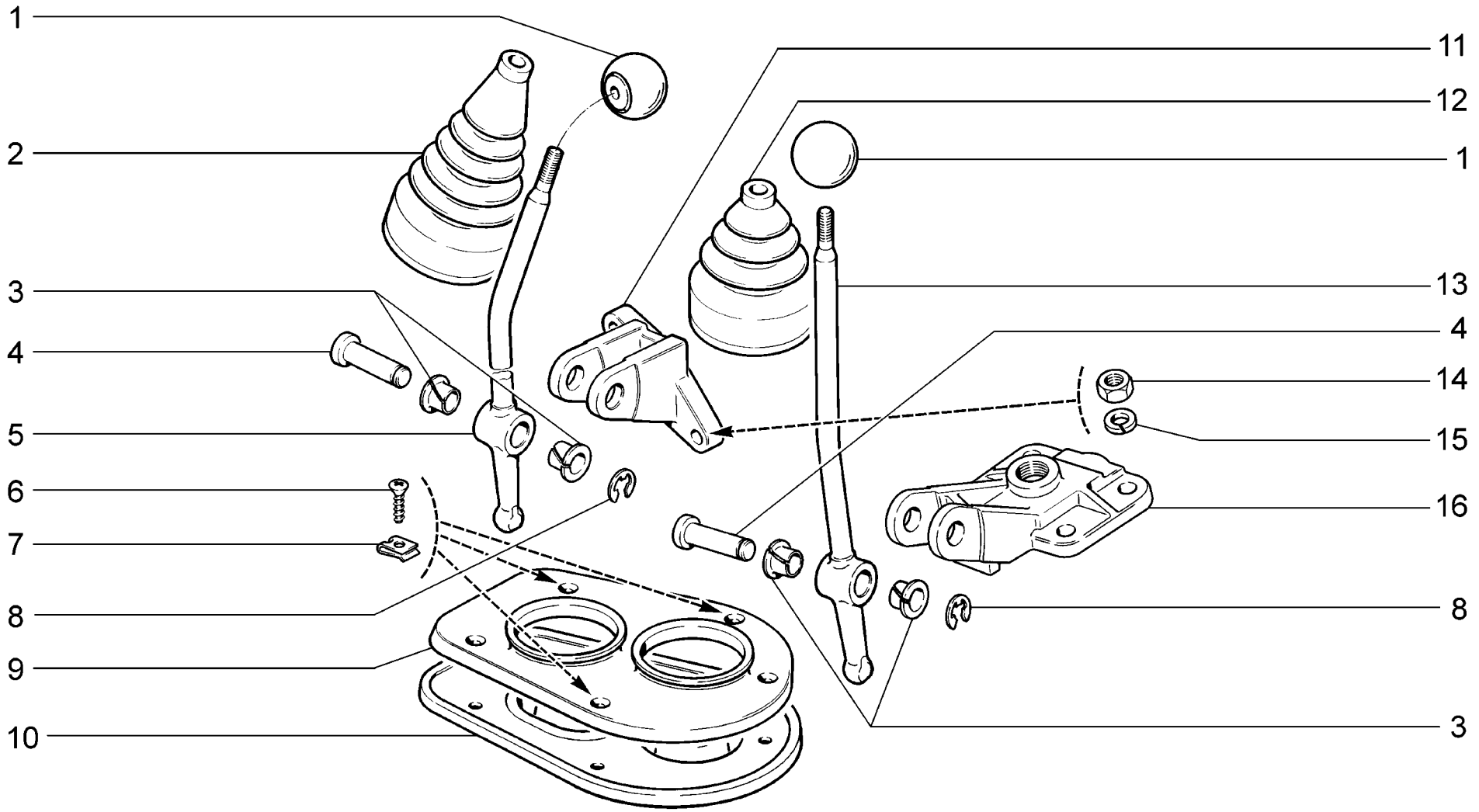

B330	**Привод управления раздаточной коробкой** **Transfer case control** **Commande de boîte de transfert** **Betätigung Verteilergetriebe** **Mando de la caja de transferencia**	**21214-20** **2131-41**

п. / It.	№ изв. / Notif. N.	Дата / Not.Data	Номер детали / Part N.	Применяемость / Application	Кол / QTY	RUS Наименование	GB Description	F Désignation	D Benennung	E Denominación
1			+21030-1703088-00		2	Рукоятка	Grip	Pommeau	Griff	Manecilla
2			+21213-1804124-00		1	Чехол рычага блокировки	Boot, lock lever	Soufflet de levier de blocage	Sperrhebelmanschette	Funda de la palanca de bloqueo
3			+21210-1804043-00		4	Втулка	Bush	Douille	Buchse	Casquillo
4			+21210-1804044-00		2	Ось	Shaft	Axe	Bolzen	Eje
5			+21210-1804040-00		1	Рычаг	Lever	Levier	Hebel	Palanca
6			+00001-0076808-01		3	Винт самонарезающий	Self-tapping screw	Vis taraudeuse	Blechschraube	Tornillo autorroscante
7			+00001-0041897-71		3	Скоба	Clip	Etrier	Bügel	Grapa
8			+00001-0010880-76		2	Шайба 9 стопорная	Lock washer 9	Rondelle d'arrêt 9	Sicherungsblech 9	Arandela 9 de fijación
9			+21210-1804110-00		1	Крышка	Cover	Couvercle	Deckel	Tapa
10			+21213-1804122-00		1	Чехол нижний	Boot, lower	Soufflet inférieur	Untere Manschette	Funda inferior
11			+21210-1804021-00		1	Кронштейн	Bracket	Support	Halter	Soporte
12			+21213-1804098-00		1	Чехол рычага	Boot, lever	Soufflet de levier	Hebelmanschette	Funda de palanca
13			+21210-1804052-00		1	Рычаг	Lever	Levier	Hebel	Palanca
14			+00001-0061008-11		6	Гайка M8	Nut M8	Ecrou M8	Mutter M8	Tuerca M8
15			+00001-0005166-70		6	Шайба 8 пружинная	Spring washer 8	Rondelle élastique 8	Federscheibe 8	Arandela 8 elástica
16			+21230-1802236-00		1	Крышка	Cover	Couvercle	Deckel	Tapa

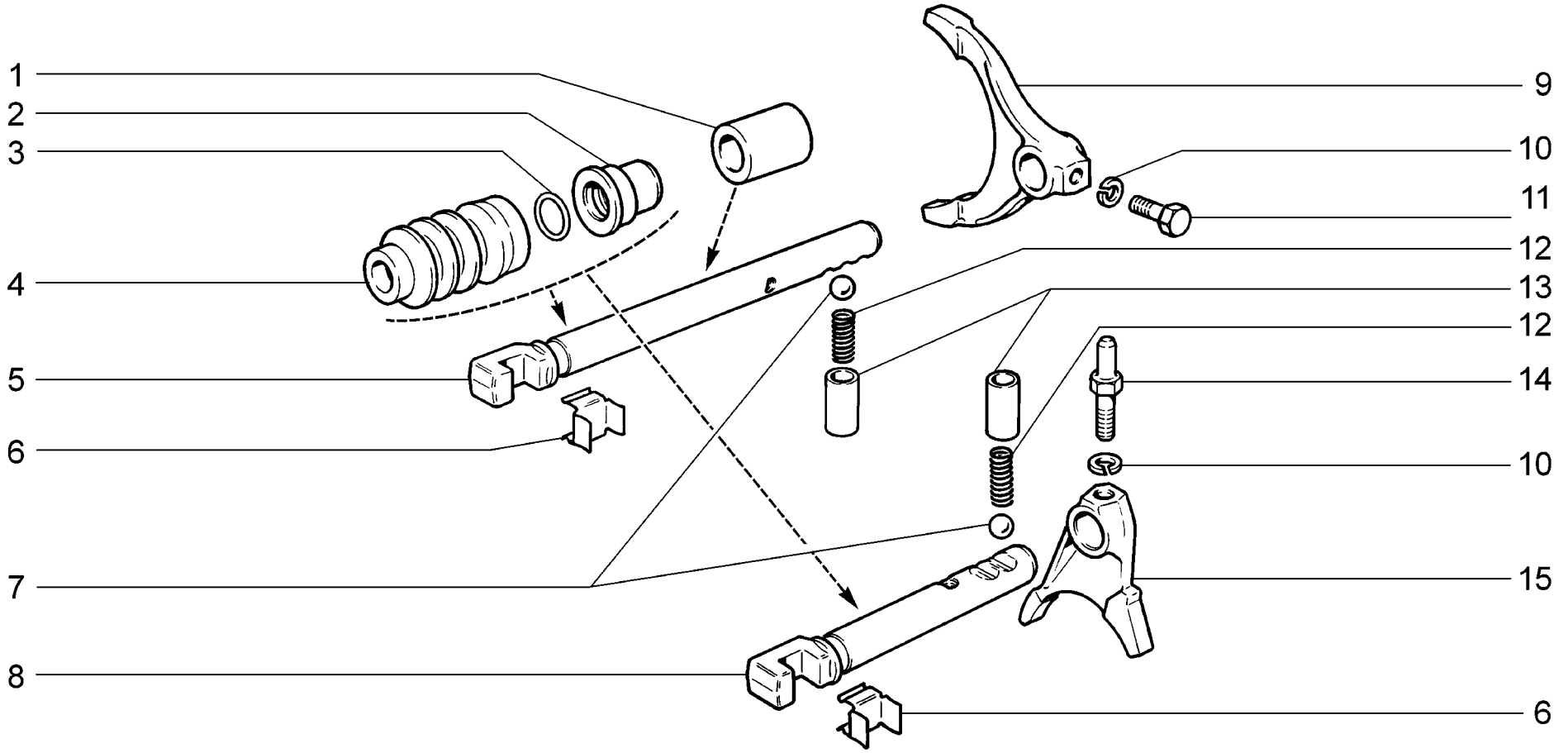

B340	**Механизм управления раздаточной коробкой** **Transfer case control mechanism** **Mécanisme de commande de boîte de transfert** **Steuerung Verteilergetriebe** **Mecanismo de mando de la caja de transferencia**	**21214-20** **2131-41**

п. / It.	№ изв. / Notif. N.	Дата / Not.Data	Номер детали / Part N.	Применяемость / Application	Кол / QTY	RUS Наименование	GB Description	F Désignation	D Benennung	E Denominación
1			+21210-1803022-00		2	Втулка	Bush	Douille	Buchse	Casquillo
2			+21210-1803026-00		2	Втулка	Bush	Douille	Buchse	Casquillo
3			+21210-1803025-00		2	Кольцо	Ring	Bague	Ring	Anillo
4			+21210-1803027-00		2	Чехол	Boot	Soufflet protecteur	Manschette	Funda
5			+21210-1803024-00		1	Шток	Rod	Tige	Schaltstange	Vástago
6			+21210-1804058-00		2	Пружина	Spring	Ressort	Feder	Muelle
7			+21010-1702077-00		2	Шарик	Ball	Bille	Kugel	Bola
8			+21210-1803030-00		1	Шток	Rod	Tige	Schaltstange	Vástago
9			+21210-1803020-00		1	Вилка	Fork	Fourchette	Schaltgabel	Horquilla
10			+00001-0005164-70		2	Шайба 6 пружинная	Spring washer 6	Rondelle élastique 6	Federscheibe 6	Arandela 6 elástica
11			+21010-1702028-00		1	Болт вилки	Bolt, selector fork	Boulon de fourchette	Gabelschraube	Tornillo de horquilla
12			+21080-1702087-00		2	Пружина фиксатора	Spring, detent	Ressort de verrou	Riegelfeder	Muelle del fiador
13			+21010-1702086-00		2	Втулка пружины	Sleeve, spring	Douille de ressort	Federbuchse	Casquillo de muelle
14			+21210-1803032-00		1	Болт вилки	Bolt, selector fork	Boulon de fourchette	Schaltgabelschraube	Tornillo de horquilla
15			+21210-1803028-00		1	Вилка	Fork	Fourchette	Schaltgabel	Horquilla

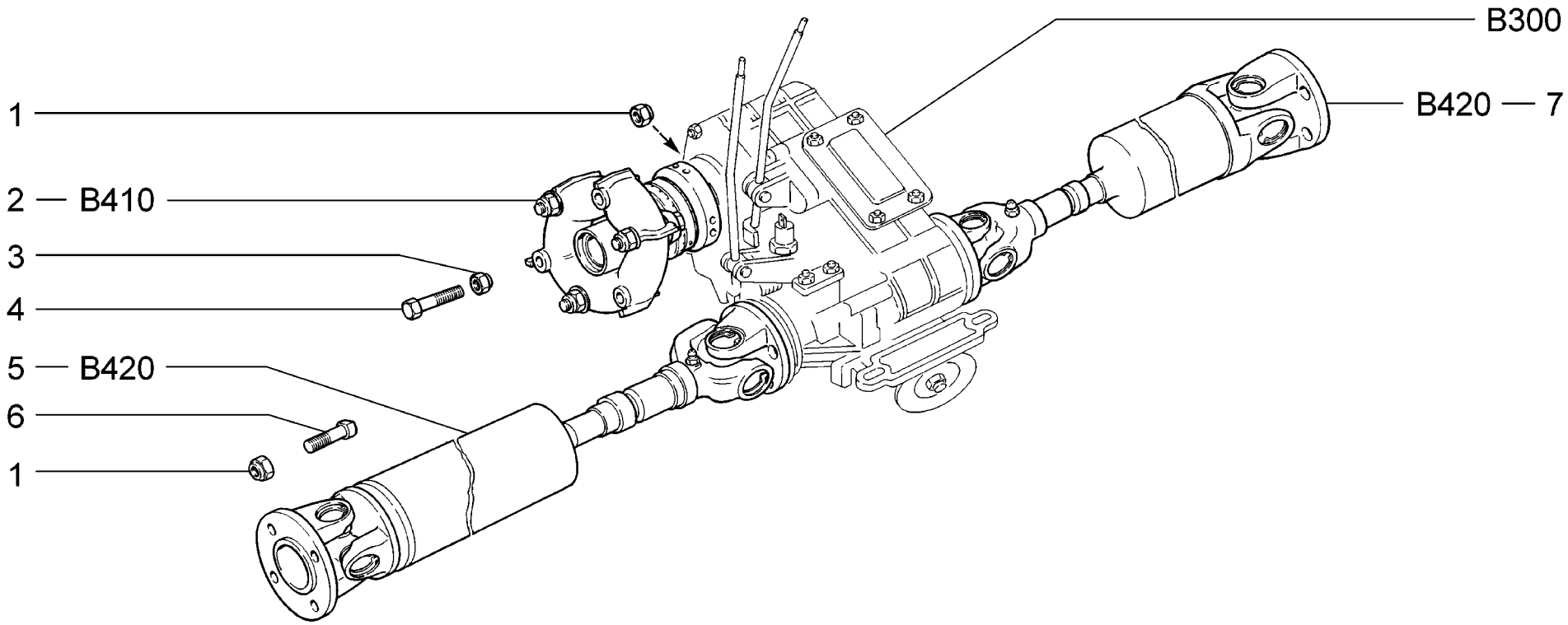

B400	**Привод раздаточной коробки и мостов** **Front wheel drive** **Commande de boîte de transfert et des trains** **Antrieb der Verteilergetriebe und der Achsen** **Mando de la caja de transferencia y puentes**	**21214-20**

п. / It.	№ изв. / Notif. N.	Дата / Not.Data	Номер детали / Part N.	Применяемость / Application	Кол / QTY	RUS Наименование	GB Description	F Désignation	D Benennung	E Denominación
1			+00001-0061041-11		20	Гайка М8 самоконтрящаяся	Self-locking nut M8	Ecrou autofreiné M8	S.Mutter M8	Tuerca M8 autoblocante
2			+21213-2202010-00		1	Вал карданный промежуточный	Layshaft	Arbre de transmission intermédiaire	Gelenkwelle	Arbol de cardán intermedio
3			+00001-0061051-11		3	Гайка М12х1,25	Nut M12x1.25	Ecrou M12x1,25	Mutter M12x1,25	Tuerca M12x1,25
4			+00001-0055413-21		3	Болт М12х1,25х75	Bolt M12x1.25x75	Boulon M12x1,25x75	Schraube M12x1,25x75	Tornillo M12x1,25x75
5			+21211-2203012-00		1	Вал карданный передний	Propeller shaft, forward	Arbre de transmission avant	Gelenkwelle vorne	Arbol de cardán delantero
6			+21010-2201107-00		16	Болт	Bolt	Boulon	Schraube	Tornillo
7			+21211-2201012-00		1	Вал карданный задний	Propeller shaft, rear	Arbre de transmission arrière	Gelenkwelle hinten	Arbol de cardán trasero

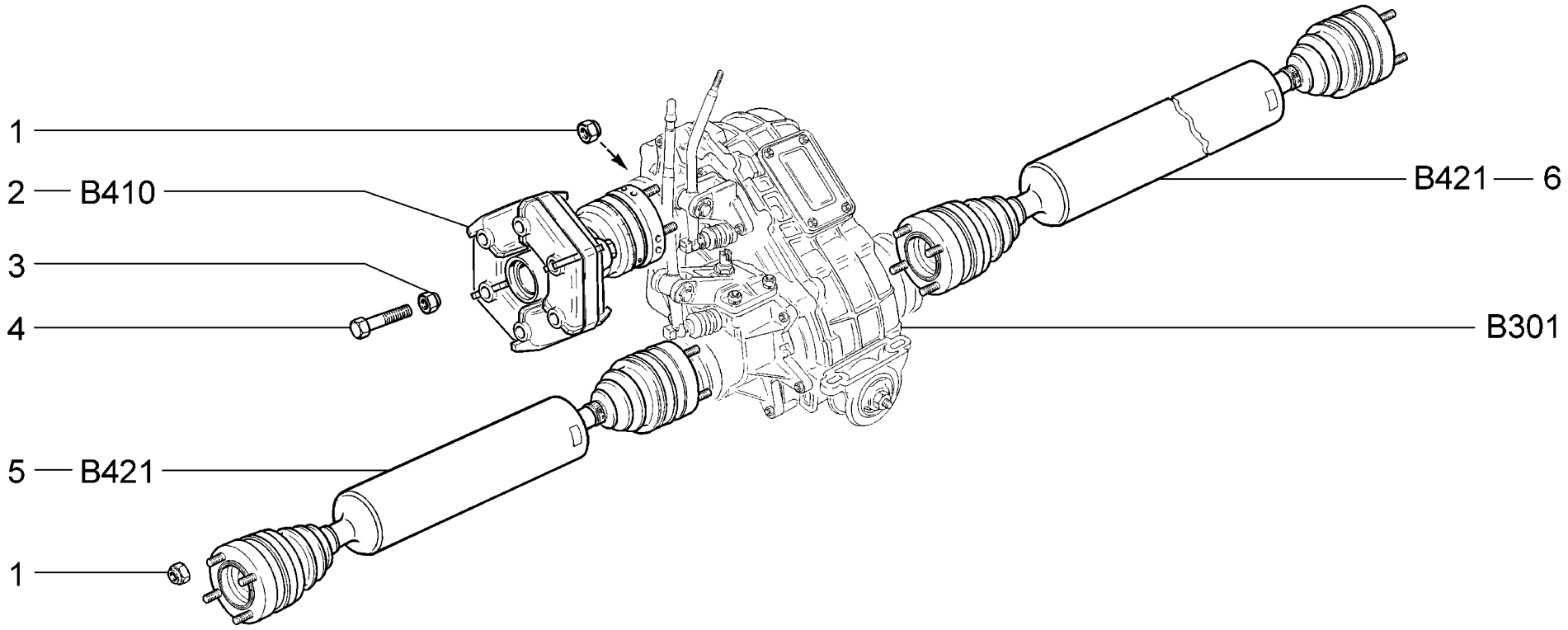

B401	**(40,41)** **Привод раздаточной коробки и мостов** **Front wheel drive** **Commande de boîte de transfert et des trains** **Antrieb der Verteilergetriebe und der Achsen** **Mando de la caja de transferencia y puentes**	**21241-20**

п. / It.	№ изв. / Notif. N.	Дата / Not.Data	Номер детали / Part N.	Применяемость / Application	Кол / QTY	RUS Наименование	GB Description	F Désignation	D Benennung	E Denominación
1			+00001-0061041-11		20	Гайка М8 самоконтрящаяся	Self-locking nut M8	Ecrou autofreiné M8	S.Mutter M8	Tuerca M8 autoblocante
2			+21214-2202010-00		1	Вал карданный промежуточный	Layshaft	Arbre de transmission intermédiaire	Gelenkwelle	Arbol de cardán intermedio
3			+00001-0061051-11		3	Гайка М12х1,25	Nut M12x1.25	Ecrou M12x1,25	Mutter M12x1,25	Tuerca M12x1,25
4			+00001-0055413-21		3	Болт М12х1,25х75	Bolt M12x1.25x75	Boulon M12x1,25x75	Schraube M12x1,25x75	Tornillo M12x1,25x75
5			+21214-2203012-00		1	Вал карданный передний	Propeller shaft, forward	Arbre de transmission avant	Gelenkwelle vorne	Arbol de cardán delantero
6			+21214-2201012-00		1	Вал карданный задний	Propeller shaft, rear	Arbre de transmission arrière	Gelenkwelle hinten	Arbol de cardán trasero

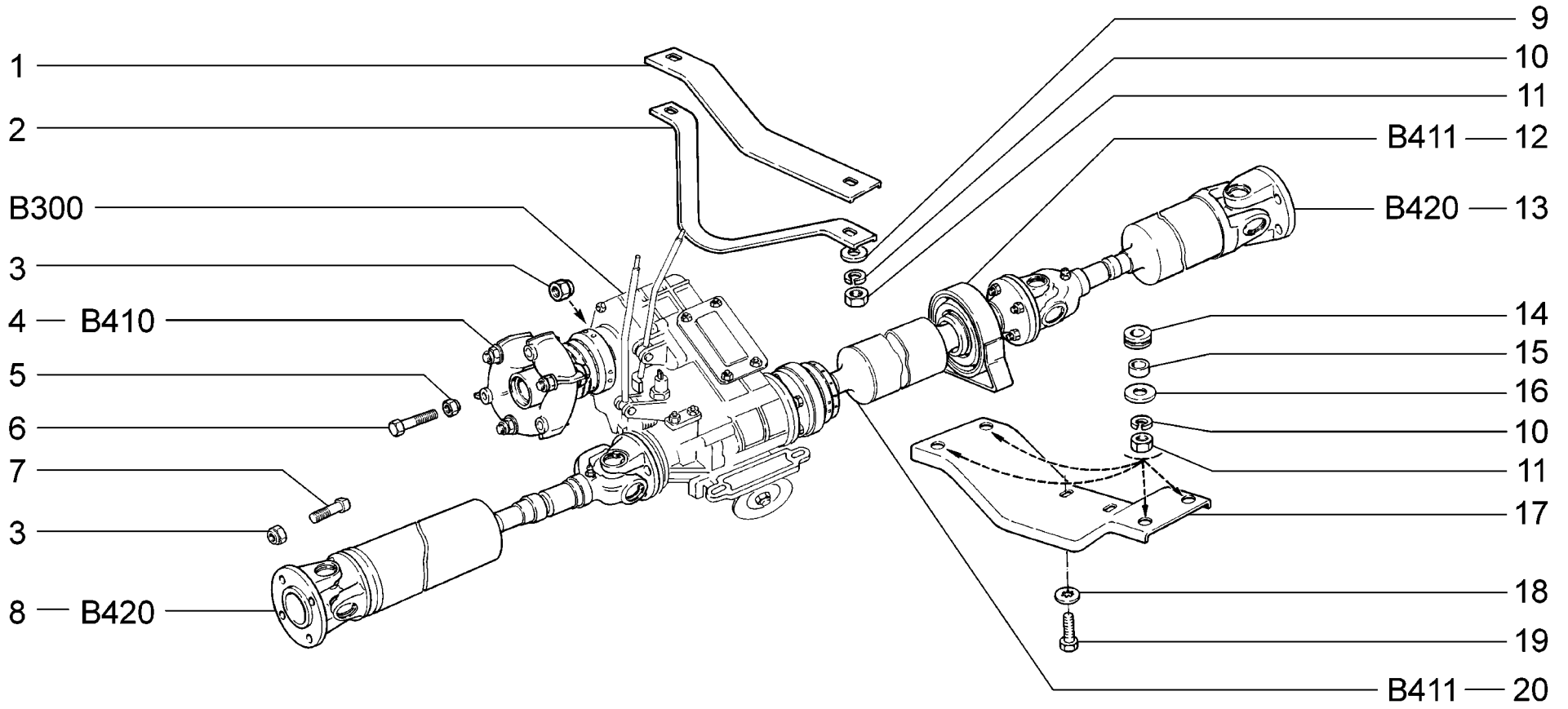

B402	**Привод раздаточной коробки и мостов** **Front wheel drive** **Commande de boîte de transfert et des trains** **Antrieb der Verteilergetriebe und der Achsen** **Mando de la caja de transferencia y puentes**	**2131-41**

п. / It.	№ изв. / Notif. N.	Дата / Not.Data	Номер детали / Part N.	Применяемость / Application	Кол / QTY	RUS Наименование	GB Description	F Désignation	D Benennung	E Denominación
1			+21290-2202128-00		1	Кронштейн защитный верхний	Protective bracket, top	Support de protection supérieur	Halter, oben	Soporte de protección superior
2			+21290-2202125-00		1	Кронштейн защитный нижний	Protective bracket, bottom	Support de protection inférieur	Halter, unten	Soporte de protección inferior
3			+00001-0061041-11		20	Гайка М8 самоконтрящаяся	Self-locking nut M8	Ecrou autofreiné M8	S.Mutter M8	Tuerca M8 autoblocante
4			+21213-2202010-00		1	Вал карданный промежуточный	Layshaft	Arbre de transmission intermédiaire	Gelenkwelle	Arbol de cardán intermedio
5			+00001-0061051-11		3	Гайка М12х1,25	Nut M12x1.25	Ecrou M12x1,25	Mutter M12x1,25	Tuerca M12x1,25
6			+00001-0055413-21		3	Болт М12х1,25х75	Bolt M12x1.25x75	Boulon M12x1,25x75	Schraube M12x1,25x75	Tornillo M12x1,25x75
7			+21010-2201107-00		16	Болт	Bolt	Boulon	Schraube	Tornillo
8			+21211-2203012-00		1	Вал карданный передний	Propeller shaft, forward	Arbre de transmission avant	Gelenkwelle vorne	Arbol de cardán delantero
9			+00001-0005196-01		2	Шайба 8	Washer 8	Rondelle 8	Scheibe 8	Arandela 8
10			+00001-0005166-70		6	Шайба 8 пружинная	Spring washer 8	Rondelle élastique 8	Federscheibe 8	Arandela 8 elástica
11			+00001-0061008-11		6	Гайка М8	Nut M8	Ecrou M8	Mutter M8	Tuerca M8
12			+21050-2202078-00		1	Опора карданного вала	Propeller shaft mounting	Appui d'arbre de transmission	Gelenkwellenlagerung	Soporte de árbol cardán
13			+21200-2201010-00	~	1	Вал карданный в сборе	Propeller shaft assy	Arbre de transmission complet	Gelenkwelle komplett	Arbol de cardán en conjunto
13			+21200-2201012-00	~	1	Вал карданный задний	Propeller shaft, rear	Arbre de transmission arrière	Gelenkwelle hinten	Arbol de cardán trasero
14			+21010-2202106-00		4	Втулка	Bush	Douille	Buchse	Casquillo
15			+21010-2202104-00		4	Втулка распорная	Spacer sleeve	Douille entretoise	Abstandshülse	Espaciador
16			+00001-0026470-01		4	Шайба 8	Washer 8	Rondelle 8	Scheibe 8	Arandela 8
17			+21310-2204102-00		1	Поперечина опоры	Crossmember	Traverse d'appui	Querträger	Travesaño
18			+00001-0025984-71		4	Шайба 8 стопорная	Lock washer 8	Rondelle d'arrêt 8	Sicherungsscheibe 8	Arandela 8 de fijación
19			+00001-0060433-21		2	Болт М8х18	Bolt M8x18	Boulon M8x18	Schraube M8x18	Tornillo M8x18
20			+21200-2204010-00		1	Вал карданный средний в сборе	Propeller shaft assy	Arbre de transmission complet	Gelenkwelle komplett	Arbol de cardán en conjunto

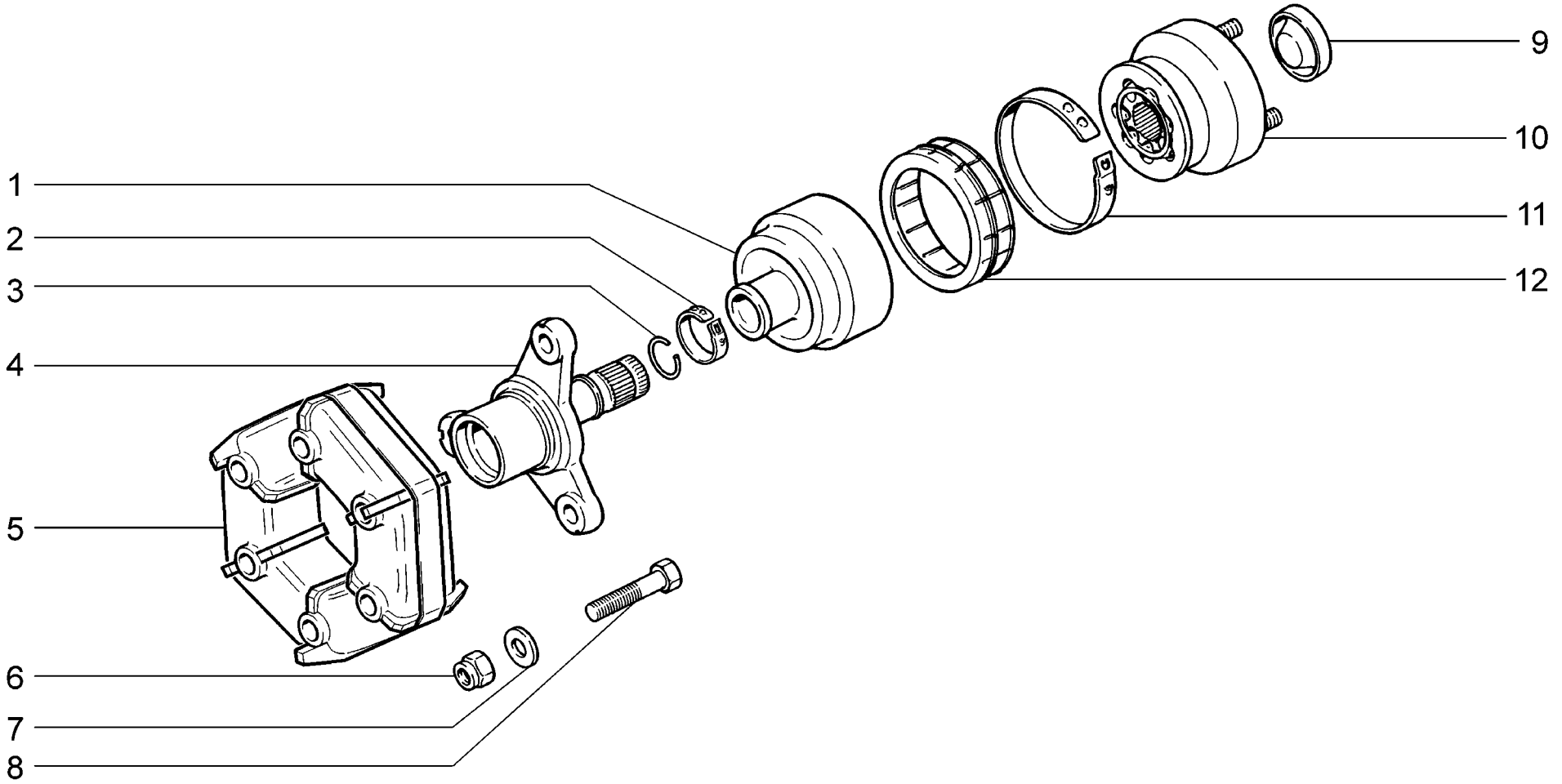

B410	**Вал карданный промежуточный** **Layshaft** **Arbre de transmission intermédiaire** **Kardan-Zwischenwelle** **Arbol cardán intermedio**	**21214-20** **2131-41**

п. / It.	№ изв. / Notif. N.	Дата / Not.Data	Номер детали / Part N.	Применяемость / Application	Кол / QTY	RUS Наименование	GB Description	F Désignation	D Benennung	E Denominación
1			+21213-2202068-00		1	Чехол	Boot	Gaine	Manschette	Funda
2			+11110-2215034-00		1	Хомут чехла	Clip	Collier	Bandschelle	Abrazadera de funda
3			+11110-2215088-00		1	Кольцо стопорное	Circlip	Bague d'arrêt	Haltering	Anillo de fijación
4			+21213-2202024-00		1	Фланец эластичной муфты	Flange, flexible coupling	Bride d'accouplement élastique	Flansch	Brida de acoplamiento elástico
5			+21010-2202120-00 ~		1	Муфта эластичная	Flexible coupling	Accouplement élastique	Elastische Muffe	Collarín elástico
5			+21010-2202120-02 ~		1	Муфта эластичная	Flexible coupling	Accouplement élastique	Elastische Muffe	Collarín elástico
5			+21230-2202120-00	(40,41)	1	Муфта эластичная	Flexible coupling	Accouplement élastique	Elastische Muffe	Collarín elástico
6			+00001-0061051-11		3	Гайка M12x1,25	Nut M12x1.25	Ecrou M12x1,25	Mutter M12x1,25	Tuerca M12x1,25
7			+21210-2202070-00 ~		1	Шайба	Washer	Rondelle	Scheibe	Arandela
7			+21210-2202071-00 ~		1	Шайба	Washer	Rondelle	Scheibe	Arandela
8			+00001-0055413-21		3	Болт M12x1,25x75	Bolt M12x1.25x75	Boulon M12x1,25x75	Schraube M12x1,25x75	Tornillo M12x1,25x75
9			+21213-2202019-00		1	Заглушка	Plug	Obturateur	Stopfen	Obturador
10			+21213-2202016-00		1	Корпус шарнира	Housing, balljoint	Corps de joint homocinétique	Scharniergehäuse	Cuerpo de articulación
11			+21213-2202036-00		1	Хомут	Clip	Collier	Schelle	Abrazadera
12			+21213-2202066-00		1	Кожух	Casing	Soufflet protecteur	Abdeckung	Protector

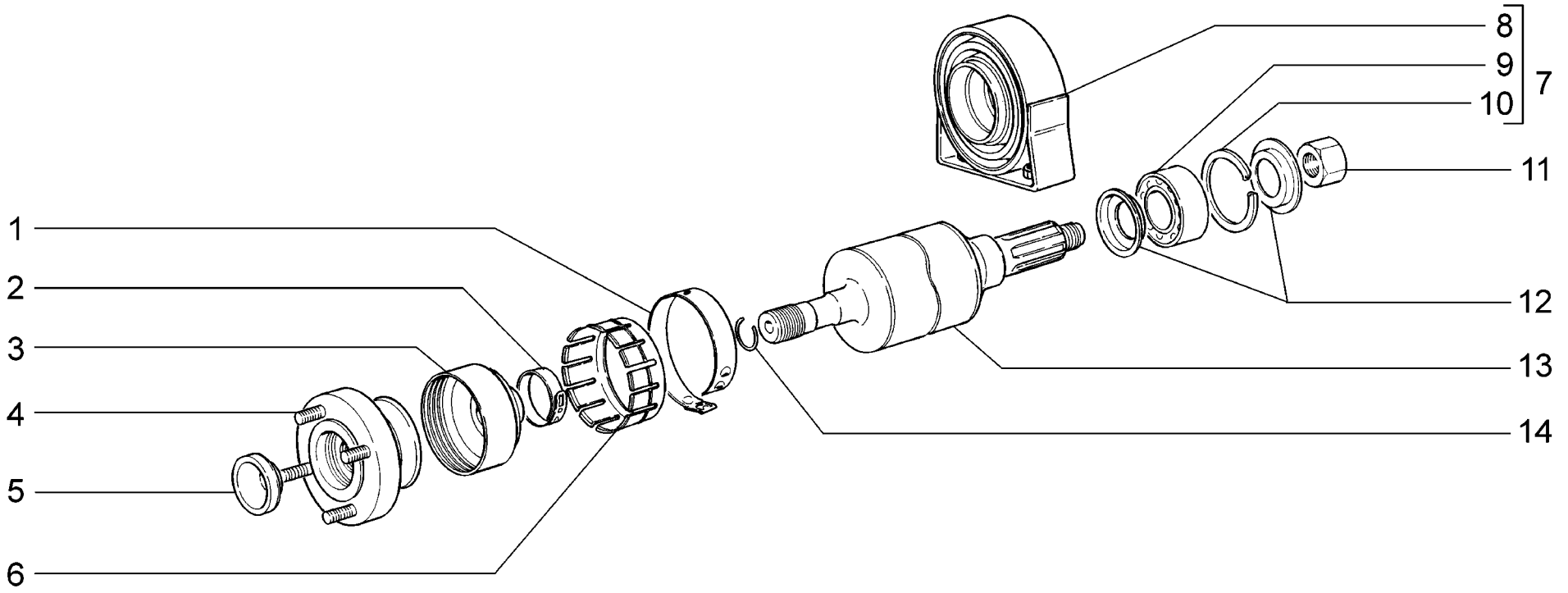

B411	**Вал карданный промежуточный** **Layshaft** **Arbre de transmission intermédiaire** **Kardan-Zwischenwelle** **Arbol cardán intermedio**	**2131-41**

п. / It.	№ изв. / Notif. N.	Дата / Not.Data	Номер детали / Part N.	Применяемость / Application	Кол / QTY	RUS Наименование	GB Description	F Désignation	D Benennung	E Denominación
1			+21213-2202036-00		1	Хомут	Clip	Collier	Schelle	Abrazadera
2			+11110-2215034-00		1	Хомут чехла	Clip	Collier	Bandschelle	Abrazadera de funda
3			+21213-2202068-00		1	Чехол	Boot	Gaine	Manschette	Funda
4			+21213-2202016-00		1	Корпус шарнира	Housing, balljoint	Corps de joint homocinétique	Scharniergehäuse	Cuerpo de articulación
5			+21213-2202019-00		1	Заглушка	Plug	Obturateur	Stopfen	Obturador
6			+21213-2202066-00		1	Кожух	Casing	Soufflet protecteur	Abdeckung	Protector
7			+21050-2202078-00		1	Опора карданного вала	Propeller shaft mounting	Appui d'arbre de transmission	Gelenkwellenlagerung	Soporte de árbol cardán
8			+21010-2202080-00		1	Опора карданного вала	Propeller shaft mounting	Appui d'arbre de transmission	Gelenkwellenlagerung	Soporte de árbol cardán
9			+21050-2202094-00 ~		1	Подшипник	Bearing	Roulement	Lager	Cojinete
9			+21050-2202094-01 ~		1	Подшипник	Bearing	Roulement	Lager	Cojinete
9			+21050-2202094-02 ~		1	Подшипник	Bearing	Roulement	Lager	Cojinete
9			+21050-2202094-03 ~		1	Подшипник	Bearing	Roulement	Lager	Cojinete
9			+21050-2202094-04 ~		1	Подшипник	Bearing	Roulement	Lager	Cojinete
10			+00001-0010605-76		1	Кольцо упорное 52	Thrust ring 52	Bague de butée 52	Seegerring 52	Anillo de tope 52
11			+21200-2204105-00		1	Гайка	Nut	Ecrou	Mutter	Tuerca
12			+21010-2202103-00		2	Отражатель	Deflector	Deflecteur	Reflektor	Deflector
13			+21200-2204015-00		1	Вал карданный средний	Propeller shaft	Arbre de transmission	Gelenkwelle	Arbol de cardán central
14			+11110-2215088-00		1	Кольцо стопорное	Circlip	Bague d'arrêt	Haltering	Anillo de fijación

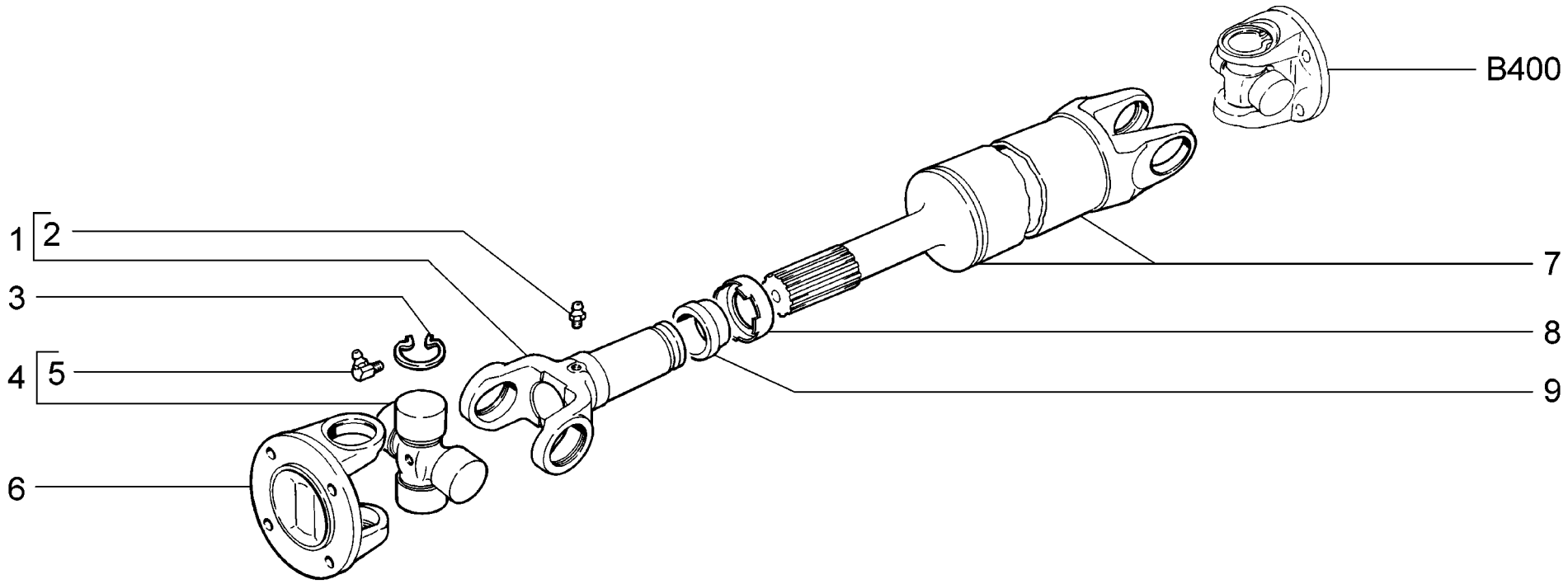

B420	**Валы карданные** **Propeller shafts** **Arbres de transmission** **Kardanwellen** **Arboles cardán**	**21214-20** **2131-41**

п. / It.	№ изв. / Notif. N.	Дата / Not.Data	Номер детали / Part N.	Применяемость / Application	Кол / QTY	RUS Наименование	GB Description	F Désignation	D Benennung	E Denominación
1			+21211-2201047-00		2	Вилка	Fork	Fourchette	Gabel	Horquilla
2			+21211-2202034-00		2	Пресс-масленка	Grease nipple	Graisseur	Drucköler	Lubricador a presión
3			+21211-2202043-00	~	8	Кольцо стопорное 1,45 мм	Circlip 1.45 mm	Bague d'arrêt 1,45 mm	Haltering 1,45 mm	Anillo de fijación 1,45 mm
3			+21211-2202044-00	~	8	Кольцо стопорное 1,48 мм	Circlip 1.48 mm	Bague d'arrêt 1,48 mm	Haltering 1,48 mm	Anillo de fijación 1,48 mm
3			+21211-2202045-00	~	8	Кольцо стопорное 1,52 мм	Circlip 1.52 mm	Bague d'arrêt 1,52 mm	Haltering 1,52 mm	Anillo de fijación 1,52 mm
3			+21211-2202046-00	~	8	Кольцо стопорное 1,56 мм	Circlip 1.56 mm	Bague d'arrêt 1,56 mm	Haltering 1,56 mm	Anillo de fijación 1,56 mm
3			+21211-2202047-00	~	8	Кольцо стопорное 1,60 мм	Circlip 1.60 mm	Bague d'arrêt 1,60 mm	Haltering 1,60 mm	Anillo de fijación 1,60 mm
3			+21211-2202048-00	~	8	Кольцо стопорное 1,64 мм	Circlip 1.64 mm	Bague d'arrêt 1,64 mm	Haltering 1,64 mm	Anillo de fijación 1,64 mm
3			+21211-2202049-00	~	8	Кольцо стопорное 1,67 мм	Circlip 1.67 mm	Bague d'arrêt 1,67 mm	Haltering 1,67 mm	Anillo de fijación 1,67 mm
3			+21211-2202050-00	~	8	Кольцо стопорное 1,40 мм	Circlip 1.40 mm	Bague d'arrêt 1,40 mm	Haltering 1,40 mm	Anillo de fijación 1,40 mm
4			+21211-2202025-00		4	Крестовина	Trunnion	Croisillon	Kreuzstück	Cruceta
5			+21211-2202029-00		4	Пресс-масленка	Grease nipple	Graisseur	Drucköler	Lubricador a presión
6			+21211-2201023-00		4	Фланец	Flange	Bride	Flansch	Brida
7			+21211-2201015-00		1	Вал карданный задний	Propeller shaft, rear	Arbre de transmission arrière	Gelenkwelle hinten	Arbol de cardán trasero
7			+21211-2203015-00		1	Вал карданный передний	Propeller shaft, forward	Arbre de transmission avant	Gelenkwelle vorne	Arbol de cardán delantero
8			+21010-2202115-00		2	Обойма сальника	Retainer, oil seal	Porte-garniture d'étanchéité	Wellendichtringgehäuse	Collar del retén
9			+21010-2202110-00		2	Сальник	Oil seal	Garniture d'étanchéité	Dichtring	Retén

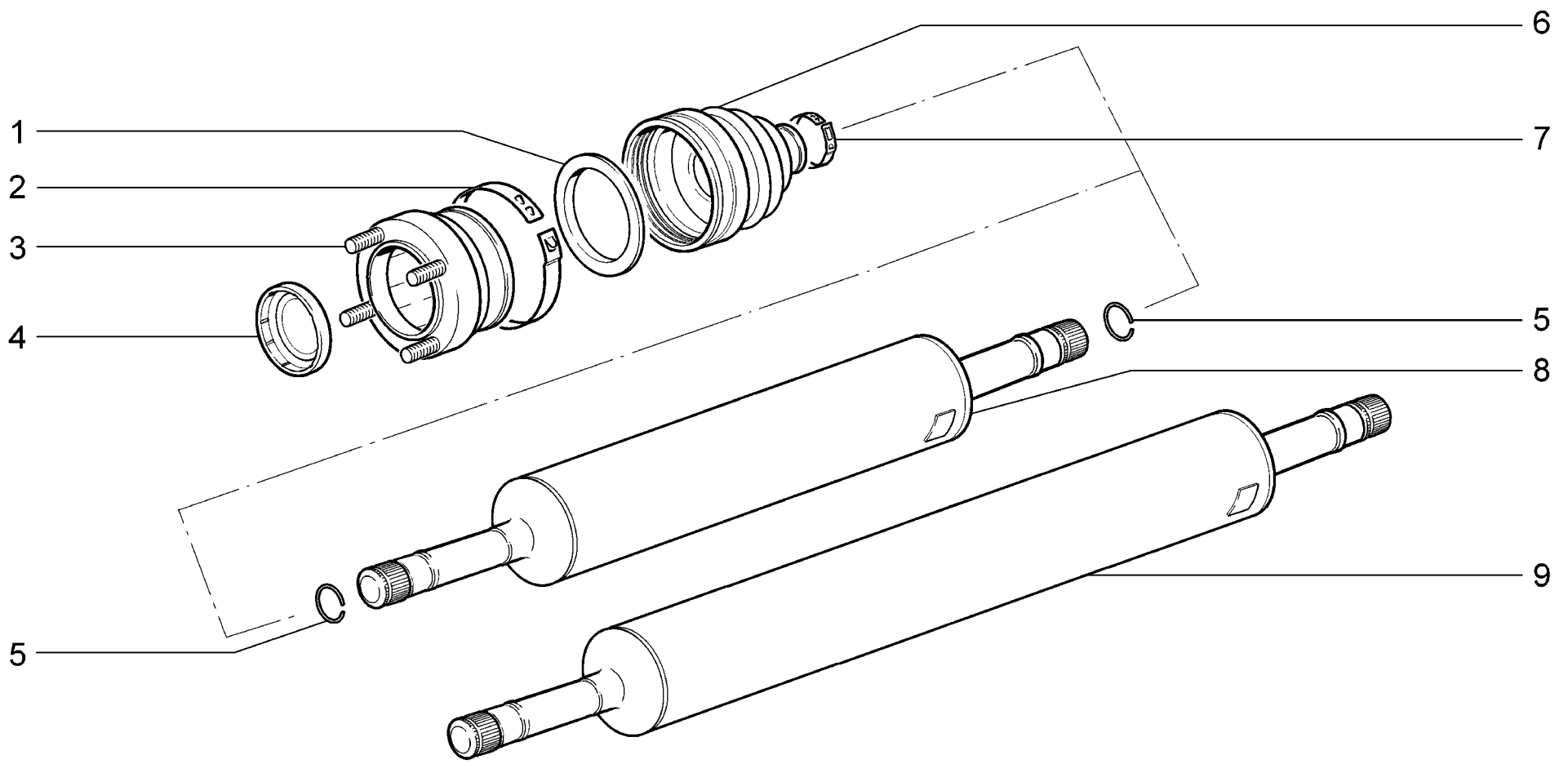

B421	**(40,41)** **Валы карданные** **Propeller shafts** **Arbres de transmission** **Kardanwellen** **Arboles cardán**	**21214-20**

п. / It.	№ изв. / Notif. N.	Дата / Not.Data	Номер детали / Part N.	Применяемость / Application	Кол / QTY	RUS Наименование	GB Description	F Désignation	D Benennung	E Denominación
1			+21214-2201186-00		2	Шайба	Washer	Rondelle	Scheibe	Arandela
2			+21213-2202036-00		2	Хомут	Clip	Collier	Schelle	Abrazadera
3			21214-2201163-00		2	Корпус шарнира	Housing, balljoint	Corps de joint homocinétique	Scharniergehäuse	Cuerpo de articulación
4			+21214-2201140-00		2	Заглушка	Plug	Obturateur	Stopfen	Obturador
5			+11110-2215084-00		2	Кольцо стопорное	Circlip	Bague d'arrêt	Haltering	Anillo de fijación
6			+21214-2201168-00		2	Чехол	Boot	Soufflet protecteur	Schutzabdeckung	Funda
7			+21214-2201134-00		2	Хомут	Clip	Collier	Schelle	Abrazadera
8			+21214-2203012-00		1	Вал карданный передний	Propeller shaft, forward	Arbre de transmission avant	Gelenkwelle vorne	Arbol de cardán delantero
9			+21214-2201012-00		1	Вал карданный задний	Propeller shaft, rear	Arbre de transmission arrière	Gelenkwelle hinten	Arbol de cardán trasero

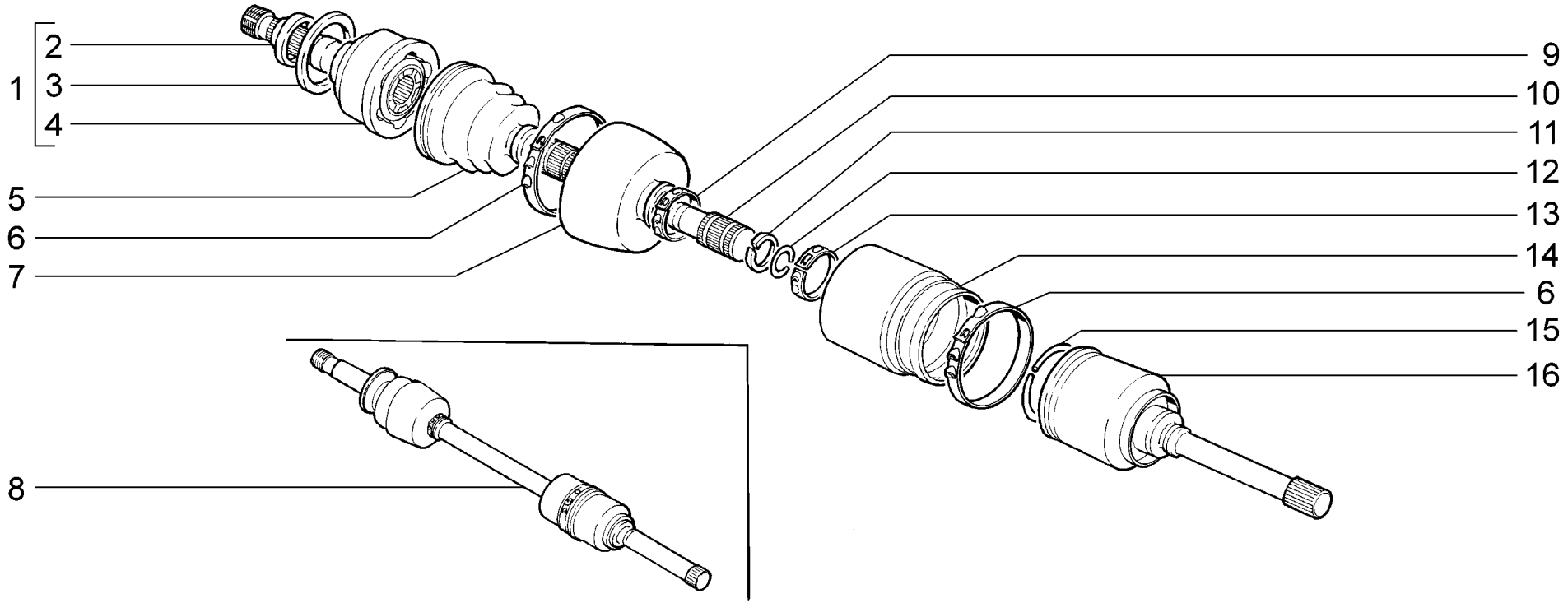

B430	**Привод передних колёс** **Front wheel drive** **Transmission aux roues avant** **Vorderradantrieb** **Mando de las ruedas delanteras**	**21214-20** **2131-41**

п. / It.	№ изв. / Notif. N.	Дата / Not.Data	Номер детали / Part N.	Применяемость / Application	Кол / QTY	RUS Наименование	GB Description	F Désignation	D Benennung	E Denominación
1			+21230-2215012-00		2	ШРУС наружный	Outer CV joint	Joint homocinétique extérieur	Außengelenk	Junta homocinética exterior
2			+21210-3103060-10		2	Кольцо грязезащитное	Guard ring	Baguepare-boue	Staubschutzring	Anillo guardapolvos
3			+21210-3103033-00		2	Втулка сальника	Bush, oil seal	Douille de garniture d'étanchéité	Buchse	Casquillo de retén
4			+21230-2215020-10		2	Корпус наружного шарнира	Outer joint housing	Corps de joint homocinétique extérieur	Außenscharniergahäuse	Cuerpo de articulación exterior
5			+21213-2215030-00		2	Чехол наружного шарнира	Outer joint boot	Soufflet de joint homocinétique extérieur	Außengelenk-Manschette	Funda de la junta homocinética exterior
6			+21210-2215090-00		4	Хомут	Clip	Collier	Schelle	Abrazadera
7			+21210-2215038-01		2	Кожух наружный	Outer case	Carter extérieur	Außendeckel	Funda exterior
8			+21213-2215010-00		1	Привод правый	Wheel drive, RH	Transmission D complète	Antriebswelle rechts	Transmisión der.
8			+21213-2215010-20		1	Привод правый(Z=24)	Wheel drive, RH	Transmission D complète	Antriebswelle rechts	Transmisión der.
8			+21213-2215011-00		1	Привод левый	Wheel drive, LH	Transmission G complète	Antriebswelle links	Transmisión izq.
8			+21213-2215011-20		1	Привод левый в сборе (Z=24)	Wheel drive, LH	Transmission G complète	Antriebswelle links	Transmisión izq.
9			+21210-2215098-00		2	Хомут	Clip	Collier	Schelle	Abrazadera
10			+21210-2215070-00		2	Вал	Shaft	Arbre	Welle	Arbol
11			+21210-2215082-00		4	Кольцо упорное	Thrust ring	Bague de butée	Anschlagscheibe	Anillo de tope
12			+21210-2215084-00		4	Кольцо стопорное	Circlip	Bague d'arrêt	Haltering	Anillo de fijación
13			+21080-2215034-00		2	Хомут чехла	Clip	Collier	Bandschelle	Abrazadera de funda
14			+21210-2215068-01		2	Чехол внутреннего шарнира	Inner joint boot	Soufflet de joint homocinétique intérieur	Innengelenk-Manschette	Funda de la junta homocinética interior
15			+21210-2215086-10		2	Фиксатор	Retaining clip	Circlip	Arretierung	Fijador
16			+21210-2215056-00		1	ШРУС внутренний правый	Inner CV joint, RH	Joint homocinétique intérieur D	Innengelenk rechts	Junta homocinética interior der.
16			+21210-2215057-00		1	ШРУС внутренний левый	Inner CV joint, LH	Joint homocinétique intérieur G	Innengelenk links	Junta homocinética interior izq.
16			+21230-2215056-00		1	ШРУС внутренний правый	Inner CV joint, RH	Joint homocinétique intérieur D	Innengelenk rechts	Junta homocinética interior der.
16			+21230-2215057-00		1	ШРУС внутренний левый	Inner CV joint, LH	Joint homocinétique intérieur G	Innengelenk links	Junta homocinética interior izq.

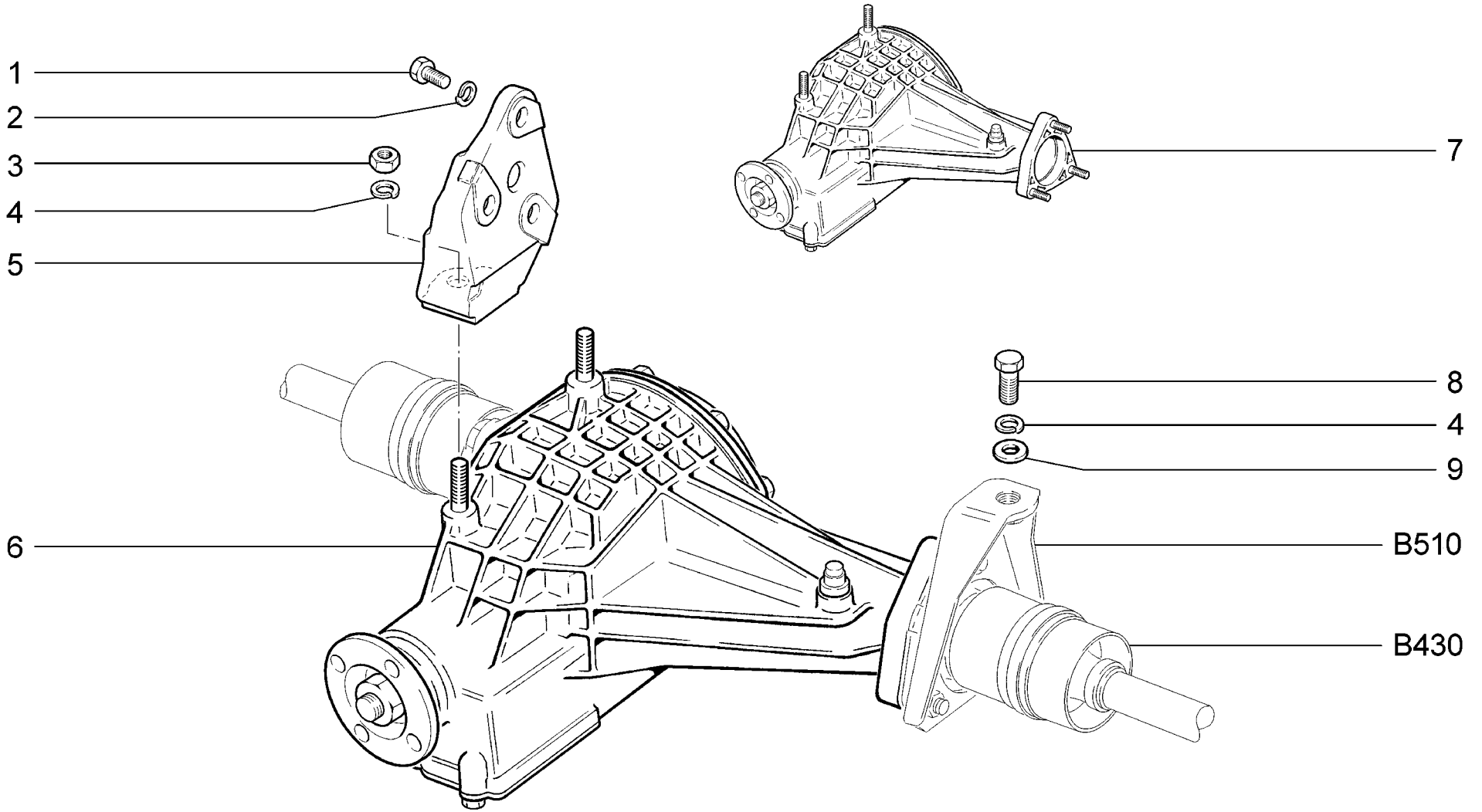

B500	**Мост передний** **Front axle** **Train avant** **Vorderachse** **Puente delantero**	**21214-20** **2131-41**

п. / It.	№ изв. / Notif. N.	Дата / Not.Data	Номер детали / Part N.	Применяемость / Application	Кол / QTY	RUS Наименование	GB Description	F Désignation	D Benennung	E Denominación
1			+00001-0059707-21		3	Болт M10x1,25x25	BoltM10x1.25x25	BoulonM10x1,25x25	SchraubeM10x1,25x25	Tornillo M10x1,25x25
2			+00001-0005168-70		3	Шайба 10 пружинная	Spring washer 10	Rondelle élastique 10	Federscheibe 10	Arandela 10 elástica
3			+00001-0061015-11		2	Гайка M12x1,25	Nut M12x1.25	Ecrou M12x1,25	Mutter M12x1,25	Tuerca M12x1,25
4			+00001-0005170-70		3	Шайба 12 пружинная	Spring washer 12	Rondelle élastique 12	Federscheibe 12	Arandela 12 elástica
5			+21210-2301063-00		1	Кронштейн левый	Bracket, LH	Support G	Tragebock links	Soporte izq.
6			+21213-2300012-10		1	Мост передний	Front axle	Train avant	Vorderachse	Puentedelantero
7			+21213-2302010-10		1	Редуктор переднего моста	Front axle reduction gear	Réducteur de train avant	Differential Vorderachse	Reductor de eje delantero
8			+00001-0055405-21		1	Болт M12x1,25x35	BoltM12x1.25x35	BoulonM12x1,25x35	SchraubeM12x1,25x35	Tornillo M12x1,25x30
9			+21010-2904228-00		1	Шайба регулировочная 3 мм	Adjuster shim 3 mm	Rondelle de calage 3 mm	Einstellscheibe 3 mm	Arandela de regulación 3 mm

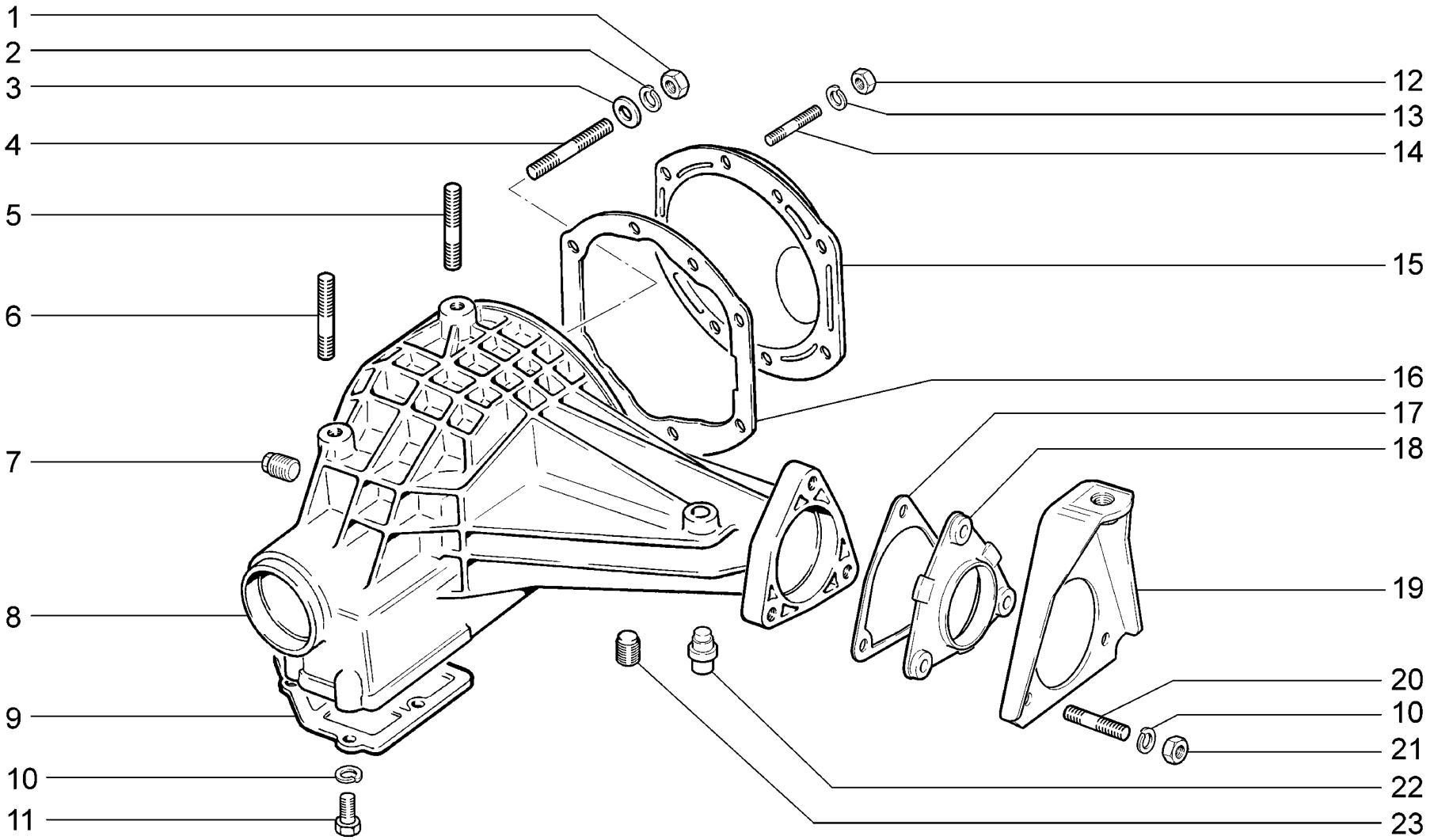

B510	**Корпус и крышки редуктора** **Reducer housing and covers** **Corps et couvercles de réducteur** **Achsgetriebegehäuse und –deckel** **Cuerpo y tapas del reductor**	**21214-20** **2131-41**

п. / It.	№ изв. / Notif. N.	Дата / Not.Data	Номер детали / Part N.	Применяемость / Application	Кол / QTY	RUS Наименование	GB Description	F Désignation	D Benennung	E Denominación
1			+00001-0061015-11		4	Гайка M12x1,25	Nut M12x1.25	Ecrou M12x1,25	Mutter M12x1,25	Tuerca M12x1,25
2			+00001-0005170-70		4	Шайба 12 пружинная	Spring washer 12	Rondelle élastique 12	Federscheibe 12	Arandela 12 elástica
3			+00001-0005200-01		4	Шайба 12	Washer 12	Rondelle 12	Scheibe 12	Arandela 12
4			+00001-0035328-21		4	Шпилька M12x1,25x40	Stud M12x1.25x40	Goujon M12x1,25x40	Stift M12x1,25x40	Espárrago M12x1,25x40
5			+00001-0035326-21		1	Шпилька M12x1,25x30	Stud M12x1.25x30	Goujon M12x1,25x30	Stift M12x1,25x30	Espárrago M12x1,25x30
6			+00001-0035325-21		1	Шпилька M12x1,25x25	Stud M12x1.25x25	Goujon M12x1,25x25	Stift M12x1,25x25	Espárrago M12x1,25x25
7			+21230-2401074-00		1	Пробка 22x1,5 коническая	Tapered plug 22x1.5	Bouchon conique 22x1,5	Verschlußschraube mit Kegelgewinde 22x1,5	Tapón cónico 22x1.5
8			+21236-2302015-00		1	Картер	Casing	Carter	Gehäuse	Carter
9			+21210-2301014-10		1	Крышка нижняя	Cover, lower	Couvercle inférieure	Unterdeckel	Tapa inferior
10			+00001-0005166-70		14	Шайба 8 пружинная	Spring washer 8	Rondelle élastique 8	Federscheibe 8	Arandela 8 elástica
11			+00001-0060436-21		8	Болт M8x25	Bolt M8x25	Boulon M8x25	Schraube M8x25	Tornillo M8x25
12			+00001-0058962-11		8	Гайка M6	Nut M6	Ecrou M6	Mutter M6	Tuerca M6
13			+00001-0005164-70		8	Шайба 6 пружинная	Spring washer 6	Rondelle élastique 6	Federscheibe 6	Arandela 6 elástica
14			+00001-0015000-21		8	Шпилька M6x12	Stud M6x12	Goujon M6x12	Stift M6x12	Espárrago M6x12
15			+21210-2301022-00		1	Крышка	Cover	Couvercle	Deckel	Tapa
16			+21213-2301070-00		1	Прокладка	Gasket	Joint	Dichtung	Junta
17			+21213-2303087-03		2	Прокладка	Gasket	Joint	Dichtung	Junta
18			+21210-2303086-00		2	Крышка	Cover	Couvercle	Deckel	Tapa
19			+21210-2301060-00		1	Кронштейн правый	Bracket, RH	Support D	Tragebock rechts	Soporte der.
20			+00001-0035435-21		6	Шпилька M8x25	Stud M8x25	Goujon M8x25	Stift M8x25	Espárrago M8x25
21			+00001-0061008-11		6	Гайка M8	Nut M8	Ecrou M8	Mutter M8	Tuerca M8
22			+21010-1700020-00		1	Сапун	Breather	Reniflard	Entlüfter	Respiradero
23			+21230-2401046-00		1	Пробка	Cap	Bouchon	Stopfen	Tapón

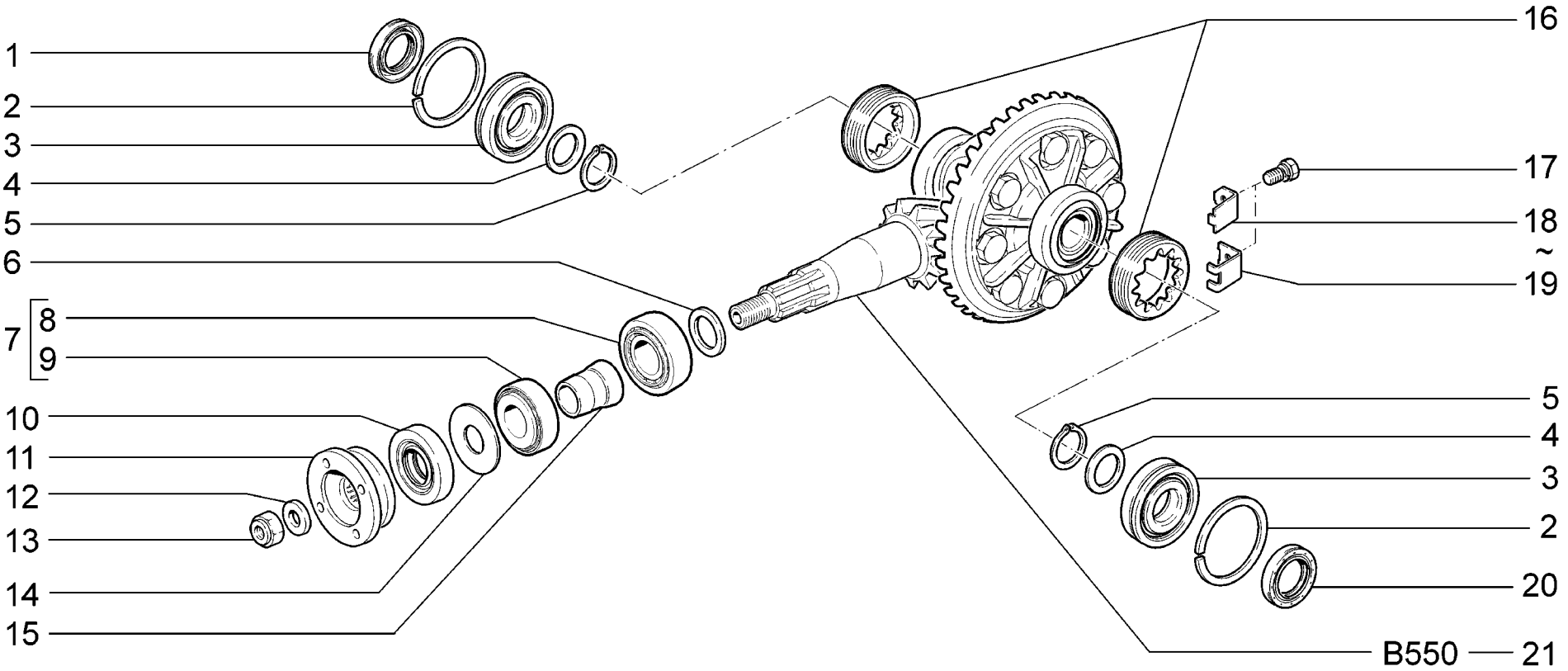

B520	**Редуктор и дифференциал переднего моста** **Front axle reducer and differential** **Réducteur et différentiel du train avant** **Vorderachsgetriebe und –differential** **Reductor y diferencial del puente delantero**	**21214-20** **2131-41**

п. / It.	№ изв. / Notif. N.	Дата / Not.Data	Номер детали / Part N.	Применяемость / Application	Кол / QTY	RUS Наименование	GB Description	F Désignation	D Benennung	E Denominación
1			+21213-2301035-00 ~		1	Сальник левый	Oil seal, LH	Garniture d'étanchéité G	Dichtring links	Retén izq.
1			+21230-2303121-00 ~		1	Сальник левый	Oil seal, LH	Garniture d'étanchéité G	Dichtring links	Retén izq.
2			+21010-1701192-01		2	Кольцо упорное	Thrust ring	Bague de butée	Sicherungsring	Anillo de tope
3			+21070-1701190-01 ~		2	Подшипник	Bearing	Roulement	Lager	Cojinete
3			+21070-1701190-03 ~		2	Подшипник	Bearing	Roulement	Lager	Cojinete
3			+21070-1701190-04 ~		2	Подшипник	Bearing	Roulement	Lager	Cojinete
3			+21070-1701190-05 ~		2	Подшипник	Bearing	Roulement	Lager	Cojinete
3			+21070-1701190-06 ~		2	Подшипник	Bearing	Roulement	Lager	Cojinete
3			+21070-1701190-07 ~		2	Подшипник	Bearing	Roulement	Lager	Cojinete
4			+21010-1701035-00		2	Кольцо установочное	Backing ring	Bague de calage	Stellring	Anillo de ajuste
5			+21010-1701037-00		2	Кольцо стопорное	Circlip	Bague d'arrêt	Haltering	Anillo de fijación
6			+21010-2402080-00 ~		1	Кольцо 2,55 мм	Ring 2.55 mm	Bague 2,55 mm	Ring 2,55 mm	Anillo 2,55 mm
6			+21010-2402081-00 ~		1	Кольцо 2,60 мм	Ring 2.60 mm	Bague 2,60 mm	Ring 2,60 mm	Anillo 2,60 mm
6			+21010-2402082-00 ~		1	Кольцо 2,65 мм	Ring 2.65 mm	Bague 2,65 mm	Ring 2,65 mm	Anillo 2,65 mm
6			+21010-2402083-00 ~		1	Кольцо 2,70 мм	Ring 2.70 mm	Bague 2,70 mm	Ring 2,70 mm	Anillo 2,70 mm
6			+21010-2402084-00 ~		1	Кольцо 2,75 мм	Ring 2.75 mm	Bague 2,75 mm	Ring 2,75 mm	Anillo 2,75 mm
6			+21010-2402085-00 ~		1	Кольцо 2,80 мм	Ring 2.80 mm	Bague 2,80 mm	Ring 2,80 mm	Anillo 2,80 mm
6			+21010-2402086-00 ~		1	Кольцо 2,85 мм	Ring 2.85 mm	Bague 2,85 mm	Ring 2,85 mm	Anillo 2,85 mm
6			+21010-2402087-00 ~		1	Кольцо 2,90 мм	Ring 2.90 mm	Bague 2,90 mm	Ring 2,90 mm	Anillo 2,90 mm
6			+21010-2402088-00 ~		1	Кольцо 2,95 мм	Ring 2.95 mm	Bague 2,95 mm	Ring 2,95 mm	Anillo 2,95 mm
6			+21010-2402089-00 ~		1	Кольцо 3,00 мм	Ring 3.00 mm	Bague 3,00 mm	Ring 3,00 mm	Anillo 3,00 mm
6			+21010-2402090-00 ~		1	Кольцо 3,05 мм	Ring 3.05 mm	Bague 3,05 mm	Ring 3,05 mm	Anillo 3,05 mm
6			+21010-2402091-00 ~		1	Кольцо 3,10 мм	Ring 3.10 mm	Bague 3,10 mm	Ring 3,10 mm	Anillo 3,10 mm
6			+21010-2402092-00 ~		1	Кольцо 3,15 мм	Ring 3.15 mm	Bague 3,15 mm	Ring 3,15 mm	Anillo 3,15 mm
6			+21010-2402093-00 ~		1	Кольцо 3,20 мм	Ring 3.20 mm	Bague 3,20 mm	Ring 3,20 mm	Anillo 3,20 mm
6			+21010-2402096-00 ~		1	Кольцо 3,35 мм	Ring 3.35 mm	Bague 3,35 mm	Ring 3,35 mm	Anillo 3,35 mm
7			+21010-2402024-00 ~		1	Комплект подшипников	Set of bearings	Jeu de roulements	Lagersatz	Juego de cojinetes
7			+21010-2402024-10 ~		1	Комплект подшипников	Set of bearings	Jeu de roulements	Lagersatz	Juego de cojinetes
8			21010-2402041-00		1	Подшипник задний	Bearing	Roulement	Lager	Cojinete
8			21010-2402041-10		1	Подшипник	Bearing	Roulement	Lager	Cojinete
9			21010-2402025-00		1	Подшипник передний	Bearing	Roulement	Lager	Cojinete
9			21010-2402025-10		1	Подшипник	Bearing	Roulement	Lager	Cojinete
10			+21210-2302052-00 ~		1	Сальник	Oil seal	Garniture d'étanchéité	Dichtring	Retén
10			+21210-2302052-01 ~		1	Сальник	Oil seal	Garniture d'étanchéité	Dichtring	Retén

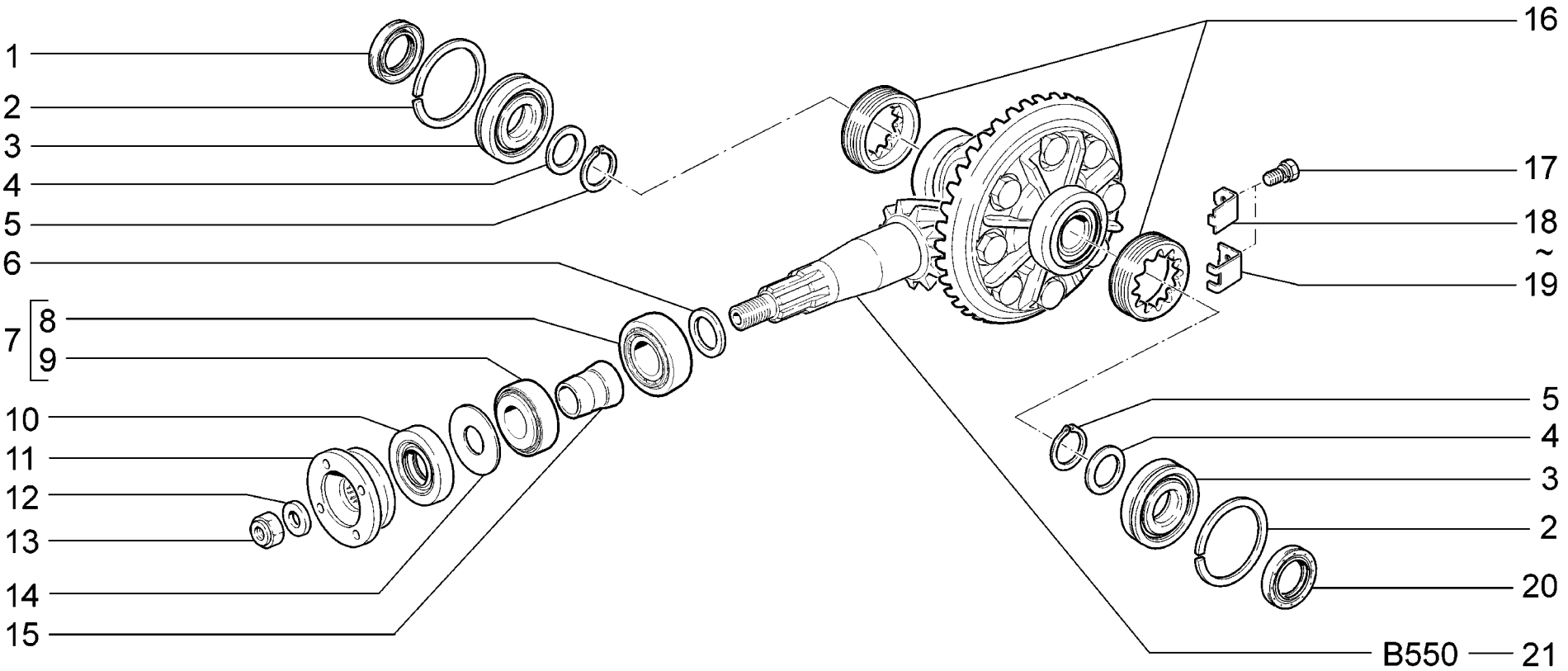

B520	**Редуктор и дифференциал переднего моста** **Front axle reducer and differential** **Réducteur et différentiel du train avant** **Vorderachsgetriebe und –differential** **Reductor y diferencial del puente delantero**	**21214-20** **2131-41**

п. / It.	№ изв. / Notif. N.	Дата / Not.Data	Номер детали / Part N.	Применяемость / Application	Кол / QTY	RUS Наименование	GB Description	F Désignation	D Benennung	E Denominación
10			+21230-1802216-00 ~		1	Сальник редуктора	Reducer oil seal	Garniture d'étanchéité du réducteur	Getriebedichtung	Retén del reductor
11			+21010-2201100-10		1	Фланец	Flange	Bride	Flansch	Brida
12			+21010-2201106-01		1	Шайба	Washer	Rondelle	Scheibe	Arandela
13			+00001-0025749-21		1	Гайка М16х1,5 самоконтрящаяся	Self-locking nut M16x1.5	Ecrou autofreiné M16x1,5	S.Mutter M16x1,5	Tuerca M16x1,5
14			+21010-2402075-00		1	Маслоотражатель	Oil deflector	Déflecteur d'huile	Ölabweiser	Deflector de aceite
15			+21010-2402029-01		1	Втулка распорная	Spacer sleeve	Douille entretoise	Abstandshülse	Casquillo distanciador
16			+21210-2303064-00		2	Гайка	Nut	Ecrou	Mutter	Tuerca
17			+00001-0038242-21		2	Болт М6х14 с пружинной шайбой	Bolt M6x14 w/spring washer	Boulon M6x14 avec rondelle élastique	Schraube M6x14 mit Federring	Tornillo M6x14 con arandela elástica
18			+21010-2403066-00 ~		2	Пластина	Plate	Plaque	Platte	Placa
19			+21010-2403065-00 ~		2	Пластина	Plate	Plaque	Platte	Placa
20			+21213-2301034-00 ~		1	Сальник правый	Oil seal, RH	Garniture d'étanchéité D	Dichtring rechts	Retén der.
20			+21230-2303120-00 ~		1	Сальник правый	Oil seal, RH	Garniture d'étanchéité D	Dichtring rechts	Retén der.
21			+21230-2303010-00		1	Дифференциал	Differential	Différentiel	Differential	Diferencial

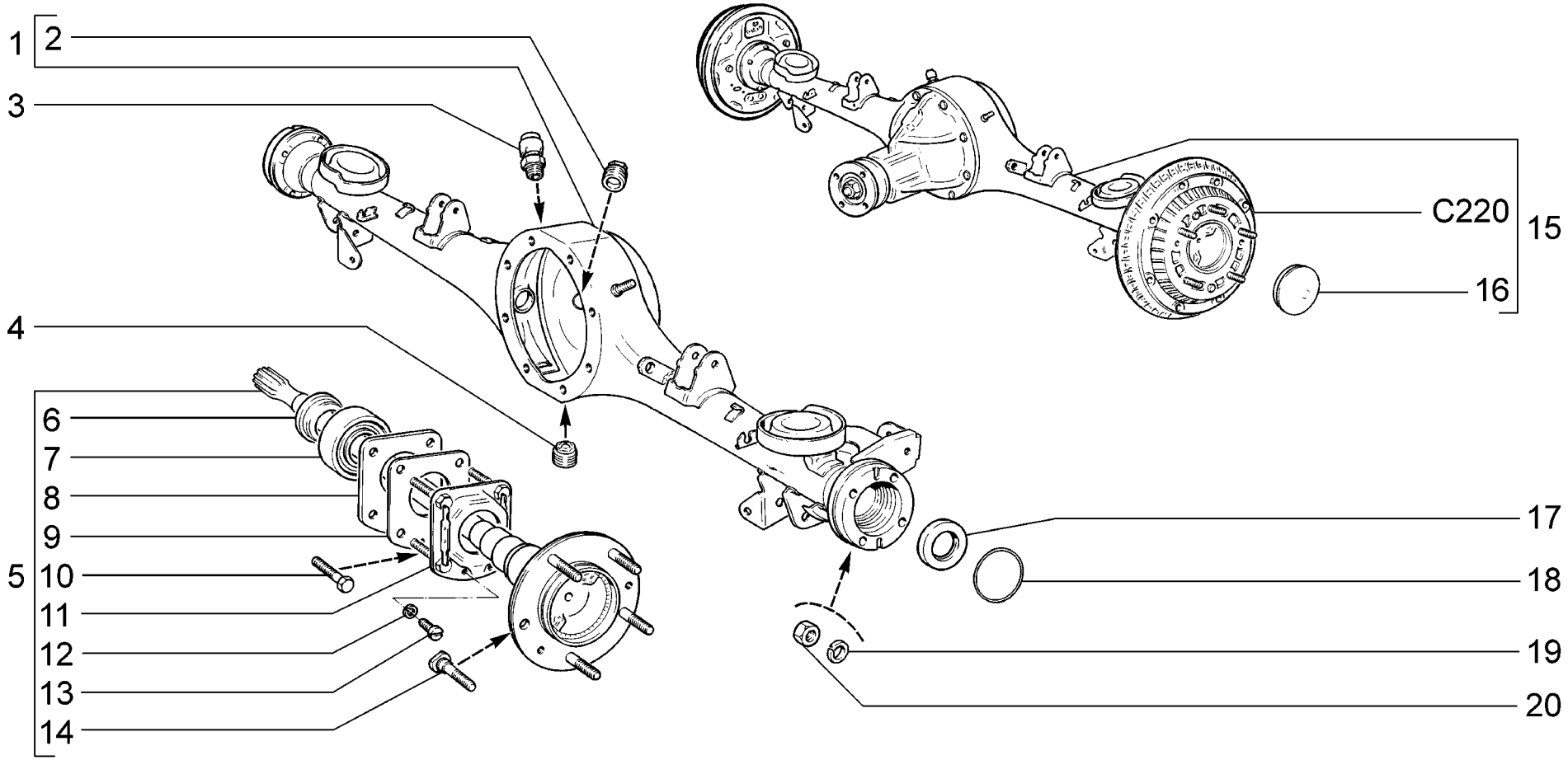

B530	**Мост задний и полуоси** **Rear axle and axle shafts** **Train arrière et demi-arbres de roues** **Hinterachse und Achswellen** **Puente trasero y semiejes**	**21214-20** **2131-41**

п. / It.	№ изв. / Notif. N.	Дата / Not.Data	Номер детали / Part N.	Применяемость / Application	Кол / QTY	RUS Наименование	GB Description	F Désignation	D Benennung	E Denominación
1			+21213-2401010-00		1	Балка заднего моста	Beam, rear axle	Corps de train arrière	Hinterachsbruecke	Viga del puente trasero
1			+21214-2401010-00	(40,41)	1	Балка заднего моста	Beam, rear axle	Corps de train arrière	Hinterachsbruecke	Viga del puente trasero
2			+21230-2401074-00		1	Пробка 22x1,5 коническая	Tapered plug 22x1.5	Bouchon conique 22x1,5	Verschlußschraube mit Kegelgewinde 22x1,5	Tapón cónico 22x1.5
3			+21010-2401050-01		1	Сапун	Breather	Reniflard	Entlüfter	Respiradero
4			+21230-2401046-00		1	Пробка	Cap	Bouchon	Stopfen	Tapón
5			+21230-2403069-00		1	Полуось	Half-shaft	Demi-arbre	Achswelle	Semieje
6			+21230-2403084-00		2	Кольцо подшипника	Bearing race	Bague de roulement	Lagerring	Anillo del cojinete
7			+21210-2403080-00 ~		2	Подшипник	Bearing	Roulement	Lager	Cojinete
7			+21210-2403080-01 ~		2	Подшипник	Bearing	Roulement	Lager	Cojinete
7			+21210-2403080-02 ~		2	Подшипник	Bearing	Roulement	Lager	Cojinete
8			+21210-2403086-00		2	Пластина	Plate	Plaque	Platte	Placa
9			+21210-2403087-03		2	Прокладка	Gasket	Joint	Dichtung	Junta
10			+00001-0013438-33		8	Болт M10x1,25x50	Bolt M10x1.25x50	Boulon M10x1,25x50	Schraube M10x1,25x50	Tornillo M10x1,25x50
11			+21210-2403072-00		2	Маслоотражатель	Oil deflector	Déflecteur d'huile	Olabweiser	Deflector de aceite
12			+00001-0005164-70		4	Шайба 6 пружинная	Spring washer 6	Rondelle élastique 6	Federscheibe 6	Arandela 6 elástica
13			+00001-0003763-01		4	Винт M6x8	Screw M6x8	Vis M6x8	Schraube M6x8	Tornillo M6x8
14			+21210-3104039-00		10	Болт	Bolt	Boulon	Schraube	Tornillo
15			+21213-2400012-10		1	Мост задний с тормозами в сборе	Rear axle and brakes assy	Train AR avec les freins complet	hintere Achse mit Bremsen komplett	Conjunto del puente trasero y frenos
15			+21214-2400012-00	(40,41)	1	Мост задний с тормозами в сборе	Rear axle and brakes assy	Train AR avec les freins complet	hintere Achse mit Bremsen komplett	Conjunto del puente trasero y frenos
16			+21210-3102065-00		2	Колпак ступицы колеса	Wheel hub cover	Couvre-moyeu	Radnabenkappe	Casquete del cubo rueda
17			+21100-2301034-00 ~		1	Сальник правый	Oil seal, RH	Garniture d'étanchéité D	Dichtring rechts	Retén der.
17			+21100-2301034-01 ~		1	Сальник правый	Oil seal, RH	Garniture d'étanchéité D	Dichtring rechts	Retén der.
17			+21100-2301035-00 ~		1	Сальник левый	Oil seal, LH	Garniture d'étanchéité G	Dichtring links	Retén izq.
17			+21100-2301035-01 ~		1	Сальник левый	Oil seal, LH	Garniture d'étanchéité G	Dichtring links	Retén izq.
18			+21210-2401065-00		2	Кольцо уплотнительное	Sealing ring	Bague d'étanchéité	Dichtring	Anillo de empaquetadura
19			+00001-0005168-70		8	Шайба 10 пружинная	Spring washer 10	Rondelle élastique 10	Federscheibe 10	Arandela 10 elástica
20			+00001-0021647-11		8	Гайка M10x1,25	Nut M10x1.25	Ecrou M10x1,25	Mutter M10x1,25	Tuerca M10x1,25

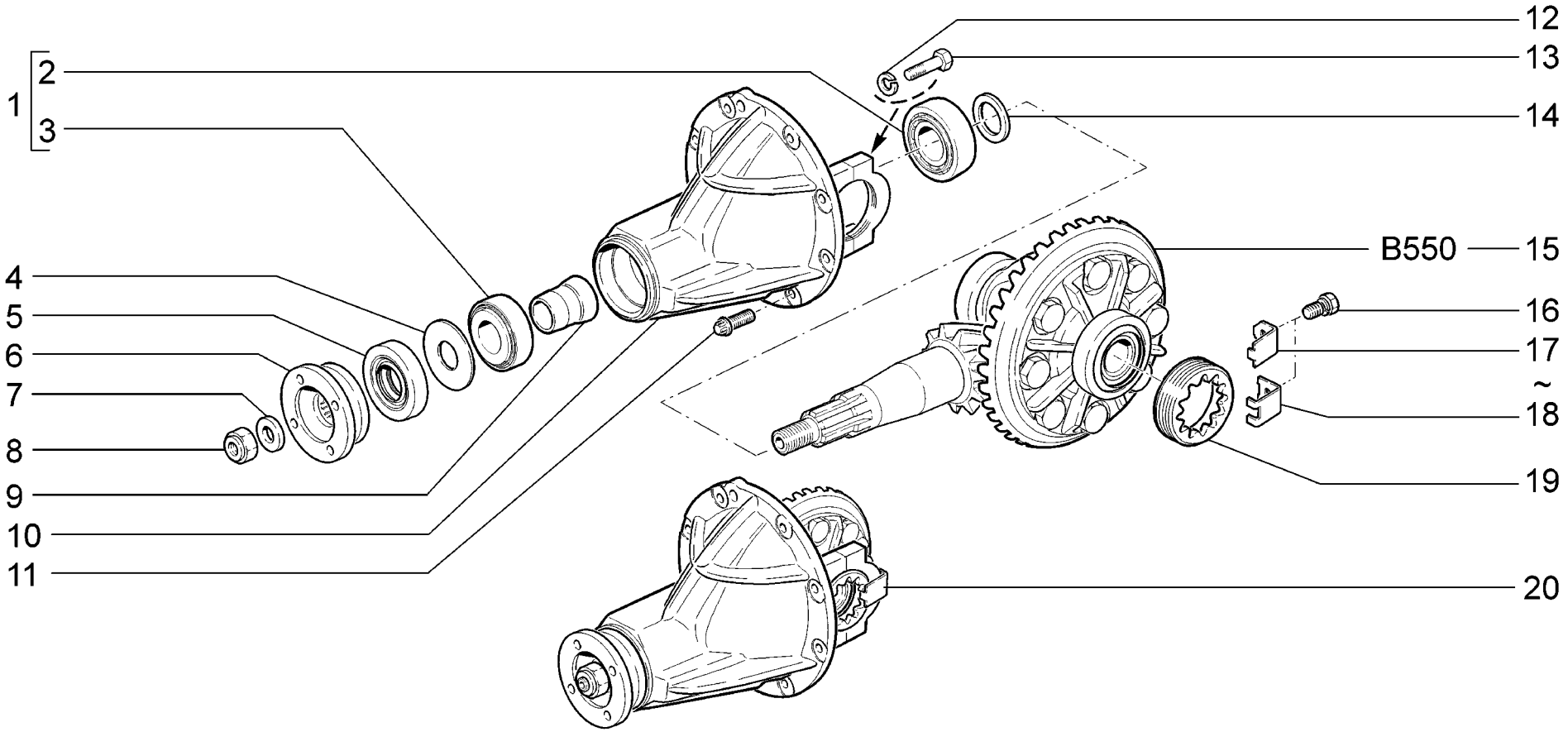

B540	**Редуктор и дифференциал заднего моста** **Rear axle reducer and differential** **Réducteur et différentiel du train arrière** **Hinterachsgetriebe und –differential** **Reductor y diferencial del puente trasero**	**21214-20** **2131-41**

п. / It.	№ изв. / Notif. N.	Дата / Not.Data	Номер детали / Part N.	Применяемость / Application	Кол / QTY	RUS Наименование	GB Description	F Désignation	D Benennung	E Denominación
1			+21010-2402024-00 ~		1	Комплект подшипников	Set of bearings	Jeu de roulements	Lagersatz	Juego de cojinetes
1			+21010-2402024-10 ~		1	Комплект подшипников	Set of bearings	Jeu de roulements	Lagersatz	Juego de cojinetes
2			21010-2402041-00		1	Подшипник задний	Bearing	Roulement	Lager	Cojinete
2			21010-2402041-10		1	Подшипник	Bearing	Roulement	Lager	Cojinete
3			21010-2402025-00		1	Подшипник передний	Bearing	Roulement	Lager	Cojinete
3			21010-2402025-10		1	Подшипник	Bearing	Roulement	Lager	Cojinete
4			+21010-2402075-00		1	Маслоотражатель	Oil deflector	Déflecteur d'huile	Ölabweiser	Deflector de aceite
5			+21010-2402052-03 ~		1	Сальник	Oil seal	Garniture d'étanchéité	Dichtring	Retén
5			+21230-1802120-00 ~		1	Сальник	Oil seal	Garniture d'étanchéité	Dichtring	Retén
6			+21010-2201100-10		1	Фланец	Flange	Bride	Flansch	Brida
7			+21010-2201106-01		1	Шайба	Washer	Rondelle	Scheibe	Arandela
8			+00001-0025749-21		1	Гайка М16х1,5 самоконтрящаяся	Self-locking nut M16x1.5	Ecrou autofreiné M16x1,5	S.Mutter M16x1,5	Tuerca M16x1,5
9			+21010-2402029-01		1	Втулка распорная	Spacer sleeve	Douille entretoise	Abstandshülse	Casquillo distanciador
10			+21010-2402015-11		1	Картер	Casing	Carter	Gehäuse Hinterradgetriebe	Carter
11			+21010-2402101-10		8	Болт	Bolt	Boulon	Schraube	Tornillo
12			+00001-0005168-70		4	Шайба 10 пружинная	Spring washer 10	Rondelle élastique 10	Federscheibe 10	Arandela 10 elástica
13			+00001-0013438-21		4	Болт М10х1,25х50	Bolt M10x1.25x50	Boulon M10x1,25x50	Schraube M10x1,25x50	Tornillo M10x1,25x50
14			+21010-2402080-00 ~		1	Кольцо 2,55 мм	Ring 2.55 mm	Bague 2,55 mm	Ring 2,55 mm	Anillo 2,55 mm
14			+21010-2402081-00 ~		1	Кольцо 2,60 мм	Ring 2.60 mm	Bague 2,60 mm	Ring 2,60 mm	Anillo 2,60 mm
14			+21010-2402082-00 ~		1	Кольцо 2,65 мм	Ring 2.65 mm	Bague 2,65 mm	Ring 2,65 mm	Anillo 2,65 mm
14			+21010-2402083-00 ~		1	Кольцо 2,70 мм	Ring 2.70 mm	Bague 2,70 mm	Ring 2,70 mm	Anillo 2,70 mm
14			+21010-2402084-00 ~		1	Кольцо 2,75 мм	Ring 2.75 mm	Bague 2,75 mm	Ring 2,75 mm	Anillo 2,75 mm
14			+21010-2402085-00 ~		1	Кольцо 2,80 мм	Ring 2.80 mm	Bague 2,80 mm	Ring 2,80 mm	Anillo 2,80 mm
14			+21010-2402086-00 ~		1	Кольцо 2,85 мм	Ring 2.85 mm	Bague 2,85 mm	Ring 2,85 mm	Anillo 2,85 mm
14			+21010-2402087-00 ~		1	Кольцо 2,90 мм	Ring 2.90 mm	Bague 2,90 mm	Ring 2,90 mm	Anillo 2,90 mm
14			+21010-2402088-00 ~		1	Кольцо 2,95 мм	Ring 2.95 mm	Bague 2,95 mm	Ring 2,95 mm	Anillo 2,95 mm
14			+21010-2402089-00 ~		1	Кольцо 3,00 мм	Ring 3.00 mm	Bague 3,00 mm	Ring 3,00 mm	Anillo 3,00 mm
14			+21010-2402090-00 ~		1	Кольцо 3,05 мм	Ring 3.05 mm	Bague 3,05 mm	Ring 3,05 mm	Anillo 3,05 mm
14			+21010-2402091-00 ~		1	Кольцо 3,10 мм	Ring 3.10 mm	Bague 3,10 mm	Ring 3,10 mm	Anillo 3,10 mm
14			+21010-2402092-00 ~		1	Кольцо 3,15 мм	Ring 3.15 mm	Bague 3,15 mm	Ring 3,15 mm	Anillo 3,15 mm
14			+21010-2402093-00 ~		1	Кольцо 3,20 мм	Ring 3.20 mm	Bague 3,20 mm	Ring 3,20 mm	Anillo 3,20 mm
14			+21010-2402096-00 ~		1	Кольцо 3,35 мм	Ring 3.35 mm	Bague 3,35 mm	Ring 3,35 mm	Anillo 3,35 mm
15			+21060-2403010-00		1	Дифференциал заднего моста в сборе	Rear-axle differential assy	Différentiel du train AR complet	Hinterachsdifferential	Conjunto del diferencial del puente trasero
16			+00001-0038240-11		2	Болт М6х10 с пружинной шайбой	Bolt M6x10 w/spring washer	Boulon M6x10 avec rondelle élastique	Schraube M6x10 mit Federring	Tornillo M5x10 con arandela elástica
17			+21010-2403066-00 ~		2	Пластина	Plate	Plaque	Platte	Placa
18			+21010-2403065-00 ~		2	Пластина	Plate	Plaque	Platte	Placa
19			+21010-2403064-00		2	Гайка подшипника	Nut	Ecrou de roulement	Lagermutter	Tuerca del cojinete
20			+21060-2402010-00		1	Редуктор заднего моста в сборе (3.9)	Rear axle reduction gear assy (3.9)	Réducteur de train arrière (3.9)	Differential Hinterachse komplett (3.9)	Reductor del eje trasero en conjunto (3.9)

21010-2402024-00 = 21010-2402025-00 + 21010-2402041-00

21010-2402024-10 = 21010-2402025-10 + 21010-2402041-10

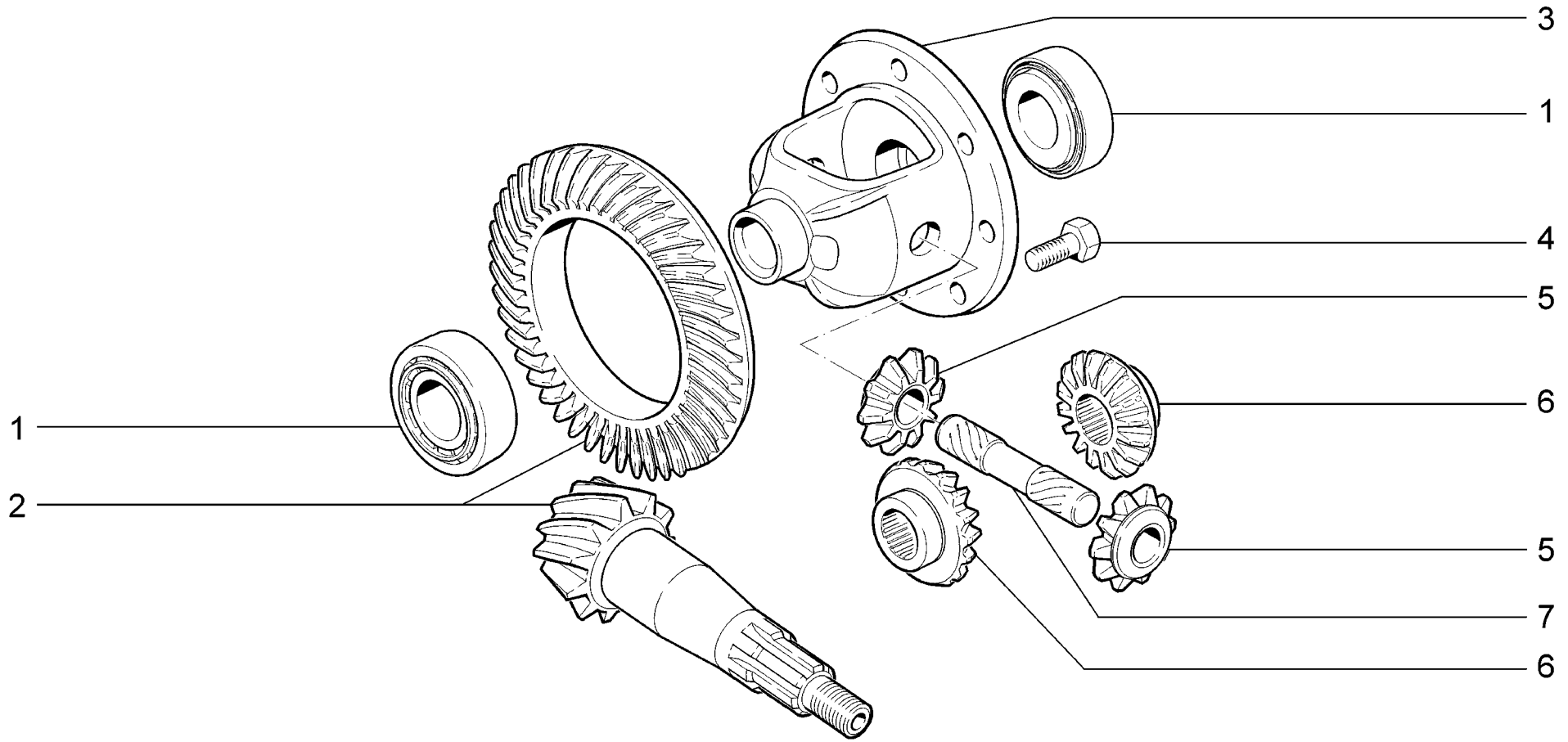

B550	**Дифференциал** **Differential** **Différentiel** **Differential** **Diferencial**	**21214-20** **2131-41**

п. / It.	№ изв. / Notif. N.	Дата / Not.Data	Номер детали / Part N.	Применяемость / Application	Кол / QTY	RUS Наименование	GB Description	F Désignation	D Benennung	E Denominación
1			+21010-2403036-00 ~		2	Подшипник	Bearing	Roulement	Lager	Cojinete
1			+21010-2403036-01 ~		2	Подшипник	Bearing	Roulement	Lager	Cojinete
1			+21010-2403036-02 ~		2	Подшипник	Bearing	Roulement	Lager	Cojinete
1			+21230-2303036-00		2	Подшипник	Bearing	Roulement	Lager	Cojinete
2			+21060-2402020-00		1	Шестерни главной передачи 43/11	Final drive 43/11	Couple conique 43/11	Achsantrieb 43/11	Piñón y corona 43/11
3			21010-2403018-00		1	Коробка дифференциала	Differential case	Boîtier de différentiel	Differentialgehäuse	Caja del diferencial
3			+21230-2303018-00		1	Коробка дифференциала	Differential case	Boîtier de différentiel	Differentialgehäuse	Caja del diferencial
4			+21010-2403021-00		8	Болт	Bolt	Boulon	Schraube	Tornillo
5			21010-2403055-00		2	Сателлит	Pinion	Satellite	Ausgleichkegelrad	Satélite
6			21230-2303050-00		2	Шестерня полуоси	Differential side gear	Planétaire	Antriebswellenrad	Piñón planetario
6			+21230-2403050-00		2	Шестерня полуоси	Differential side gear	Planétaire	Antriebswellenrad	Piñón planetario
7			+21010-2403060-00		1	Ось сателлитов	Pinion shaft	Axe des satellites	Ausgleichbolzen	Eje de los satélites

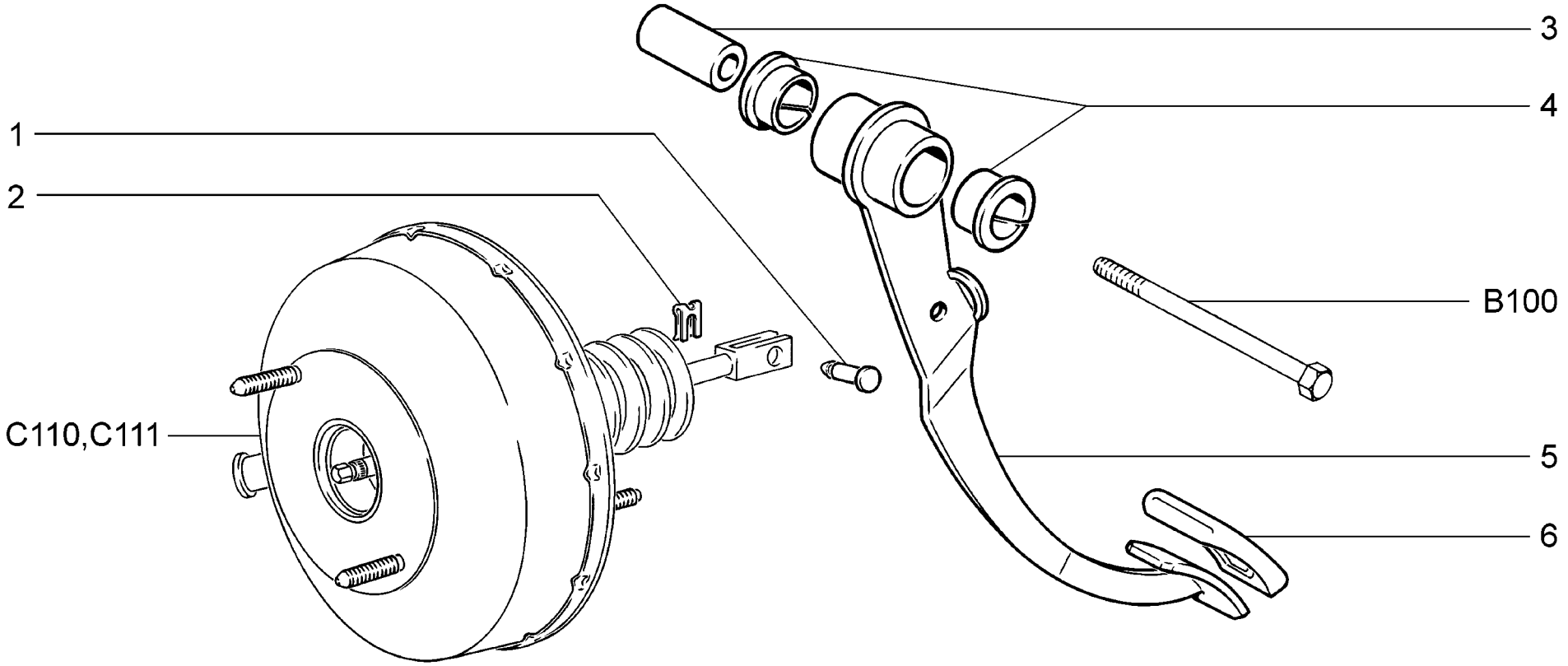

C100	**Педаль тормоза** **Brake pedal** **Pédale de frein** **Bremspedal** **Pedal del freno**	**21214-20** **2131-41**

п. / It.	№ изв. / Notif. N.	Дата / Not.Data	Номер детали / Part N.	Применяемость / Application	Кол / QTY	RUS Наименование	GB Description	F Désignation	D Benennung	E Denominación
1			+21030-3504016-00		1	Палец толкателя	Pin, plunger	Axe de poussoir	Stangenbolzen	Perno del empujador
2			+00001-0010640-76		1	Скоба стопорная	Retainer clip	Etrier d'arrêt	Sicherungsbügel	Grapa de fijación
3			+21010-1602069-00		1	Втулка внутренняя	Inner bush	Douille intérieure	Innenbuchse	Buje interior
4			+21010-1602072-00		2	Втулка наружная	Outer bush	Douille extérieure	Außenhülse	Buje exterior
5			+21030-3504010-02		1	Педаль тормоза	Brake pedal	Pédale de frein	Bremspedal	Pedal del freno
6			+21010-1602048-00		1	Накладка педали	Pedal pad	Couvre-pédale	Pedalauflage	Goma de pedal

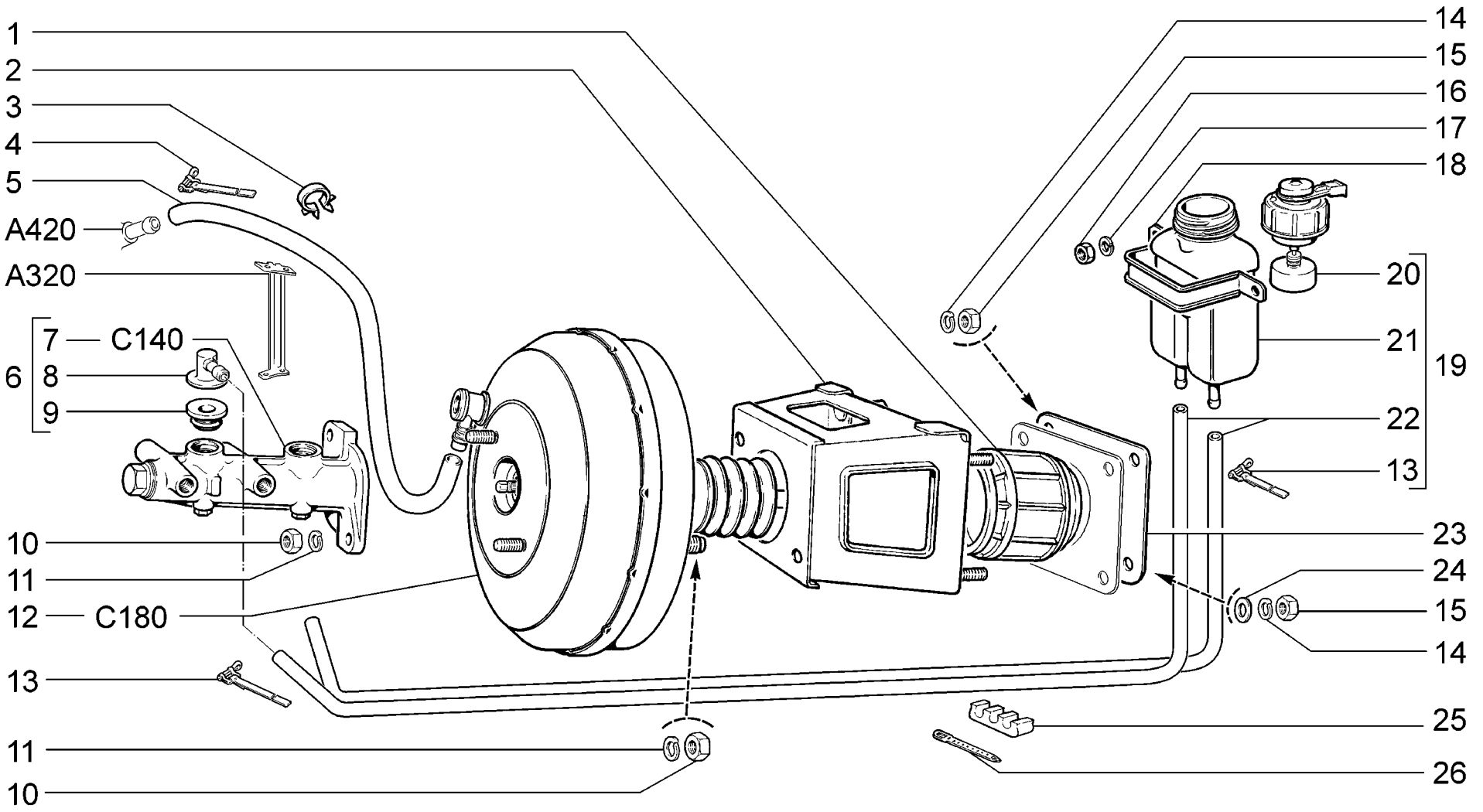

C110	**Элементы привода тормозов** **Brake drive components** **Eléments de commande des freins** **Hauptteile des Bremsantriebs** **Elementos de mando de frenos**	**21214-20** **2131-41**

п. / It.	№ изв. / Notif. N.	Дата / Not.Data	Номер детали / Part N.	Применяемость / Application	Кол / QTY	RUS Наименование	GB Description	F Désignation	D Benennung	E Denominación
1			+21080-3510418-02		1	Уплотнитель толкателя	Seal, pushrod	Joint d'étanchéité de poussoir	Stößeldichtung	Empaquetadurade empujador
2			+21213-3510406-00		1	Кронштейн усилителя	Bracket, stay	Support de servo-frein	Tragarm	Soporte de refuerzo
3			+00001-0045702-80		1	Скоба 24	Clamp 24	Etrier 24	Kabelschelle 24	Grapa 24
4			+21070-3510430-00		1	Хомут	Clip	Collier	Schelle	Abrazadera
5			+21103-3510050-00		1	Шланг вакуумного усилителя 800 мм	Hose, servo unit 800 mm	Durit de servo-frein 800 mm	Schlauch 800 mm	Manguera del servofreno 800 mm
6			+21213-3505009-00		1	Цилиндр тормозной главный	Brake master cylinder	Maître-cylindre de frein	Hauptbremszylinder	Cilindro maestro
7			+21080-3505010-00		1	Цилиндр тормозной главный	Brake master cylinder	Maître-cylindre de frein	Hauptbremszylinder	Cilindro maestro
8			+21213-3505090-00		2	Штуцер	Union	Raccord	Stutzen	Racor
9			+21080-3505092-01		2	Втулка соединительная	Connecting bush	Douille de liaison	Verbindungsbuchse	Casquillo de unión
10			+00001-0021647-11		4	Гайка М10х1,25	Nut M10x1.25	Ecrou M10x1,25	Mutter M10x1,25	Tuerca M10x1,25
11			+00001-0005168-70		4	Шайба 10 пружинная	Spring washer 10	Rondelle élastique 10	Federscheibe 10	Arandela 10 elástica
12			+21080-3510010-01	~	1	Усилитель тормозов вакуумный	Vacuum servo unit	Servo-frein à dépression	Bremskraftverstärker	Refuerzo de servofreno
12			+21080-3510010-02	~	1	Усилитель тормозов вакуумный	Vacuum servo unit	Servo-frein à dépression	Bremskraftverstärker	Refuerzo de servofreno
13			+00001-0021700-90		4	Хомут 16 ленточный	Retaining strap 16	Collier à ruban 16	Bandschelle 16 mm d	Abrazadera 16 de cinta
14			+00001-0005166-70		4	Шайба 8 пружинная	Spring washer 8	Rondelle élastique 8	Federscheibe 8	Arandela 8 elástica
15			+00001-0061008-11		4	Гайка М8	Nut M8	Ecrou M8	Mutter M8	Tuerca M8
16			+00001-0058962-11		2	Гайка М6	Nut M6	Ecrou M6	Mutter M6	Tuerca M6
17			+00001-0005164-70		2	Шайба 6 пружинная	Spring washer 6	Rondelle élastique 6	Federscheibe 6	Arandela 6 elástica
18			+21210-3505120-00		1	Хомут	Clip	Collier	Schelle	Abrazadera
19			21213-3505096-01	~	1	Бачок со шлангами	Reservoir and hoses	Réservoir avec les tuyaux	Tank mit Schlaeuchen	Depósito con tubos flexibles
19			+21213-3505096-02	~	1	Бачок со шлангами	Reservoir and hoses	Réservoir avec les tuyaux	Tank mit Schlaeuchen	Depósito con tubos flexibles
20			+21030-3505110-03		1	Датчик уровня тормозной жидкости	Brake fluid level sensor	Bouchon-contacteur de niveau	Standsgeber, Bremsflüssigkeit	Aforador nivel líquido de frenos
21			+21011-3505102-00		1	Бачок гидротормозов	Brake fluid reservoir	Réservoir de compensation	Bremsflüssigkeitsbehälter	Depósito de frenos hidráulicos
22			+21213-3505125-00		2	Шланг	Hose	Tuyau	Schlauch	Manguera
23			+21030-3510030-00	~	1	Прокладка	Gasket	Joint	Dichtung	Junta
23			+21070-3510030-00	~	1	Прокладка	Gasket	Joint	Dichtung	Junta
24			+00001-0026467-01		2	Шайба 8	Washer 8	Rondelle 8	Scheibe 8	Arandela 8
25			+21210-3505152-00		1	Скоба	Clamp	Etrier	Bügel	Grapa
26			+00001-0045677-80		2	Хомут 126,5	Clip 126.5	Collier 126,5	Kabelband 126,5	Abrazadera 126,5

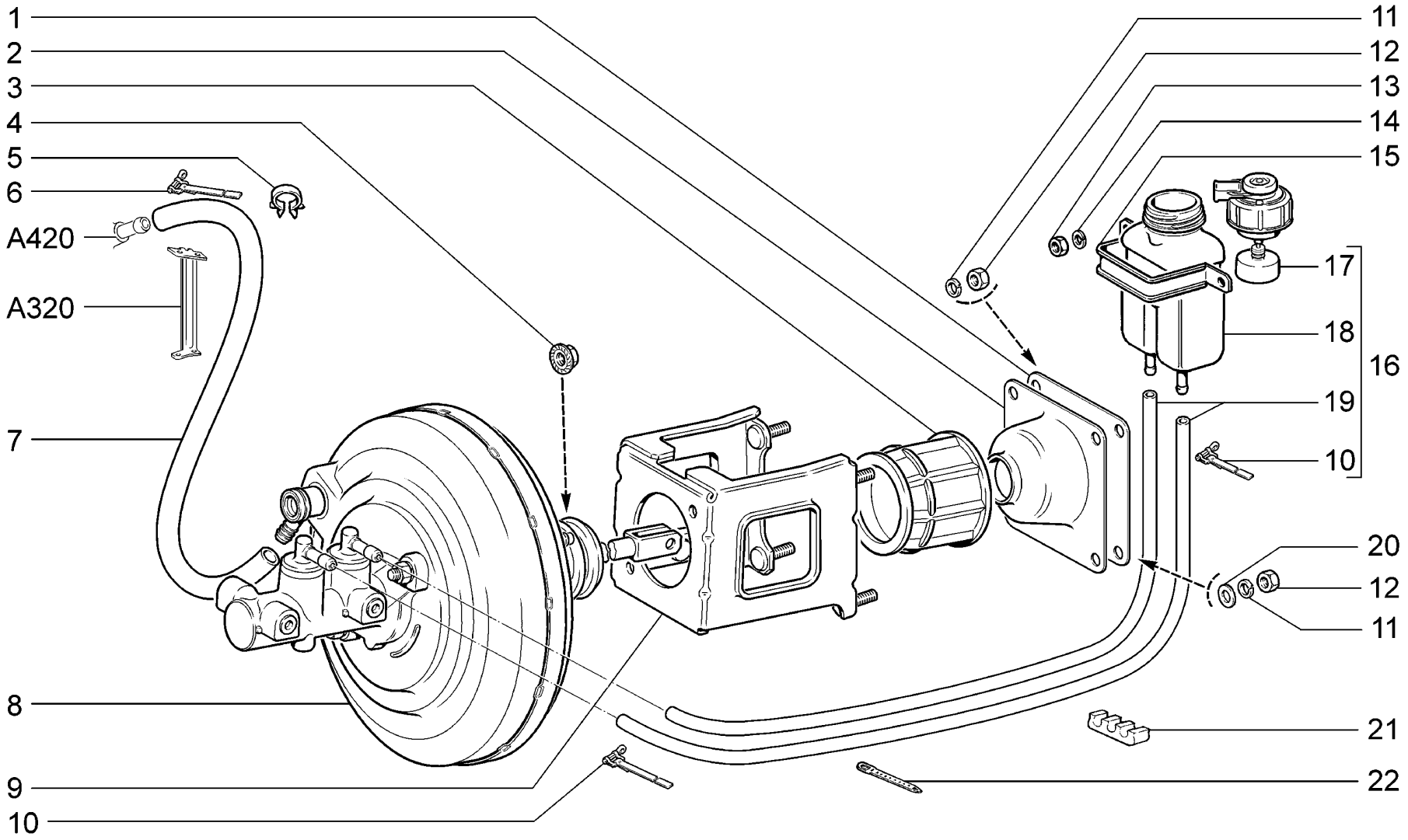

C111	**(40,41)** **Элементы привода тормозов** **Brake drive components** **Eléments de commande des freins** **Hauptteile des Bremsantriebs** **Elementos de mando de frenos**	**21214-20**

п. / It.	№ изв. / Notif. N.	Дата / Not.Data	Номер детали / Part N.	Применяемость / Application	Кол / QTY	RUS Наименование	GB Description	F Désignation	D Benennung	E Denominación
1			+21030-3510030-00 ~		1	Прокладка	Gasket	Joint	Dichtung	Junta
1			+21070-3510030-00 ~		1	Прокладка	Gasket	Joint	Dichtung	Junta
2			+21214-3510420-00		1	Стакан уплотнителя	Seal retainer	Cage de joint d'étanchéité	Dichtungsbecher	Vaso del compactador
3			+21080-3510418-02		1	Уплотнитель толкателя	Seal, pushrod	Joint d'étanchéité de poussoir	Stößeldichtung	Empaquetadurade empujador
4			+00001-0038322-01		2	Гайка М8 с зубчатым буртиком	Toothed collar nut M8	Ecrou M8 à collet denté	Zahnbundmutter M8	Tuerca M8 de collar dentado
5			+00001-0045702-80		1	Скоба 24	Clamp 24	Etrier 24	Kabelschelle 24	Grapa 24
6			+21070-3510430-00		1	Хомут	Clip	Collier	Schelle	Abrazadera
7			+21103-3510050-00		1	Шланг вакуумного усилителя 800 мм	Hose, servo unit 800 mm	Durit de servo-frein 800 mm	Schlauch 800 mm	Manguera del servofreno 800 mm
8			+21214-3510006-00		1	Усилитель вакуумный с главным цилиндром	Vacuum booster with master cylinder	Servo-frein à depression avec maître-cylindre	Saugluftbremsverstärker mit Hauptzylinder	Refuerzo de servofreno con el cilindro principal
9			+21214-3510406-00		1	Кронштейн усилителя	Bracket, stay	Support de servo-frein	Tragarm	Soporte de refuerzo
10			+00001-0021700-90		4	Хомут 16 ленточный	Retaining strap 16	Collier à ruban 16	Bandschelle 16 mm d	Abrazadera 16 de cinta
11			+00001-0005166-70		4	Шайба 8 пружинная	Spring washer 8	Rondelle élastique 8	Federscheibe 8	Arandela 8 elástica
12			+00001-0061008-11		4	Гайка М8	Nut M8	Ecrou M8	Mutter M8	Tuerca M8
13			+00001-0058962-11		2	Гайка М6	Nut M6	Ecrou M6	Mutter M6	Tuerca M6
14			+00001-0005164-70		2	Шайба 6 пружинная	Spring washer 6	Rondelle élastique 6	Federscheibe 6	Arandela 6 elástica
15			+21210-3505120-00		1	Хомут	Clip	Collier	Schelle	Abrazadera
16			21213-3505096-01 ~		1	Бачок со шлангами	Reservoir and hoses	Réservoir avec les tuyaux	Tank mit Schlaeuchen	Depósito con tubos flexibles
16			+21213-3505096-02 ~		1	Бачок со шлангами	Reservoir and hoses	Réservoir avec les tuyaux	Tank mit Schlaeuchen	Depósito con tubos flexibles
17			+21030-3505110-03		1	Датчик уровня тормозной жидкости	Brake fluid level sensor	Bouchon-contacteurde niveau	Standsgeber, Bremsflüssigkeit	Aforador nivel líquido de frenos
18			+21011-3505102-00		1	Бачок гидротормозов	Brake fluid reservoir	Réservoir de compensation	Bremsflüssigkeitsbehälter	Depósito de frenos hidráulicos
19			+21213-3505125-00		2	Шланг	Hose	Tuyau	Schlauch	Manguera
20			+00001-0026467-01		2	Шайба 8	Washer 8	Rondelle 8	Scheibe 8	Arandela 8
21			+21210-3505152-00		1	Скоба	Clamp	Etrier	Bügel	Grapa
22			+00001-0045677-80		2	Хомут 126,5	Clip 126.5	Collier 126,5	Kabelband 126,5	Abrazadera 126,5

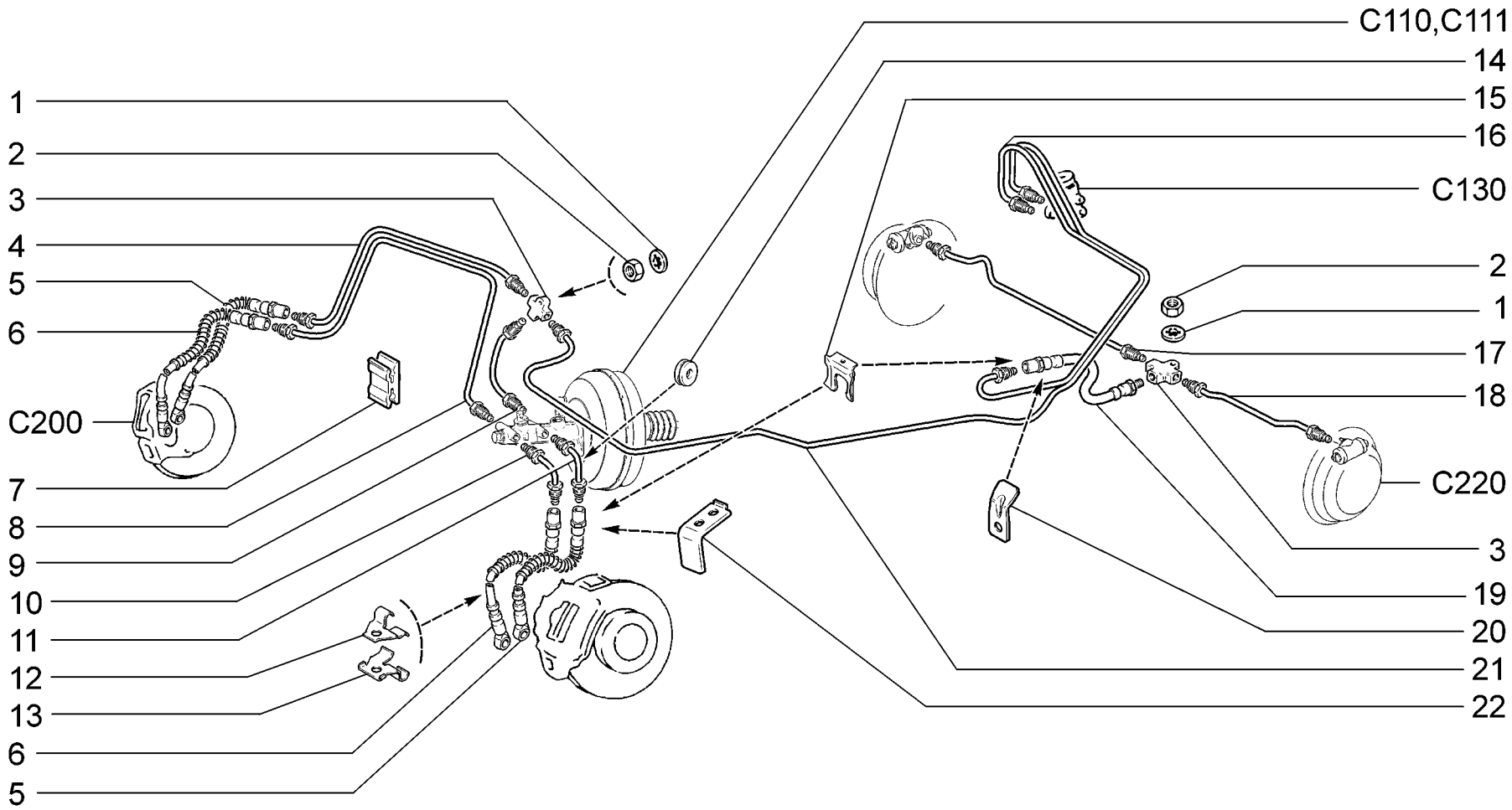

C120	**Привод гидротормозов** **Hydraulic brakes drive** **Commande hydraulique des freins** **Antrieb der Hydraulikbremse** **Mando de frenos hidráulicos**	**21214-20 (01)** **2131-41 (02)**

п. / It.	№ изв. / Notif. N.	Дата / Not.Data	Номер детали / Part N.	Применяемость / Application	Кол / QTY	RUS Наименование	GB Description	F Désignation	D Benennung	E Denominación
1			+00001-0026053-71		2	Шайба 6 стопорная	Lock washer 6	Rondelle d'arrêt 6	Sicherungsscheibe 6	Arandela 6 de fijación
2			+00001-0058962-11		2	Гайка М6	Nut M6	Ecrou M6	Mutter M6	Tuerca M6
3			+21010-3506091-00		2	Тройник	T-piece	Raccord en T	T-Stück	Racor en T
4			+21210-3506140-00		1	Трубка	Pipe	Tube	Rohr	Tubo
5			+21210-3506061-10		2	Шланг тормозов передний	Brake hose	Durit avant	Schlauch	Manguera
6			+21210-3506060-10		2	Шланг тормозов передний	Brake hose	Durit avant	Schlauch	Manguera
7			+21210-3506046-00		3	Скоба	Clamp	Etrier	Klammer	Grapa
8			+21213-3506040-10		1	Трубка правая передняя	Front pipe, RH	Tube D avant	Rohr rechts vorne	Tubo der. delantera
8			+21214-3506040-00	(40,41)	1	Трубка к двум цилиндрам правого тормоза	Pipe to RH brake two cylinders	Tuyau vers deux cylindres du frein droit	Rohr zu den zwei Zylindern der rechten Bremse	Tubo hacia dos cilindros del freno derecho
9			+21213-3506170-00		1	Трубка	Pipe	Tube	Rohr	Tubo
9			+21214-3506170-00	(40,41)	1	Трубка	Pipe	Tube	Rohr	Tubo
10			+21213-3506050-00		1	Трубка левая передняя	Front pipe, LH	Tube G avant	Rohr links vorne	Tubo izq. delantera
10			+21214-3506050-00	(40,41)	1	Трубка к двум цилиндрам левого тормоза	Pipe to LH brake two cylinders	Tuyau vers deux cylindres du frein gauche	Rohr zu den zwei Zylindern der linken Bremse	Tubo hacia dos cilindros del freno izquierdo
11			+21213-3506150-00		1	Трубка	Pipe	Tube	Rohr	Tubo
11			+21214-3506150-00	(40,41)	1	Трубка	Pipe	Tube	Rohr	Tubo
12			+21210-3506054-00		1	Скоба	Fixing	Etrier	Klammer	Grapa
12			+21210-3506055-00		1	Скоба	Fixing	Etrier	Klammer	Grapa
13			+21210-3506056-00		1	Кронштейн правый	Bracket, RH	Support D	Halter rechts	Soporte der.
13			+21210-3506057-00		1	Кронштейн левый	Bracket, LH	Support G	Halter links	Soporte izq.
14			+00001-0003963-80		4	Кольцо уплотнительное 12x1,5	Sealing ring 12x1.5	Bague d'étanchéité 12x1,5	Dichtring 12x1,5	Anillo de empaquetadura 12x1,5
15			+21010-3506073-00		5	Скоба	Clamp	Etrier	Klammer	Grapa
16			+21210-3506082-00		1	Трубка	Pipe	Tube	Rohr	Tubo
17			+21210-3506100-00		1	Трубка правая задняя	Rear pipe, RH	Tube D arrière	Rohr rechts hinten	Tubo der. trasero
18			+21210-3506110-00		1	Трубка левая задняя	Rear pipe, LH	Tube G arrière	Rohr links hinten	Tubo izq. trasero
19			+21061-3506085-00		1	Шланг тормозов задний	Brake hose	Durit arrière	Bremsleitung	Manguera de freno
20			+21010-5101129-00		1	Держатель	Retainer	Plaque de maintien	Halter	Sujetador
21			+21210-3506080-00	(01)	1	Трубка	Pipe	Tube	Rohr	Tubo
21			+21290-3506080-00	(02)	1	Трубка	Pipe	Tube	Rohr	Tubo
22			+21210-3506072-00		2	Кронштейн	Bracket	Support	Halter	Soporte

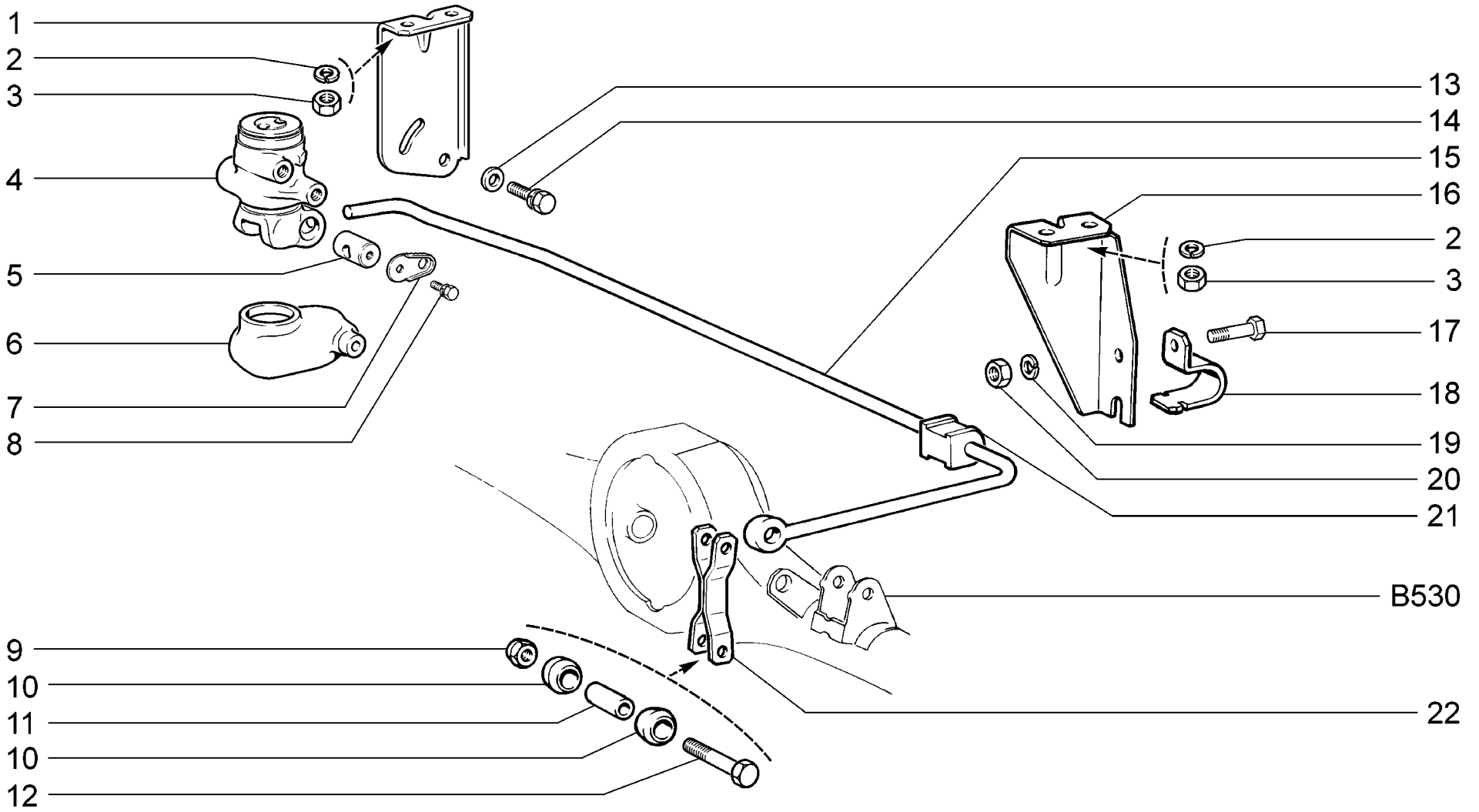

C130	**Привод регулятора давления** **Pressure regulator actuator** **Commande du limiteur de pression** **Druckreglerantrieb** **Mando del regulador de presión**	**21214-20** **2131-41**

п. / It.	№ изв. / Notif. N.	Дата / Not.Data	Номер детали / Part N.	Применяемость / Application	Кол / QTY	RUS Наименование	GB Description	F Désignation	D Benennung	E Denominación
1			+21213-3512120-00		1	Кронштейн регулятора давления	Bracket, brake pressure regulator	Support de limiteur de pression	Druckreglerhalter	Soporte del regulador de presión
2			+00001-0005166-70		4	Шайба 8 пружинная	Spring washer 8	Rondelle élastique 8	Federscheibe 8	Arandela 8 elástica
3			+00001-0061008-11		4	Гайка М8	Nut M8	Ecrou M8	Mutter M8	Tuerca M8
4			+21210-3512010-01		1	Регулятор давления	Brake pressure regulator	Limiteur de pression	Druckregler	Regulador de presión
5			+21010-3512116-01		1	Ось рычага	Shaft, operating rod	Axe de levier	Hebelbolzen	Eje de palanca
6			+21010-3512118-00		1	Чехол защитный корпуса	Boot	Cache-poussière	Gehäuseschutzhülle	Funda protectora
7			+21010-3512117-00		1	Пластина рычага	Lockplate, operating rod	Plaque d'appui	Hebelplatte	Placa de palanca
8			+00001-0038200-21		1	Болт М5х10 с пружинной шайбой	Bolt M5x10 w/spring washer	Boulon M5x10 avec rondelle élastique	Schraube M5x10 mit Federring	Tornillo M5x10 con arandela elástica
9			+00001-0025742-11		2	Гайка М6 самоконтрящаяся	Self-locking nut M6	Ecrou autofreiné M6	S.Mutter M6	Tuerca M6 autoblocante
10			+21010-3512136-00		4	Втулка серьги резиновая	Rubber bush	Douille entretoise de boucle	Halterbuchse	Casquillo
11			+21010-3512135-00		2	Втулка распорная серьги	Spacer sleeve	Douille entretoise de boucle	Abstandsbuchse	Casquillo distanciador
12			+00001-0009028-21		2	Болт М6х30	Bolt M6x30	Boulon M6x30	Schraube M6x30	Tornillo M6x30
13			+00001-0005196-01		2	Шайба 8	Washer 8	Rondelle 8	Scheibe 8	Arandela 8
14			+00001-0038256-21		2	Болт М8х16	Bolt M8x16	Boulon M8x16	Schraube M8x16	Tornillo M8x16
15			+21210-3512122-00		1	Рычаг упругий привода регулятора	Operating rod	Levier élastique de limiteur	Betätigungshebel Druckregler	Palanca flexible de mando de regulador
16			+21210-3512126-00		1	Кронштейн	Bracket	Support	Haltebock	Soporte
17			+00001-0009021-21		1	Болт М6х14	Bolt M6x14	Boulon M6x14	Schraube M6x14	Tornillo M6x14
18			+21210-3512128-00		1	Обойма опорной втулки	Retainer, mounting bush	Cage de douille d'appui	Buchsenhalter	Collar del casquillo de apoyo
19			+00001-0005164-70		1	Шайба 6 пружинная	Spring washer 6	Rondelle élastique 6	Federscheibe 6	Arandela 6 elástica
20			+00001-0058962-11		1	Гайка М6	Nut M6	Ecrou M6	Mutter M6	Tuerca M6
21			+21010-3512125-00		1	Втулка рычага привода	Bush, operating rod	Douille de levier de commande	Betätigungshebelbuchse	Casquillo de la palanca de mando
22			+21010-3512132-00		1	Серьга рычага привода	Link	Boucle de commande	Schäkel	Estribo de mando

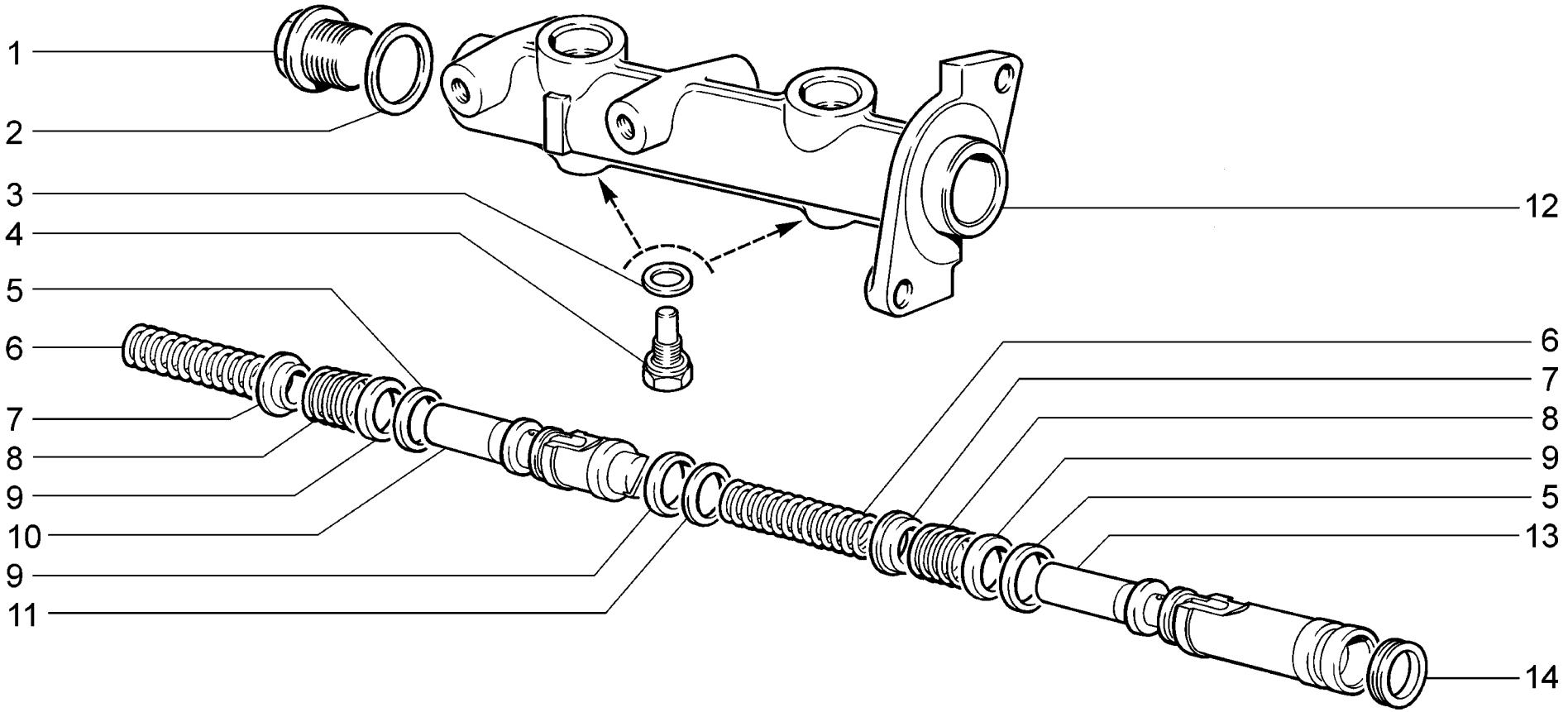

C140	**Цилиндр главный гидротормозов** **Main brake cylinder** **Maître-cylindre des freins** **Hauptbremszylinder** **Cilindro maestro de frenos hidráulicos**	**21214-20** **2131-41**

п. / It.	№ изв. / Notif. N.	Дата / Not.Data	Номер детали / Part N.	Применяемость / Application	Кол / QTY	RUS Наименование	GB Description	F Désignation	D Benennung	E Denominación
1			+21010-1602617-00		1	Пробка	Plug	Bouchon	Stopfen	Tapón
2			+21010-1602618-00		1	Прокладка	Gasket	Joint	Dichtung	Junta
3			+21010-3505039-00		2	Прокладка	Gasket	Joint	Dichtung	Junta
4			+21010-3505038-00		2	Винт стопорный	Stop screw	Vis d'arrêt	Halteschraube	Tornillo de fijación
5			+21080-3505037-00		2	Втулка распорная	Spacer sleeve	Douille entretoise	Abstandshülse	Casquillo distanciador
6			+21010-3505031-01		2	Пружина возвратная	Return spring	Ressort de rappel	Rückholfeder	Muelle de retorno
7			21080-3505032-00		2	Чашка пружины	Spring cup	Cuvette de ressort	Federschale	Cazoleta del muelle
8			+21080-3505034-00		2	Пружина	Spring	Ressort	Feder	Muelle
9			+21010-3502051-01		3	Кольцо уплотнительное	Sealing ring	Bagued'étanchéité	Dichtring	Anillo de empaquetadura
10			21080-3505028-00		1	Поршень плавающий	Floating-type piston	Piston flottant	Schwimmkolben	Pistón flotante
11			+21080-3505041-00		1	Шайба упорная	Thrust washer	Rondelle de butée	Anschlagscheibe	Arandelatope
12			21080-3505015-00		1	Цилиндр тормозной главный	Brake master cylinder	Maître-cylindre de frein	Hauptbremszylinder	Cilindro maestro
13			21080-3505029-00		1	Поршень толкателя	Piston, plunger	Piston de poussoir	Kolben	Pistón del empujador
14			+21080-3505033-00		1	Кольцо уплотнительное	Sealing ring	Bagued'étanchéité	Dichtring	Anillo de empaquetadura

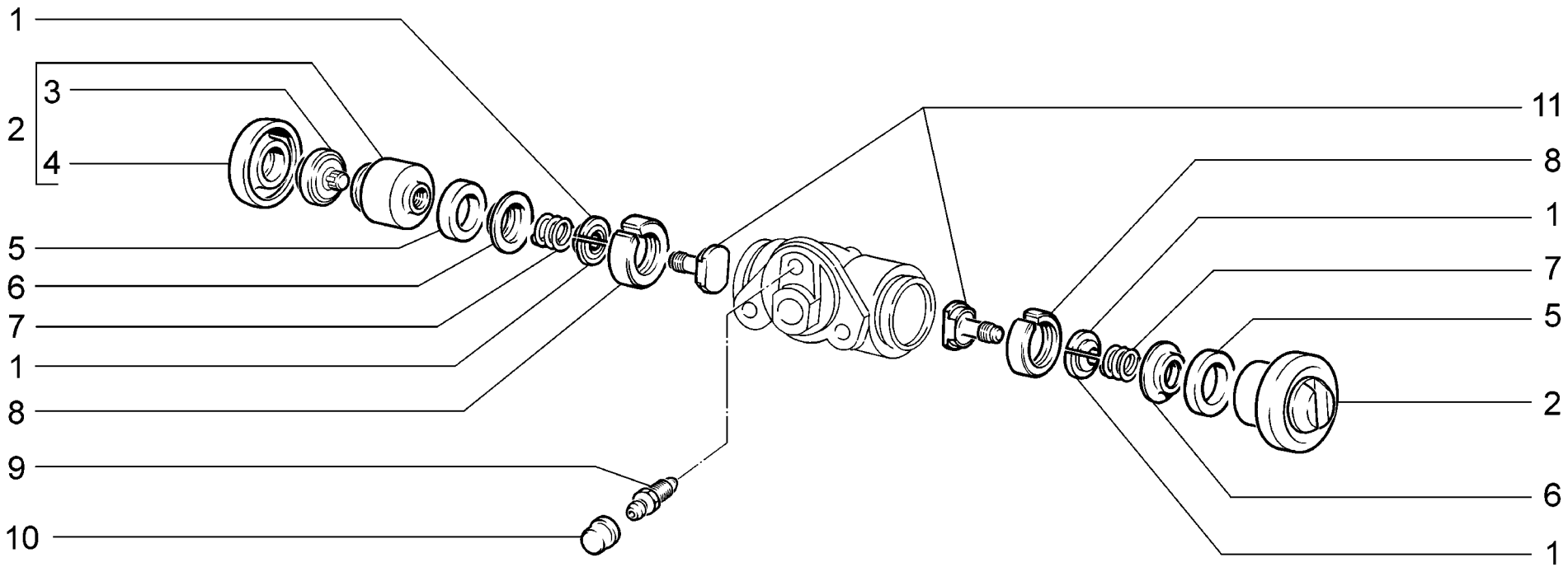

C150	**Цилиндр колесный заднего тормоза** **Rear brake wheel cylinder** **Cylindre récepteur de frein AR** **Hinterradbremszylinder** **Cilindro de ruedas del freno trasero**	**21214-20** **2131-41**

п. / It.	№ изв. / Notif. N.	Дата / Not.Data	Номер детали / Part N.	Применяемость / Application	Кол / QTY	RUS Наименование	GB Description	F Désignation	D Benennung	E Denominación
1			21050-3502048-00		4	Сухарь	Retainer	Taquet	Einlegekeil	Chaveta
2			+21050-3502050-01		2	Поршень	Piston	Piston	Kolben	Pistón
3			21050-3502056-10		2	Упор колодок	Shoe abutment plate	Butée de segments	Bremsbackenstütze	Tope de zapatas
4			+21010-3502058-01		2	Колпачок защитный	Protective cap	Capuchon de protection	Gummimanschette	Protector
5			+21010-3502051-01		2	Кольцо уплотнительное	Sealing ring	Bagued'étanchéité	Dichtring	Anillo de empaquetadura
6			21050-3502054-00		2	Чашка	Backing cup	Cuvette	Schale	Platillo
7			21050-3502053-00		2	Пружина колесного цилиндра	Spring, wheel cylinder	Ressort de cylindre-récepteur	Radbremszylinderfeder	Muelle del cilindro de la rueda
8			21050-3502043-00		2	Кольцо	Ring	Bague	Ring	Anillo
9			+21010-1602591-01		1	Штуцер шланга	Union, hose	Raccord de durit	Schlauchstutzen	Racor de tubo flexible
10			+21010-1602592-00		1	Колпачок штуцера	Cap, union	Capuchon de raccord	Kappe	Casquete de racor
11			21050-3502044-00		2	Винт стопорный	Stop screw	Vis d'arrêt	Sperrschraube	Tornillo de fijación

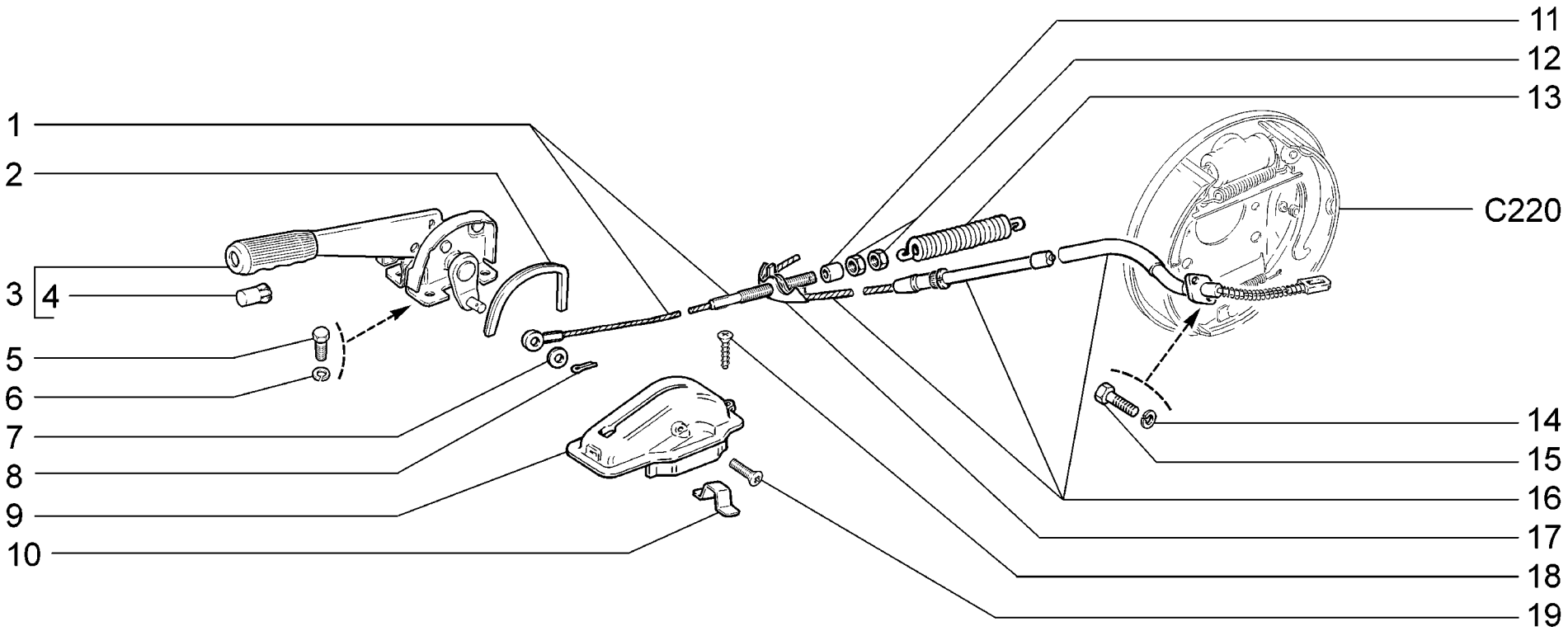

C170	**Привод стояночного тормоза** **Parking brake drive** **Commande de frein de stationnement** **Feststellbremsbetätigung** **Mando del freno de estacionamiento**	**21214-20**

п. / It.	№ изв. / Notif. N.	Дата / Not.Data	Номер детали / Part N.	Применяемость / Application	Кол / QTY	RUS Наименование	GB Description	F Désignation	D Benennung	E Denominación
1			+21210-3508068-00		1	Трос ручного тормоза	Handbrake cable	Câble de frein à main	Handbremsseil	Cable de freno manual
2			21030-3508041-00		1	Уплотнитель	Seal	Joint d'étanchéité	Dichtung	Empaquetadura
3			+21030-3508012-02		1	Рычаг привода ручного тормоза	Handbrake lever	Levier de commande de frein à main	Handbremshebel	Palanca de freno de mano
4			+21100-3508039-00		1	Кнопка рычага	Button, handbrake lever	Bouton de levier	Hebelknopf	Botón de palanca
5			+00001-0009021-21		4	Болт M6x14	Bolt M6x14	Boulon M6x14	Schraube M6x14	Tornillo M6x14
6			+00001-0005164-70		4	Шайба 6 пружинная	Spring washer 6	Rondelle élastique 6	Federscheibe 6	Arandela 6 elástica
7			+00001-0005196-01		1	Шайба 8	Washer 8	Rondelle 8	Scheibe 8	Arandela 8
8			+00001-0007342-01		1	Шплинт 2x15	Split pin 2x15	Goupille 2x15	Splint 2x15	Clavija 2x15
9			+21030-3508040-00		1	Чехол защитный	Cover boot	Cache-plastique	Schutzhülle	Funda protectora
10			+21210-3508045-00		1	Кронштейн	Bracket	Support	Träger	Soporte
11			+21010-3508076-00		1	Втулка наконечника	Sleeve, cable end	Douille d'embout	Endstückbuchse	Casquillo del terminal
12			+00001-0061023-11		2	Гайка M8 низкая	Thin nut M8	Ecrou bas M8	Flachmutter M8	Tuerca M8 baja
13			+21010-3508078-00		1	Пружина оттяжная	Return spring	Ressort de rappel	Rückholfeder	Muelle
14			+00001-0011954-70		4	Шайба 5 пружинная	Spring washer 5	Rondelle élastique 5	Federscheibe 5	Arandela 5 elástica
15			+00001-0009776-11		4	Болт M5x12	Bolt M5x12	Boulon M5x12	Schraube M5x12	Tornillo M5x12
16			+21230-3508180-00		1	Трос ручного тормоза	Handbrake cable	Câble de frein à main	Handbremsseil	Cable de freno manual
17			+21010-3508075-00		1	Уравнитель троса	Cable equalizer	Palonnier de frein	Bremsausgleicher	Equilibrador del cable
18			+00001-0076797-07		1	Винт самонарезающий	Self-tapping screw	Vis taraudeuse	Blechschraube	Tornillo autorroscante
19			+00001-0033091-05		1	Винт M4x14	Screw M4x14	Vis M4x14	Schraube M4x14	Tornillo M4x14

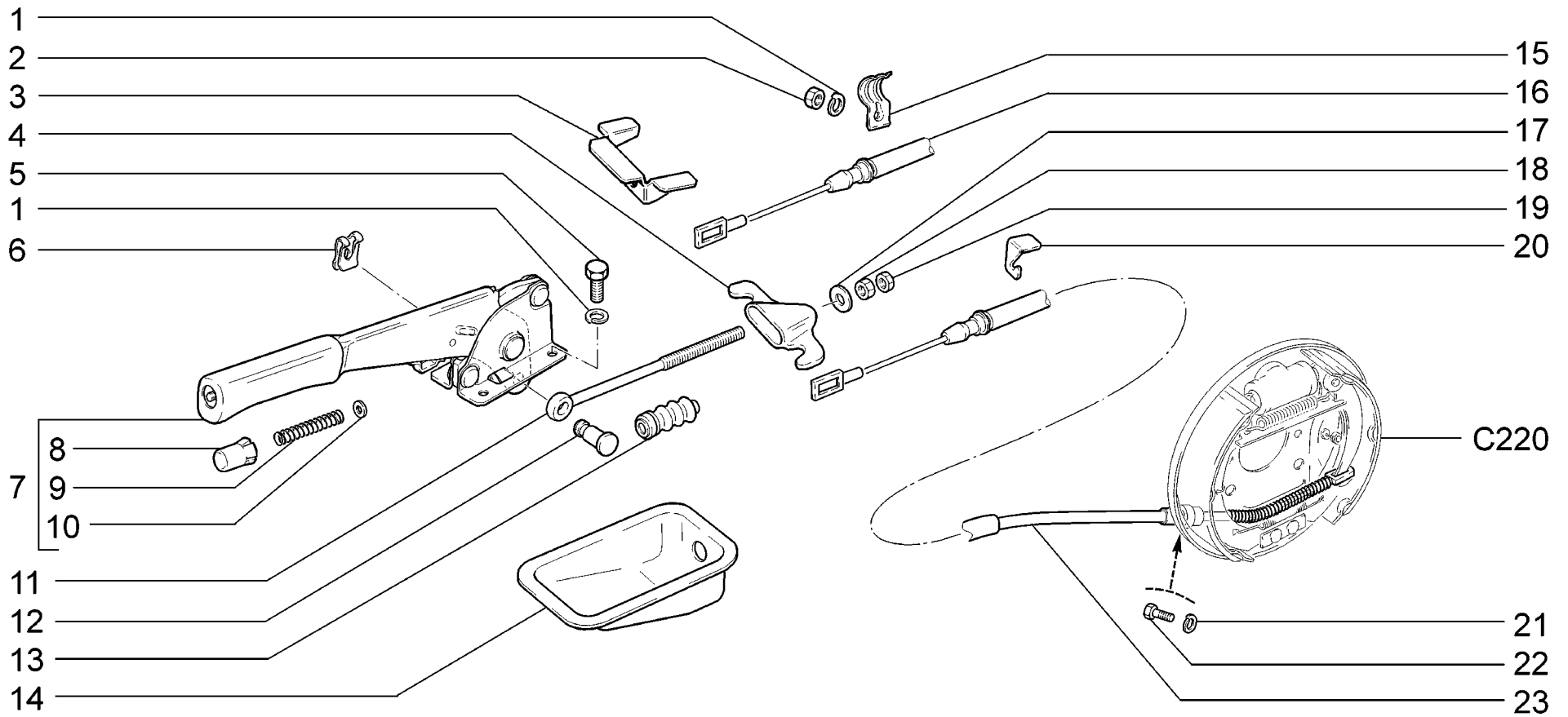

C171	**(~)** **Привод стояночного тормоза** **Parking brake drive** **Commande de frein de stationnement** **Feststellbremsbetätigung** **Mando del freno de estacionamiento**	**2131-41**

п. / It.	№ изв. / Notif. N.	Дата / Not.Data	Номер детали / Part N.	Применяемость / Application	Кол / QTY	RUS Наименование	GB Description	F Désignation	D Benennung	E Denominación
1			+00001-0005164-70		5	Шайба 6 пружинная	Spring washer 6	Rondelle élastique 6	Federscheibe 6	Arandela 6 elástica
2			+00001-0058962-11		1	Гайка М6	Nut M6	Ecrou M6	Mutter M6	Tuerca M6
3			+21310-3508263-00		1	Кронштейн	Bracket	Support	Halter	Soporte
4			+21080-3508075-00		1	Уравнитель троса	Cable equalizer	Palonnier de frein	Bremsausgleicher	Equilibrador del cable
5			+00001-0009021-21		4	Болт М6х14	Bolt M6x14	Boulon M6x14	Schraube M6x14	Tornillo M6x14
6			+00001-0010640-76		1	Скоба стопорная	Retainer clip	Etrier d'arrêt	Sicherungsbügel	Grapa de fijación
7			+21080-3508012-20		1	Рычаг привода ручного тормоза	Handbrake lever	Levier de commande de frein à main	Handbremshebel	Palanca de freno de mano
8			+21100-3508039-00		1	Кнопка рычага	Button, handbrake lever	Bouton de levier	Hebelknopf	Botón de palanca
9			21080-3508036-00		1	Пружина тяги	Spring	Ressort de tige	Betätigungsfeder	Muelle del tirante
10			+21010-3508037-00		1	Шайба опорная	Thrust washer	Rondelle d'appui	Scheibe	Arandela de apoyo
11			+21080-3508071-00		1	Тяга привода	Operating rod	Tringle de commande	Betätigungsstange	Tirante de mando
12			+21080-3508073-00		1	Ось тяги	Shaft	Axe de tringle	Stangenachse	Eje de varilla
13			+21080-3508046-00		1	Чехол защитный	Gaiter	Soufflet de protection	Schutzhülle	Funda protectora
14			21290-3508044-00		1	Кожух защитный	Protective shield	Carter de protection	Abdeckung	Funda de protección
15			+21080-3508214-20		1	Скоба троса	Clip, cable	Etrier de câble	Seilzugbügel	Grapa de cable
16			+21290-3508180-00		1	Трос ручного тормоза правый	Handbrake cable RH	Câble de frein à main D	Handbremsseil, rechts	Cable de freno manual der.
17			+00002-0204136-01		1	Шайба 8	Washer 8	Rondelle 8	Scheibe 8	Arandela 8
18			+00001-0061008-11		1	Гайка М8	Nut M8	Ecrou M8	Mutter M8	Tuerca M8
19			+00001-0061023-11		1	Гайка М8 низкая	Thin nut M8	Ecrou bas M8	Flachmutter M8	Tuerca M8 baja
20			+21290-3508217-00		1	Кронштейн	Bracket	Support	Halter	Soporte
21			+00001-0011954-70		4	Шайба 5 пружинная	Spring washer 5	Rondelle élastique 5	Federscheibe 5	Arandela 5 elástica
22			+00001-0009776-11		4	Болт М5х12	Bolt M5x12	Boulon M5x12	Schraube M5x12	Tornillo M5x12
23			+21290-3508181-00		1	Трос ручного тормоза левый	Handbrake cable LH	Câble de frein à main G	Handbremsseil, links	Cable de freno manual izq.

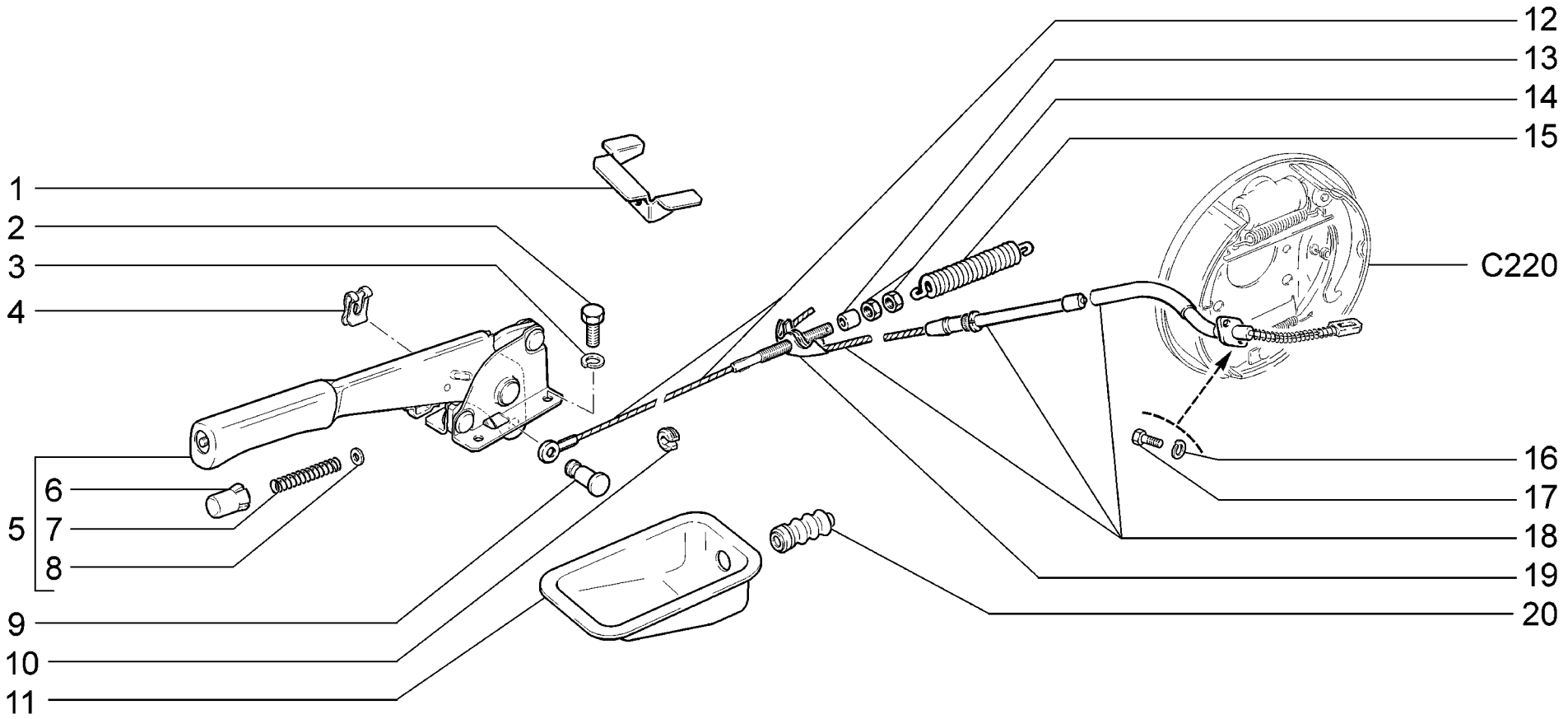

C172	**(~)** **Привод стояночного тормоза** **Parking brake drive** **Commande de frein de stationnement** **Feststellbremsbetätigung** **Mando del freno de estacionamiento**	**2131-41**

п. / It.	№ изв. / Notif. N.	Дата / Not.Data	Номер детали / Part N.	Применяемость / Application	Кол / QTY	RUS Наименование	GB Description	F Désignation	D Benennung	E Denominación
1			+21310-3508263-00		1	Кронштейн	Bracket	Support	Halter	Soporte
2			+00001-0009021-21		4	Болт M6x14	Bolt M6x14	Boulon M6x14	Schraube M6x14	Tornillo M6x14
3			+00001-0005164-70		4	Шайба 6 пружинная	Spring washer 6	Rondelle élastique 6	Federscheibe 6	Arandela 6 elástica
4			+00001-0010640-76		1	Скоба стопорная	Retainer clip	Etrier d'arrêt	Sicherungsbügel	Grapa de fijación
5			+21080-3508012-20		1	Рычаг привода ручного тормоза	Handbrake lever	Levier de commande de frein à main	Handbremshebel	Palanca de freno de mano
6			+21100-3508039-00		1	Кнопка рычага	Button, handbrake lever	Bouton de levier	Hebelknopf	Botón de palanca
7			21080-3508036-00		1	Пружина тяги	Spring	Ressort de tige	Betätigungsfeder	Muelle del tirante
8			+21010-3508037-00		1	Шайба опорная	Thrust washer	Rondelle d'appui	Scheibe	Arandela de apoyo
9			+21080-3508073-00		1	Ось тяги	Shaft	Axe de tringle	Stangenachse	Eje de varilla
10			+21230-3508065-00		1	Направляющая переднего троса	Front cable guide	Guide de câble AV	Vorderseilfuehrung	Guía del cable delantero
11			21290-3508044-00		1	Кожух защитный	Protective shield	Carter de protection	Abdeckung	Funda de protección
12			21310-3508068-00		1	Трос ручного тормоза	Handbrake cable	Câble de frein à main	Handbremsseil	Cable de freno manual
13			+21010-3508076-00		1	Втулка наконечника	Sleeve, cable end	Douille d'embout	Endstückbuchse	Casquillo del terminal
14			+00001-0061023-11		2	Гайка M8 низкая	Thin nut M8	Ecrou bas M8	Flachmutter M8	Tuerca M8 baja
15			+21010-3508078-00		1	Пружина оттяжная	Return spring	Ressort de rappel	Rückholfeder	Muelle
16			+00001-0011954-70		4	Шайба 5 пружинная	Spring washer 5	Rondelle élastique 5	Federscheibe 5	Arandela 5 elástica
17			+00001-0009776-11		4	Болт M5x12	Bolt M5x12	Boulon M5x12	Schraube M5x12	Tornillo M5x12
18			+21230-3508180-00		1	Трос ручного тормоза	Handbrake cable	Câble de frein à main	Handbremsseil	Cable de freno manual
19			+21010-3508075-00		1	Уравнитель троса	Cable equalizer	Palonnier de frein	Bremsausgleicher	Equilibrador del cable
20			+21230-3508046-00		1	Чехол защитный	Gaiter	Soufflet de protection	Schutzhülle	Funda protectora

C172

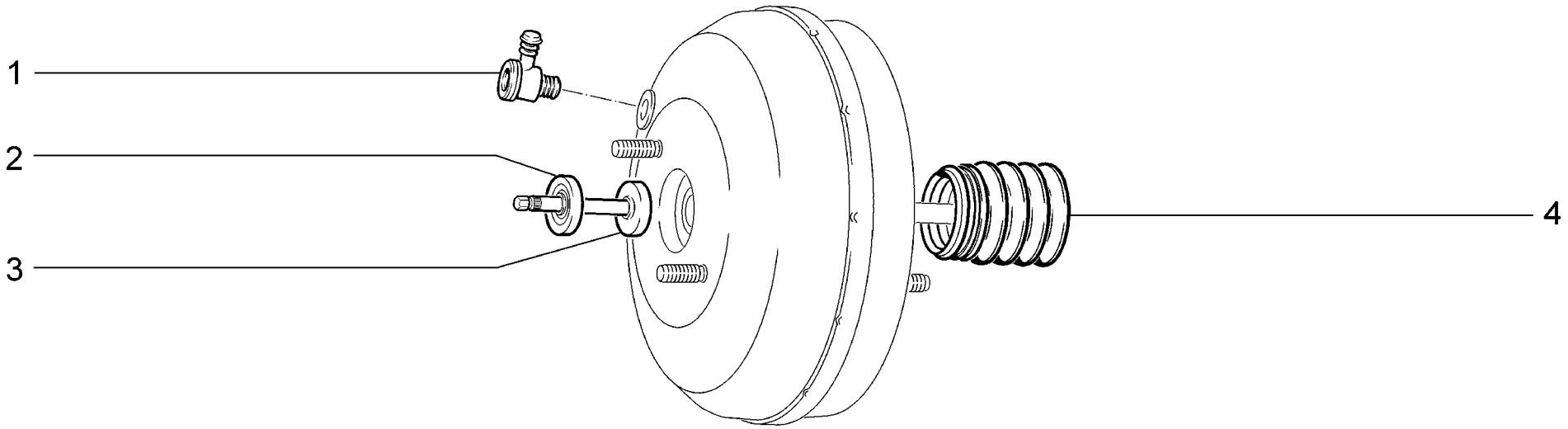

C180	**Усилитель вакуумный тормозов** **Vacuum servo** **Servo-frein à dépression** **Unterdruck-Bremskraftverstärker** **Servofreno de vacío**	**21214-20** **2131-41**

п. / It.	№ изв. / Notif. N.	Дата / Not.Data	Номер детали / Part N.	Применяемость / Application	Кол / QTY	RUS Наименование	GB Description	F Désignation	D Benennung	E Denominación
1			+21100-3510040-01 ~		1	Клапан обратный	Non-return valve	Clapet antiretour	Rückschlagventil	Válvula de retorno
1			+21100-3510040-02 ~		1	Клапан обратный	Non-return valve	Clapet antiretour	Rückschlagventil	Válvula de retorno
2			21080-3510110-00		1	Уплотнитель	Seal	Joint d'étanchéité	Dichtung	Empaquetadura
3			+21080-3510070-00		1	Шток	Output rod	Tige	Kolbenstange	Vástago
4			+21080-3510202-00		1	Чехол защитный	Boot	Soufflet de protection	Schutzhülle	Funda protectora

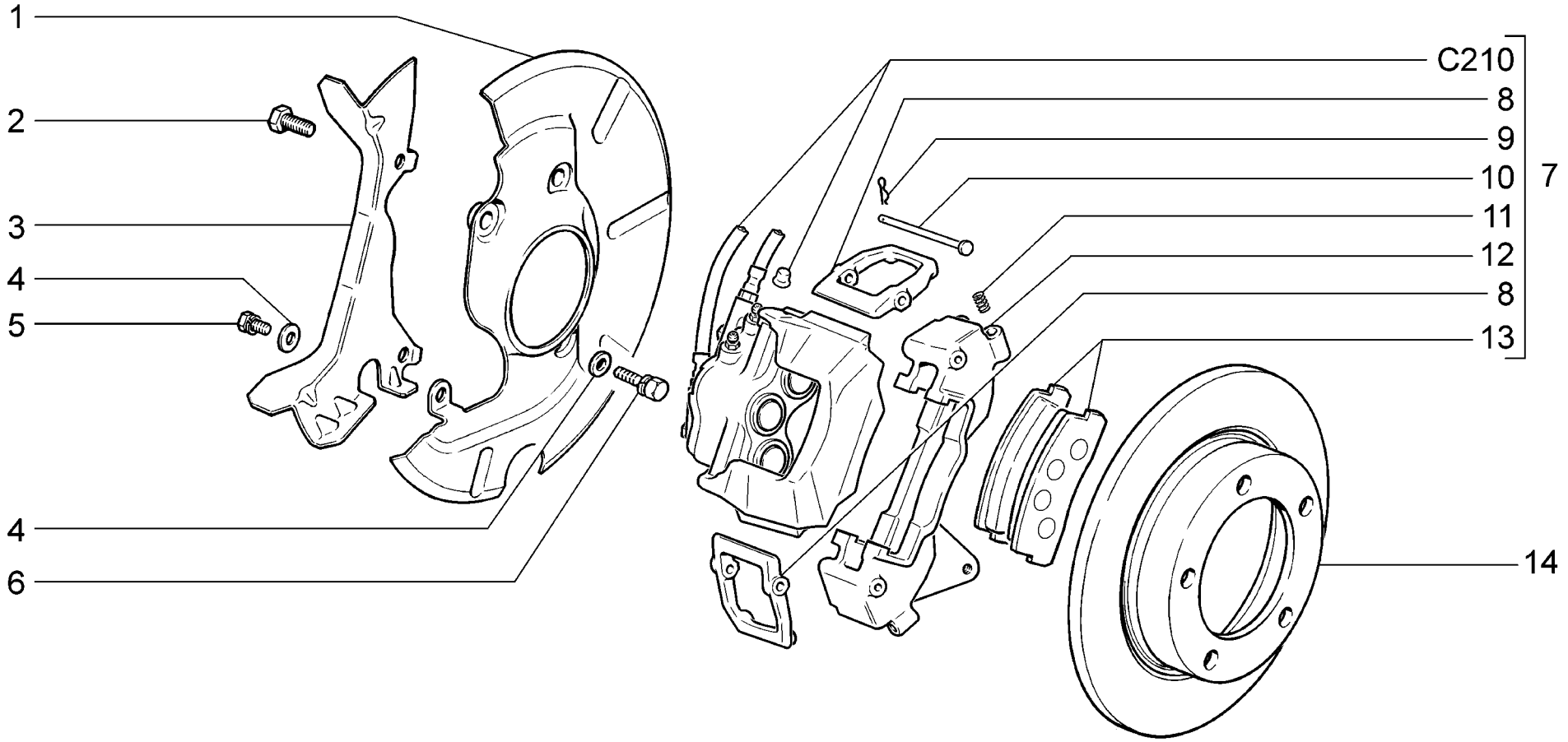

C200	**Тормоза передние** **Front brakes** **Freins avant** **Vordere Bremsbackenträger** **Frenos delanteros**	**21214-20** **2131-41**

п. / It.	№ изв. / Notif. N.	Дата / Not.Data	Номер детали / Part N.	Применяемость / Application	Кол / QTY	RUS Наименование	GB Description	F Désignation	D Benennung	E Denominación
1			+21230-3501144-00		1	Кожух правый	Splash guard, RH	Tôle de protection D	Abdeckplatte rechts	Funda der.
1			+21230-3501145-00		1	Кожух левый	Splash guard, LH	Tôle de protection G	Abdeckplatte links	Funda izq.
2			+00001-0059707-30		4	Болт M10x1,25x25	Bolt M10x1.25x25	Boulon M10x1,25x25	Schraube M10x1,25x25	Tornillo M10x1,25x25
3			+21230-3501148-00		1	Кожух передний правый	Front splash guard, RH	Tôle de protection D	Abdeckung vorne rechts	Funda delantera der.
3			+21230-3501149-00		1	Кожух передний левый	Front splash guard, LH	Tôle de protection G	Abdeckung vorne links	Funda delantera izq.
4			+00001-0026437-01		4	Шайба 6	Washer 6	Rondelle 6	Scheibe 6	Arandela 6
5			+00001-0038241-11		2	Болт M6x12 с пружинной шайбой	Bolt M6x12 w/spring washer	Boulon M6x12 avec rondelle élastique	Schraube M6x12 mit Federring	Tornillo M6x12 con arandela elástica
6			+00001-0038246-11		2	Болт M6x25 с пружинной шайбой	Bolt M6x25 w/spring washer	Boulon M6x25 avec rondelle élastique	Schraube M6x25 mit Federring	Tornillo M6x25 con arandela elástica
7			+21213-3501004-00		1	Тормоз передний правый	RH front brake	Frein avant D	Vorderradbremse rechts	Freno delantero der.
7			+21213-3501005-00		1	Тормоз передний левый	LH front brake	Frein avant G	Vorderradbremse links	Freno delantero izq.
7			+21214-3501012-00	(40,41)	1	Тормоз передний правый	RH front brake	Frein avant D	Vorderradbremse rechts	Freno delantero der.
7			+21214-3501013-00	(40,41)	1	Тормоз передний левый	LH front brake	Frein avant G	Vorderradbremse links	Freno delantero izq.
8			+21210-3501163-00		4	Рычаг	Lever	Levier	Hebel	Palanca
9			+21010-3501133-00		4	Шплинт	Split pin	Goupille	Splint	Clavija
10			+21210-3501170-00 ~		4	Ось пружины	Spring shaft	Axe de ressort	Federachse	Eje de muelle
10			+21210-3501170-01 ~		4	Ось пружины	Spring shaft	Axe de ressort	Federachse	Eje de muelle
11			+21210-3501166-00		8	Пружина	Spring	Ressort	Feder	Muelle
12			+21213-3501154-00		1	Направляющая колодок правая	Brake pad carrier, RH	Support d'étrier D	Bremsbackenhalter rechts	Guía de pastillas der.
12			+21213-3501155-00		1	Направляющая колодок левая	Brake pad carrier, LH	Support d'étrier G	Bremsbackenhalter links	Guía de pastillas izq.
13			+21210-3501090-01 1)		4	Колодка переднего тормоза	Front brake pad	Plaquette de frein avant	Bremsbacke, vorne	Pastilla del freno delantero
13			+21230-3501090-00 2)	(40,41)	4	Колодка переднего тормоза	Front brake pad	Plaquette de frein avant	Bremsbacke, vorne	Pastilla del freno delantero
14			+21210-3501070-00		2	Диск переднего тормоза	Front brake disc	Disque de frein avant	Bremsscheibe, vorne	Disco del freno delantero
1)			+21210-3501089-00		1	Комплект тормозных колодок	Set of brake pads	Jeu de plaquettes de frein	Satz Bremsbacken	Juego de pastillas
2)			+21230-3501089-00	(40,41)	1	Комплект тормозных колодок	Set of brake pads	Jeu de plaquettes de frein	Satz Bremsbacken	Juego de pastillas

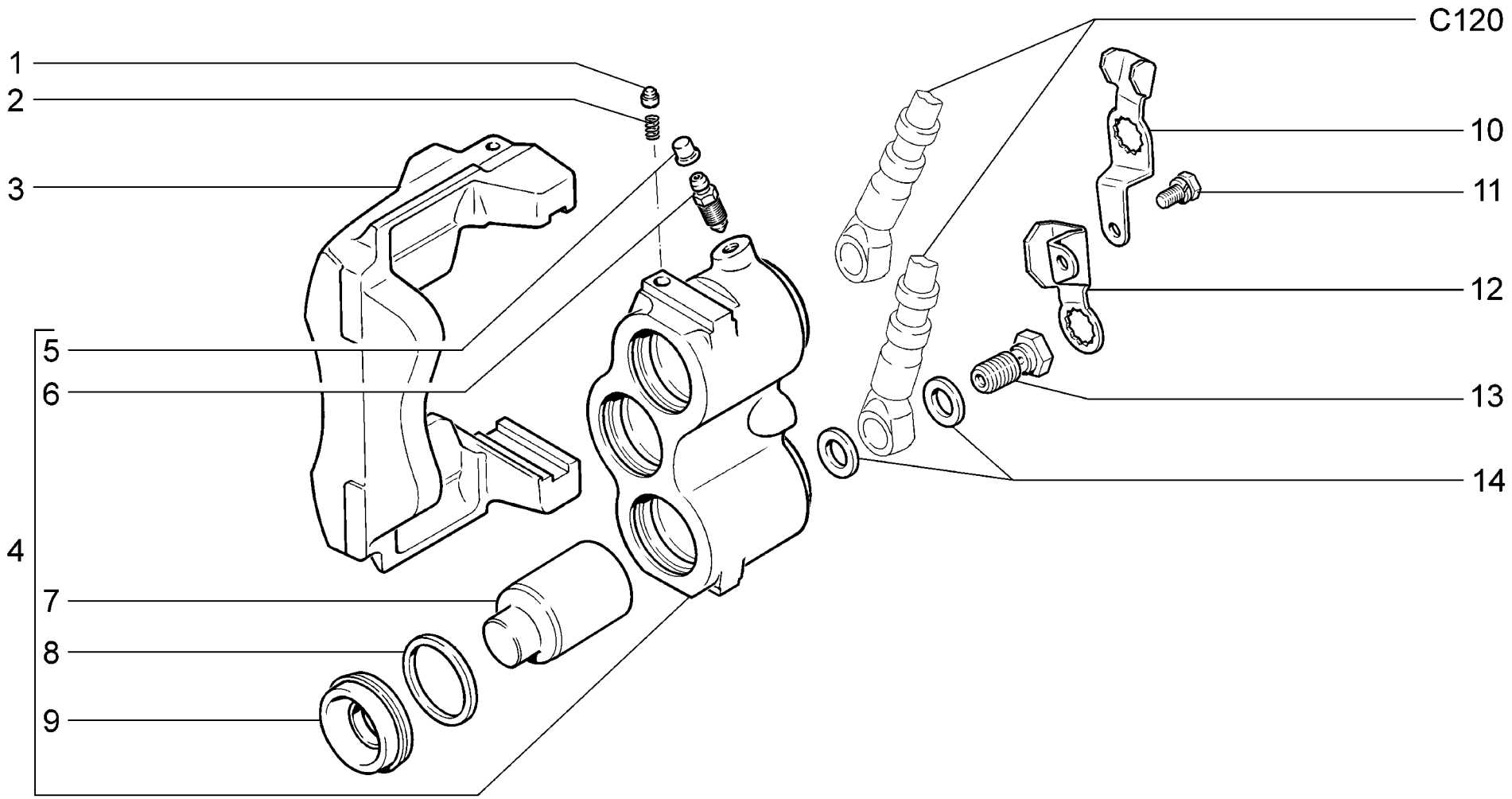

C210	**Суппорты передних тормозов** **Front brakes components** **Supports des freins avant** **Hauptteile der Vorderbremsen** **Elementos de los frenos delanteros**	**21214-20** **2131-41**

п. / It.	№ изв. / Notif. N.	Дата / Not.Data	Номер детали / Part N.	Применяемость / Application	Кол / QTY	RUS Наименование	GB Description	F Désignation	D Benennung	E Denominación
1			+21010-3501059-00		2	Фиксатор	Detent	Vis de butée	Riegelknopf	Fijador
2			+21010-3501060-00		2	Пружина	Spring	Ressort	Feder	Muelle
3			+21210-3501016-00		1	Скоба суппорта правая	RH caliper	Etrier de frein D	Bremssattel rechts	Soporte der.
3			+21210-3501017-00		1	Скоба суппорта левая	LH caliper	Etrier de frein G	Bremssattel links	Soporte izq.
4			+21210-3501178-00		1	Блок цилиндров правый в сборе	Cylinder housing assy, RH	Bloc-cylindres récepteurs D complet	Zylinderblock rechts komplett	Bloque de cilindros der. en conjunto
4			+21210-3501179-00		1	Блок цилиндров левый в сборе	Cylinder housing assy, LH	Bloc-cylindres récepteurs G complet	Zylinderblock links komplett	Bloque de cilindros izq. en conjunto
5			+21010-1602592-00		4	Колпачок штуцера	Cap, union	Capuchon de raccord	Kappe	Casquete de racor
6			+21010-1602591-01		4	Штуцер шланга	Union, hose	Raccord de durit	Schlauchstutzen	Racor de tubo flexible
7			21210-3501055-00 ~		6	Поршень	Piston	Piston	Kolben	Pistón
7			+21210-3501055-01 ~		6	Поршень	Piston	Piston	Kolben	Pistón
8			+21210-3501051-00		6	Кольцо уплотнительное	Sealing ring	Bague d'étanchéité	Dichtring	Anillo de empaquetadura
9			+21210-3501058-00		6	Колпачок защитный	Protective cap	Cache-poussière	Gummimanschette	Casquete de protección
10			+21210-3506076-00		1	Кронштейн правый	Bracket, RH	Support D	Halter rechts	Soporte der.
10			+21210-3506077-00		1	Кронштейн левый	Bracket, LH	Support G	Halter links	Soporte izq.
11			+00001-0038241-11		2	Болт М6х12 с пружинной шайбой	Bolt M6x12 w/spring washer	Boulon M6x12 avec rondelle élastique	Schraube M6x12 mit Federring	Tornillo M6x12 con arandela elástica
12			+21210-3506074-00		1	Кронштейн правый	Bracket, RH	Support D	Haltearm rechts	Soporte der.
12			+21210-3506075-00		1	Кронштейн левый	Bracket, LH	Support G	Haltearm links	Soporte izq.
13			+21010-3506078-00		4	Болт перепускной	Union bolt	Boulon de by-pass	Überlaufschraube	Tornillo de paso
14			+00001-0002844-60		8	Прокладка	Gasket	Joint	Dichtring	Junta

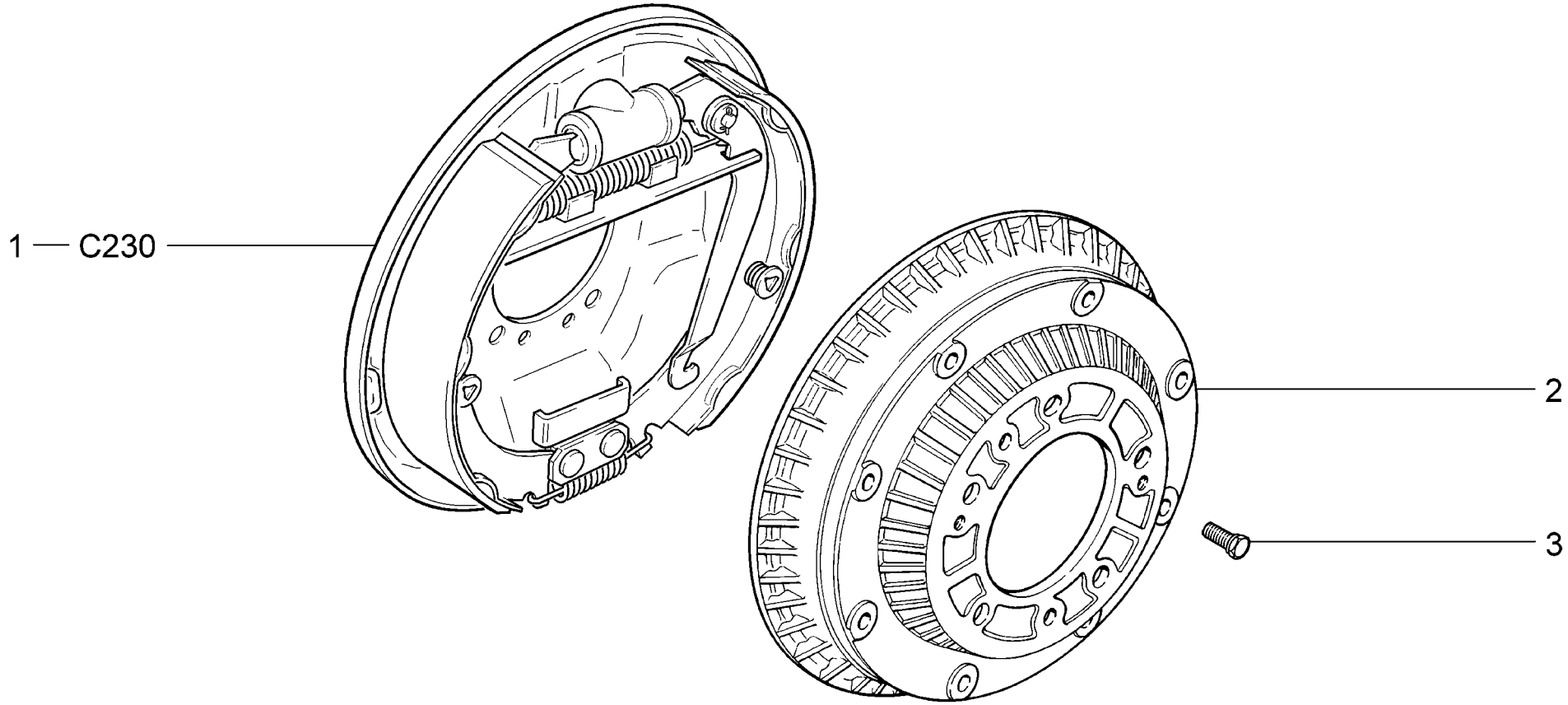

C220	**Тормоза задние в сборе** **Rear brakes assembly** **Freins arrière complets** **Hinterradbremse, komplett** **Conjunto de frenos traseros**	**21214-20** **2131-41**

п. / It.	№ изв. / Notif. N.	Дата / Not.Data	Номер детали / Part N.	Применяемость / Application	Кол / QTY	RUS Наименование	GB Description	F Désignation	D Benennung	E Denominación
1			+21210-3502010-20		1	Тормоз задний правый	Rear brake, RH	Frein AR D	Hinterradbremse, rechts	Freno trasero derecho
1			+21210-3502011-20		1	Тормоз задний левый	Rear brake, LH	Frein AR G	Hinterradbremse, links	Freno trasero izquierdo
2			+21210-3502070-00		2	Барабан тормозной	Brake drum	Tambour de frein	Bremstrommel	Tambor del freno
3			+21210-3502078-00		4	Болт	Bolt	Boulon	Schraube	Tornillo

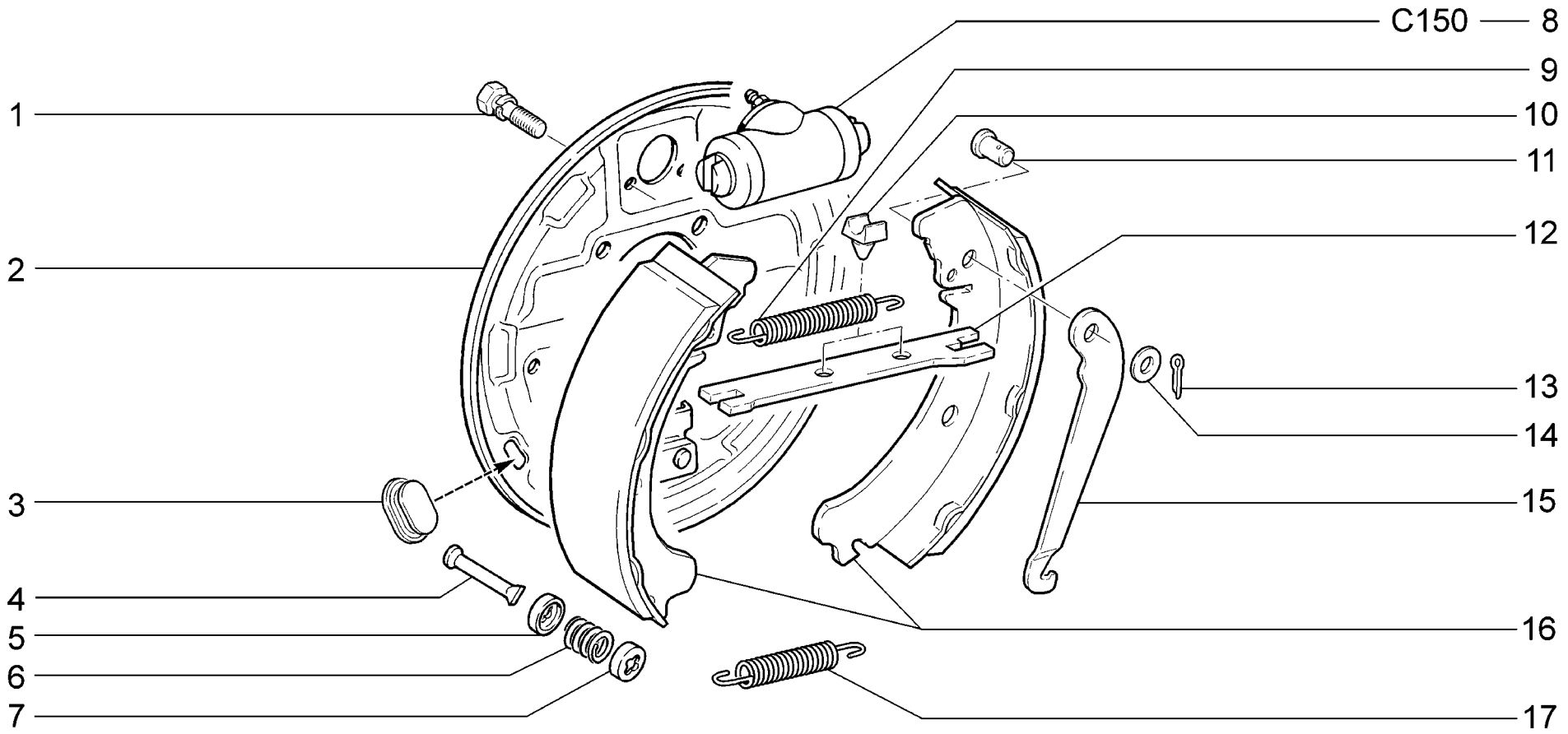

C230	**Тормоза задние** **Rear brakes** **Freins arrière** **Hinterradbremse** **Frenos traseros**	**21214-20** **2131-41**

п. / It.	№ изв. / Notif. N.	Дата / Not.Data	Номер детали / Part N.	Применяемость / Application	Кол / QTY	RUS Наименование	GB Description	F Désignation	D Benennung	E Denominación
1			+00001-0038241-21		4	Болт М6х12 с пружинной шайбой	Bolt M6x12 w/spring washer	Boulon M6x12 avec rondelle élastique	Schraube M6x12 mit Federring	Tornillo M6x12 con arandela elástica
2			+21210-3502012-20		1	Щит заднего тормоза правый	RH brake backplate	Flasque D de frein arrière	Bremsschild, rechts	Plato de freno der.
2			+21210-3502013-20		1	Щит заднего тормоза левый	LH brake backplate	Flasque G de frein arrière	Bremsschild, links	Plato de freno izq.
3			+21080-3502019-01		2	Заглушка щита	End plug	Obturateur	Stopfen	Obturador
4			+21010-3502100-00		4	Стойка колодки	Steady post, shoe	Colonnette	Anschlag f. Bremsbacken-Axialversatz	Montante de zapata
5			+21010-3502103-00		4	Чашка внутренняя	Cap, inner	Cuvette intérieur	Innenschale	Platillo interior
6			+21010-3502102-00		4	Пружина	Spring	Ressort	Feder	Muelle
7			+21010-3502104-00		4	Чашка наружная	Cap, outer	Cuvette extérieur	Außenschale	Platillo exterior
8			+21050-3502040-00		2	Цилиндр колесный заднего тормоза	Rear brake wheel cylinder	Cylindre-récepteur arrière	Radbremszylinder hinten	Cilindro de rueda de freno trasero
9			+21010-3502035-00		2	Пружина верхняя	Upper spring	Ressort supérieur	Rückholfeder, oben	Muelle superior
10			+21010-3507037-00		4	Подушка планки	Expander strut	Coussinet	Spreizleistengummi	Tope de la placa
11			+21010-3507038-00		2	Ось рычага	Lever shaft	Axe de levier	Hebelbolzen	Eje de palanca
12			+21010-3507036-00		2	Планка разжимная	Expander strut	Expandeur	Spreizleiste	Placa de separación
13			+00001-0007343-01		2	Шплинт 2х20	Split pin 2x20	Goupille 2x20	Splint 2x20	Clavija 2x20
14			+00001-0026386-01		2	Шайба 10	Washer 10	Rondelle 10	Scheibe 10	Arandela 10
15			+21010-3507034-00		1	Рычаг правый	Lever, RH	Levier D	Hebel rechts	Palanca der.
15			+21010-3507035-00		1	Рычаг левый	Lever, LH	Levier G	Hebel links	Palanca izq.
16			+21010-3502090-02		4	Колодка тормозная с накладкой	Brake shoe and lining	Segment de frein avec garniture	Bremsbacke mit Belag	Zapata de freno con pastilla
17			+21010-3502038-00		2	Пружина нижняя	Lower spring	Ressort inférieur	Rückholfeder, unten	Muelle inferior

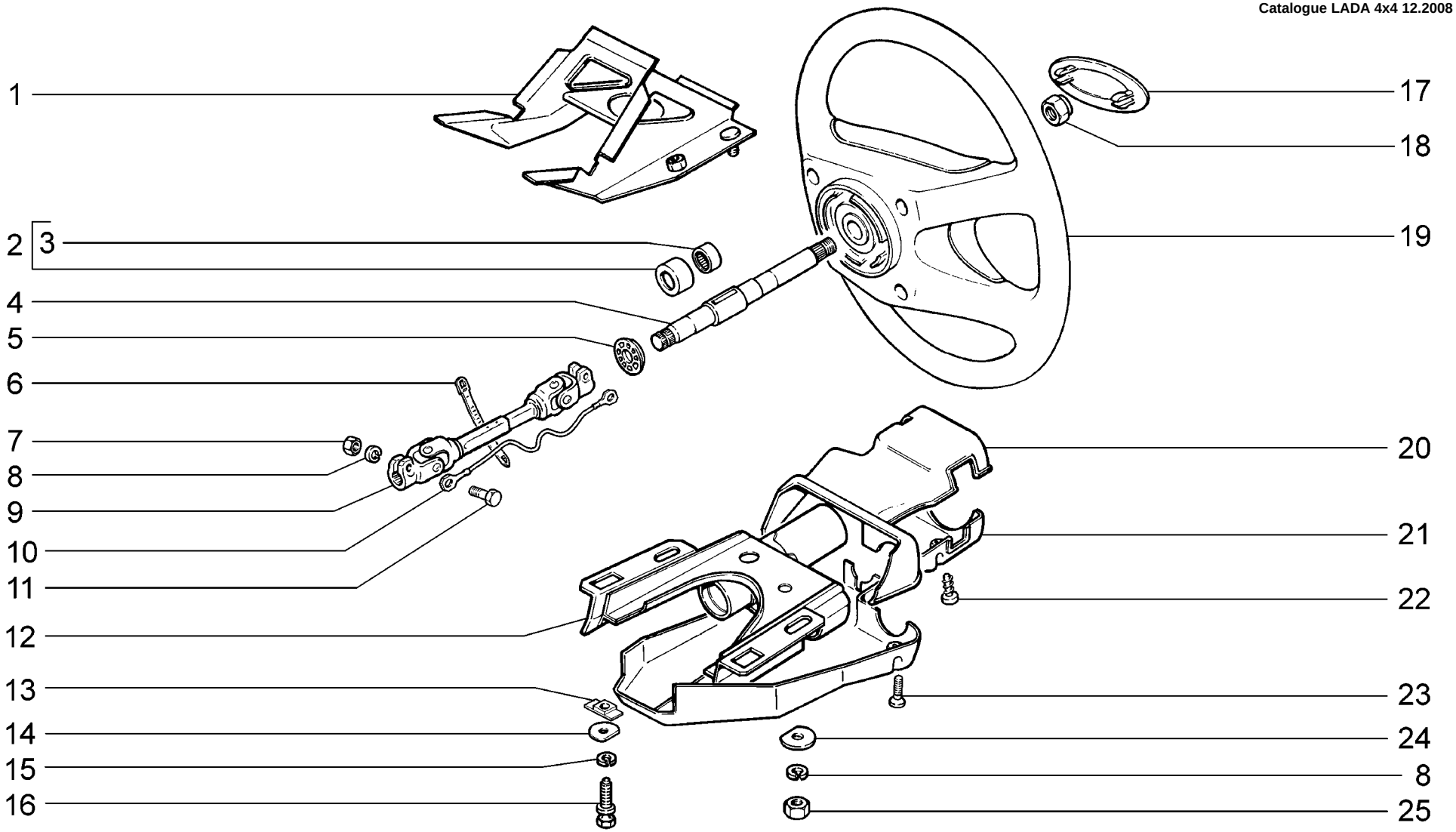

D100	**Колонка рулевая** **Steering column** **Colonne de direction** **Lenksäule** **Columna de dirección**	**21214-20 (01)** **2131-41 (02)**

п. / It.	№ изв. / Notif. N.	Дата / Not.Data	Номер детали / Part N.	Применяемость / Application	Кол / QTY	RUS Наименование	GB Description	F Désignation	D Benennung	E Denominación
1			+21210-3403090-00		1	Кронштейн рулевого вала	Steering shaft bracket	Support d'arbre de direction	Lenkspindelrohr	Soporte de dirección
2			+21050-3401120-00		2	Подшипник в сборе	Bearing	Roulement	Lager	Cojinete
3			+21050-3401126-00		2	Подшипник	Bearing	Roulement	Lager	Cojinete
4			+21050-3401160-00		1	Вал рулевого управления	Steering shaft	Arbre de direction	Lenkspindel	Arbol de dirección
5			+21213-3401134-00		1	Кольцо установочное	Mounting ring	Bague de calage	Stellring	Anillo de ajuste
6			+00001-0045677-80		1	Хомут 126,5	Clip 126.5	Collier 126,5	Kabelband126,5	Abrazadera126,5
7			+00001-0061008-21		2	Гайка M8	Nut M8	Ecrou M8	Mutter M8	Tuerca M8
8			+00001-0005166-70		4	Шайба 8 пружинная	Spring washer 8	Rondelle élastique 8	Federscheibe 8	Arandela 8 elástica
9			+21213-3401092-01	(01-31) (02-30,130,131)	1	Вал промежуточный	Intermediate shaft	Arbre intermédiaire	Zwischenwelle	Arbol intermedio
9			+21310-3401092-30		1	Вал промежуточный	Intermediate shaft	Arbre intermédiaire	Zwischenwelle	Zwischenwelle
10			+21213-3401324-00		1	Провод массы промежуточного вала	Negative lead, intermediate shaft	Câble de masse d'arbre intermédiaire	Lenkwelle-Massekabel	Cable de masa
11			+00001-0060426-31		2	Болт M8x35	Bolt M8x35	Boulon M8x35	Schraube M8x35	Tornillo M8x35
12			+21050-3403010-10		1	Кронштейн рулевого вала	Steering shaft bracket	Support d'arbre de direction	Lenkspindelrohr	Soporte de dirección
13			+21030-3403044-00		2	Пластина	Plate	Plaque	Platte	Placa
14			21213-3403048-00		2	Шайба плоская	Flat washer	Rondelle plate	Flachscheibe	Arandela plana
15			+00001-0005164-70		2	Шайба 6 пружинная	Spring washer 6	Rondelle élastique 6	Federscheibe 6	Arandela 6 elástica
16			+21010-3704324-10 ~		2	Болт M6	Bolt M6	Boulon M6	Schraube M6	Tornillo M6
16			+21100-3704324-00 ~		2	Болт M6	Bolt M6	Boulon M6	Schraube M6	Tornillo M6
17			+21213-3402070-01		1	Эмблема руля	Steering wheel logo	Emblème de volant	Auflage	Embellecedor
18			+21100-3402136-00		1	Гайка	Nut	Ecrou	Mutter	Tuerca
19			+21213-3402012-00		1	Колесо рулевое	Steering wheel	Volant de direction	Lenkrad	Volante de dirección
19			+21214-3402012-00	(151)	1	Колесо рулевое	Steering wheel	Volant de direction	Lenkrad	Volante de dirección
20			+21050-3403070-00		1	Кожух верхний	Upper column shroud	Capot supérieur	Deckel, oben	Cubierta superior
21			+21050-3403072-01		1	Кожух нижний	Lower column shroud	Capot inférieur	Deckel, unten	Cubierta inferior
22			+00001-0076711-01		1	Винт самонарезающий	Self-tapping screw	Vis taraudeuse	Blechschraube	Tornillo autorroscante
23			+00001-0033112-01		4	Винт M5x20	Screw M5x20	Vis M5x20	Schraube M5x20	Tornillo M5x20
24			+21030-3403048-00		2	Шайба плоская	Flat washer	Rondelle plate	Flachscheibe	Arandela plana
25			+00001-0061008-11		2	Гайка M8	Nut M8	Ecrou M8	Mutter M8	Tuerca M8

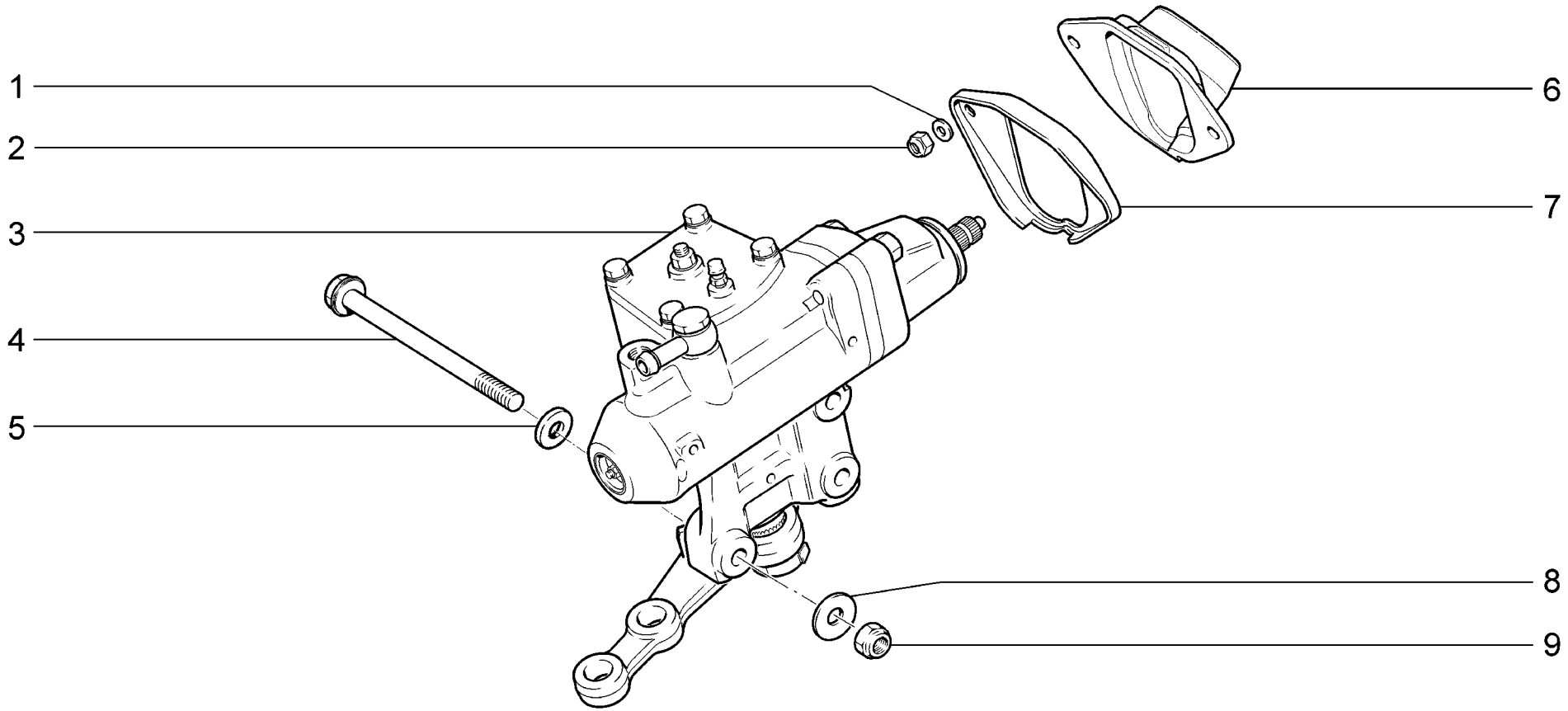

D110	**Механизм рулевой** **Steering mechanism** **Mécanisme de direction** **Lenkung** **Mecanismo de dirección**	**21214-20** **2131-41**

п. / It.	№ изв. / Notif. N.	Дата / Not.Data	Номер детали / Part N.	Применяемость / Application	Кол / QTY	RUS Наименование	GB Description	F Désignation	D Benennung	E Denominación
1			+ 00001-0005196-01		2	Шайба 8	Washer 8	Rondelle 8	Scheibe 8	Arandela 8
2			+ 00001-0061041-11		2	Гайка М8 самоконтрящаяся	Self-locking nut M8	Ecrou autofreiné M8	S.Mutter M8	Tuerca M8 autoblocante
3			+ 21230-3400010-20		1	Механизм рулевой с гидроусилителем в сборе	Steering gear complete with hydraulic assistance	Boîtier de direction complété de servodirection	Hydraulische Lenkung komplett	Conjunto mecanismo çcon servodirección hidráulica
4			+ 21230-3401155-00		3	Болт	Bolt	Boulon	Schraube	Tornillo
5			+ 00001-0026386-01		3	Шайба 10	Washer 10	Rondelle 10	Scheibe 10	Arandela 10
6			+ 21214-3401165-00		1	Уплотнитель	Seal	Joint d'étanchéité	Dichtung	Goma
7			+ 21214-3401208-00		1	Пластина прижимная	Retaining plate	Plaque de serrage	Druckplatte	Placa de apriete
8			+ 00002-0376749-01		3	Шайба 10	Washer 10	Rondelle 10	Scheibe 10	Arandela 10
9			+ 00001-0025745-11		3	Гайка М10х1,25 самоконтрящаяся	Self-locking nut M10x1.25	Ecrou autofreiné M10x1,25	S.Mutter M10x1,25	Tuerca M10x1,25

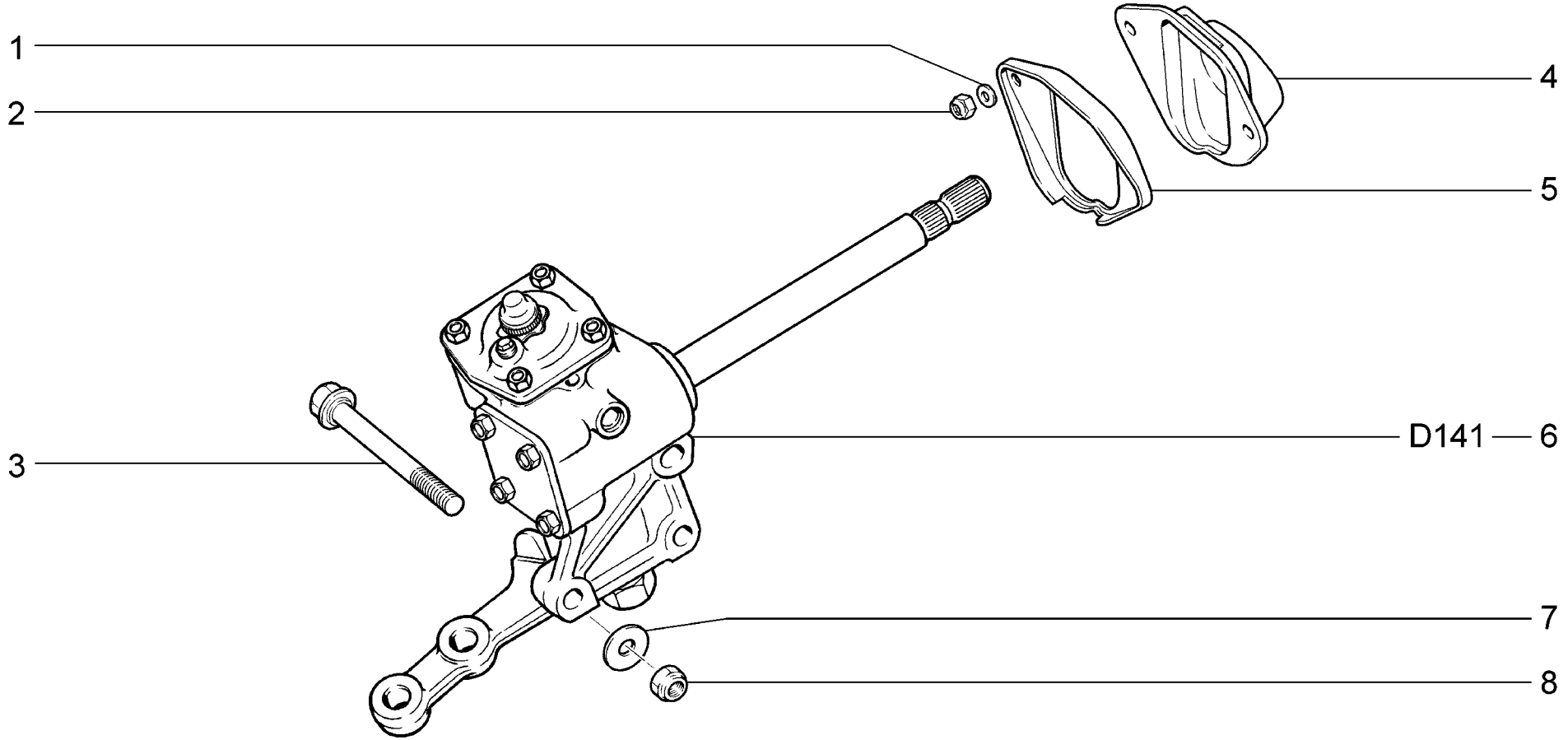

D111	**(01-31)(02-30,130,131)** **Механизм рулевой** **Steering mechanism** **Mécanisme de direction** **Lenkung** **Mecanismo de dirección**	**21214-20 (01)** **2131-41 (02)**

п. / It.	№ изв. / Notif. N.	Дата / Not.Data	Номер детали / Part N.	Применяемость / Application	Кол / QTY	RUS Наименование	GB Description	F Désignation	D Benennung	E Denominación
1			+00001-0005196-01		2	Шайба 8	Washer 8	Rondelle 8	Scheibe 8	Arandela 8
2			+00001-0061041-11		2	Гайка М8 самоконтрящаяся	Self-locking nut M8	Ecrou autofreiné M8	S.Mutter M8	Tuerca M8 autoblocante
3			+21210-3401155-00		3	Болт	Bolt	Boulon	Schraube	Tornillo
4			+21214-3401165-10		1	Уплотнитель	Seal	Joint d'étanchéité	Dichtung	Goma
5			+21214-3401208-00		1	Пластина прижимная	Retaining plate	Plaque de serrage	Druckplatte	Placa de apriete
6			+21213-3400010-10		1	Механизм рулевой	Steering	Direction	Lenkgetriebe	Mecanismo de dirección
7			+00002-0376749-01		3	Шайба 10	Washer 10	Rondelle 10	Scheibe 10	Arandela 10
8			+00001-0025745-11		3	Гайка М10х1,25 самоконтрящаяся	Self-locking nut M10x1.25	Ecrou autofreiné M10x1,25	S.Mutter M10x1,25	Tuerca M10x1,25

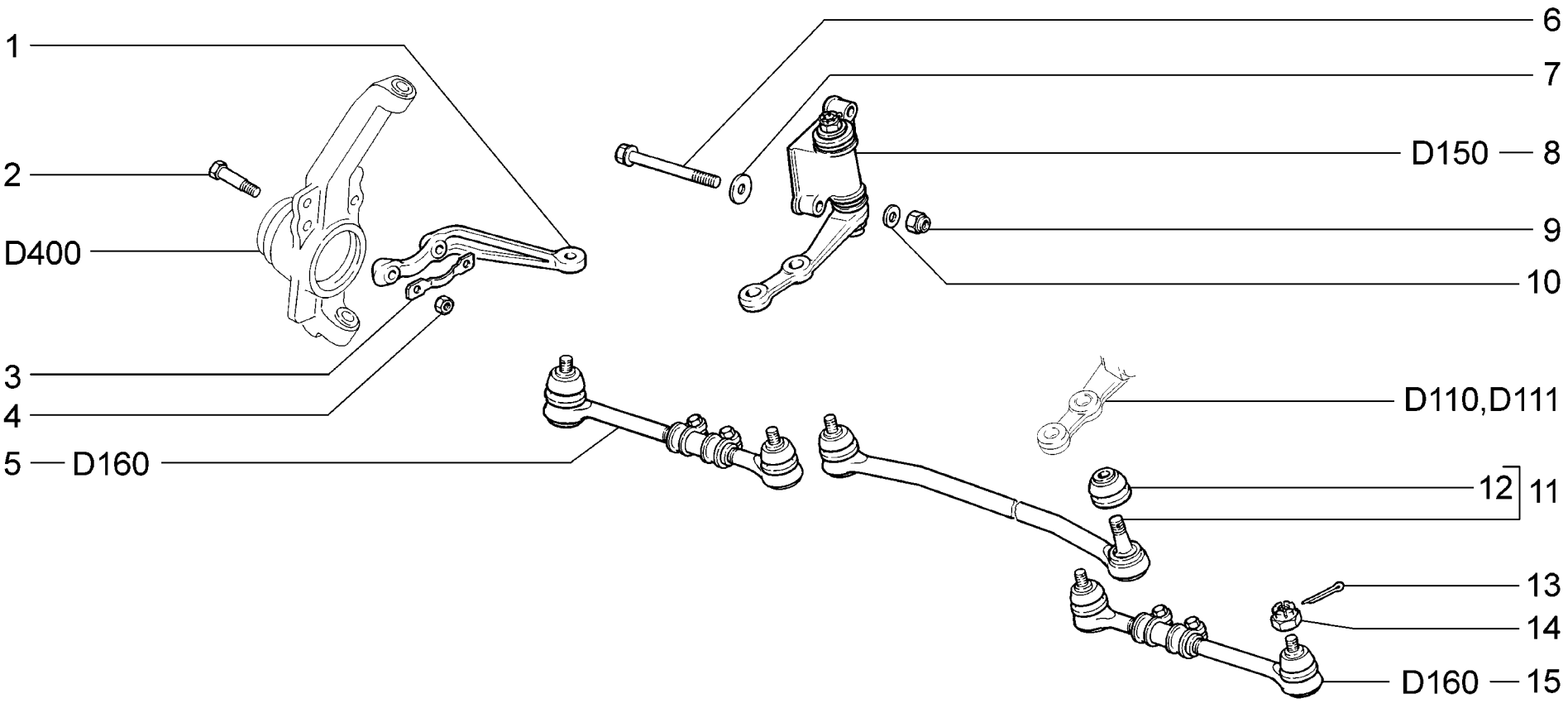

D120	**Привод рулевой** **Steering drive** **Timonerie de direction** **Lenkantrieb** **Mando de dirección**	**21214-20 (01)** **2131-41 (02)**

п. / It.	№ изв. / Notif. N.	Дата / Not.Data	Номер детали / Part N.	Применяемость / Application	Кол / QTY	RUS Наименование	GB Description	F Désignation	D Benennung	E Denominación
1			+21213-3001030-00		1	Рычаг кулака правый	RH arm, stub axle	Levier D de pivot	Spurstangenhebelrechts	Brazo del muñón der.
1			+21213-3001031-00		1	Рычаг кулака левый	LH arm, stub axle	Levier G de pivot	Spurstangenhebellinks	Brazo del muñón izq.
1			+21230-3001030-00	(40,41)	1	Рычаг кулака правый	RH arm, stub axle	Levier D de pivot	Spurstangenhebelrechts	Brazo del muñón der.
1			+21230-3001031-00	(40,41)	1	Рычаг кулака левый	LH arm, stub axle	Levier G de pivot	Spurstangenhebellinks	Brazo del muñón izq.
2			+21210-3001037-00		4	Болт рычага	Bolt, lever	Boulon de levier	Hebelschraube	Tornillo de palanca
3			+21210-3001040-00		2	Пластина стопорная	Retaining plate	Plaque d'arrêt	Sicherungsblech	Placa de fijación
4			+00001-0061015-21		4	Гайка M12x1,25	Nut M12x1.25	Ecrou M12x1,25	Mutter M12x1,25	Tuerca M12x1,25
5			+21210-3414052-00 ~		1	Тяга рулевая правая	Track rod, RH	Biellette de direction D	Spurstange rechts	Bieleta de dirección der.
5			+21210-3414052-02 ~		1	Тяга рулевая правая	Track rod, RH	Biellette de direction D	Spurstange rechts	Bieleta de dirección der.
5			+21230-3414052-00	(40,41)	1	Тяга рулевая правая	Track rod, RH	Biellette de direction D	Spurstange rechts	Bieleta de dirección der.
6			+21210-3401155-00		2	Болт	Bolt	Boulon	Schraube	Tornillo
7			+00002-0376749-01		2	Шайба 10	Washer 10	Rondelle 10	Scheibe 10	Arandela 10
8			+21213-3414080-00		1	Рычаг с кронштейном	Arm and bracket	Levier avec support	Hebel mit Träger	Brazo oscilante con soporte
9			+00001-0025745-11		2	Гайка M10x1,25 самоконтрящаяся	Self-locking nut M10x1.25	Ecrou autofreiné M10x1,25	S.Mutter M10x1,25	Tuerca M10x1,25
10			+00001-0026386-01		2	Шайба 10	Washer 10	Rondelle 10	Scheibe 10	Arandela 10
11			+21210-3414010-00 ~	(01-31) (02-30,130,131)	1	Тяга средняя	Relay rod	Biellette de direction	Spurstange mitten	Bieleta intermedia de dirección
11			+21210-3414010-02 ~	(01-31) (02-30,130,131)	1	Тяга средняя	Relay rod	Biellette de direction	Spurstange mitten	Bieleta intermedia de dirección
11			+21214-3414010-00 ~		1	Тяга средняя	Relay rod	Biellette de direction	Spurstange mitten	Bieleta intermedia de dirección
11			+21214-3414010-01 ~		1	Тяга средняя	Relay rod	Biellette de direction	Spurstange mitten	Bieleta intermedia de dirección
12			+21010-3003074-00		2	Колпачок защитный	Dust cap	Capuchon de protection	Gummimanschette	Casquete de protección
13			+00001-0007346-01		6	Шплинт 3x30	Split pin 3x30	Goupille 3x30	Splint 3x30	Clavija 3x30
14			+00001-0007934-11		6	Гайка M14x1,5 прорезная	Nut M14x1.5, slotted	Ecrou crénelé M14x1,5	Kronenmutter M14x1,5	Tuerca almenada M14x1,5
15			+21210-3414053-00 ~		1	Тяга рулевая левая	Track rod, LH	Biellette de direction G	Spurstange links	Bieleta de dirección izq.
15			+21210-3414053-02 ~		1	Тяга рулевая левая	Track rod, LH	Biellette de direction G	Spurstange links	Bieleta de dirección izq.
15			+21230-3414053-00	(40,41)	1	Тяга рулевая левая	Track rod, LH	Biellette de direction G	Spurstange links	Bieleta de dirección izq.

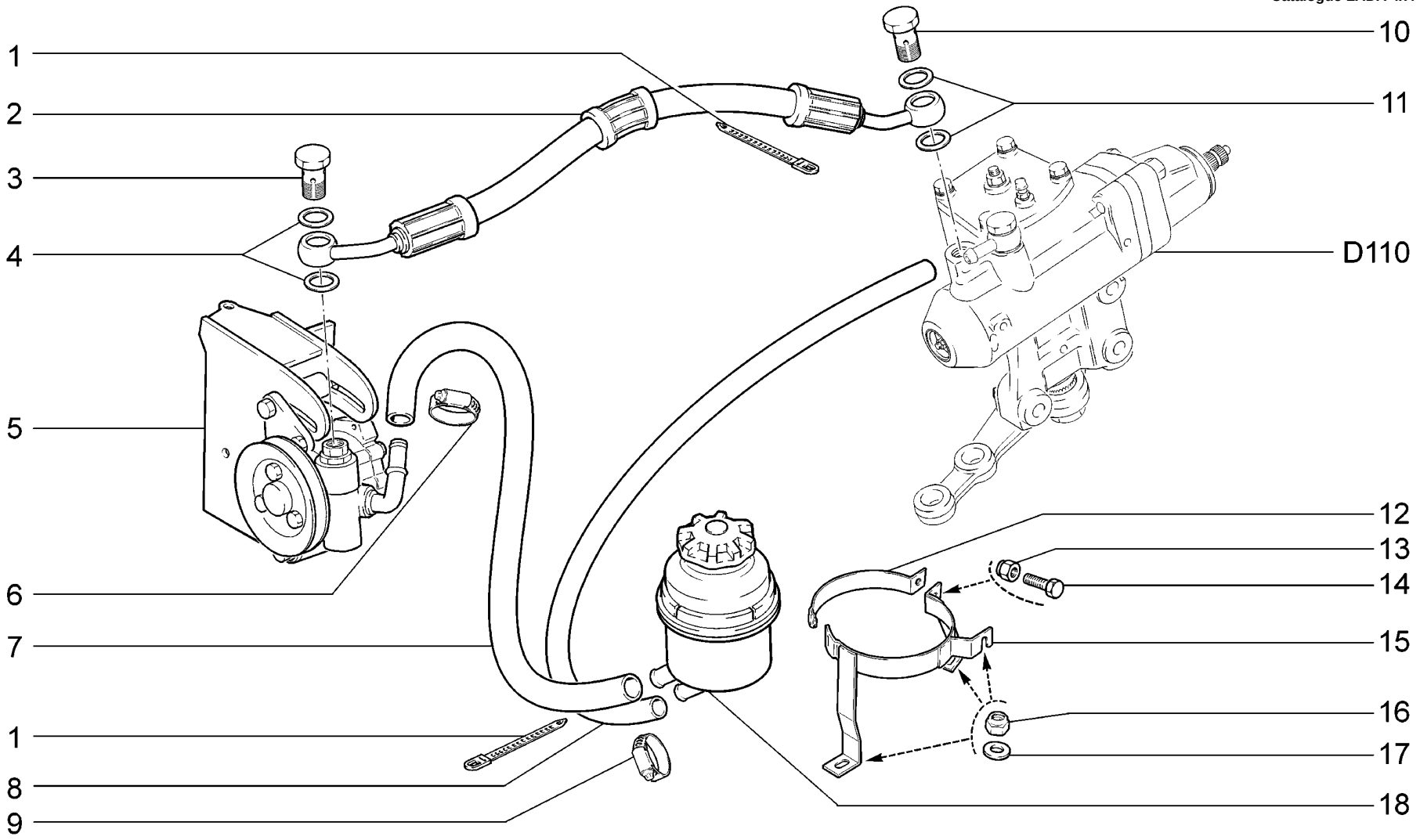

D130	**Система гидроусилителя рулевого управления** **Hydraulic steering system** **Direction assistée hydrauliquement** **Hydraulische Servolenkung** **Sistema de la servodirección hidráulica**	**21214-20** **2131-41**

п. / It.	№ изв. / Notif. N.	Дата / Not.Data	Номер детали / Part N.	Применяемость / Application	Кол / QTY	RUS Наименование	GB Description	F Désignation	D Benennung	E Denominación
1			+21100-3724308-00		2	Хомут	Clip	Collier	Schelle	Abrazadera
2			+21230-3408018-00		1	Шланг высокого давления	High pressure hose	Tuyau à haute pression	Hochdruckschlauch	Manguera de alta presión
3			+21230-3408144-00		1	Болт M16x1,5 шланга высокого давления	Channel bolt M16x1.5, high pressure line	Boulon du tuyau à haute pression M16x1.5	Schraube M16x1.5 für Hochdruckschlauch	Tornillo M16x1,5 de la manguera de alta presión
4			+00001-0002570-60		2	Шайба 16	Washer 16	Rondelle 16	Scheibe 16	Arandela 16
5			+21214-3407009-00		1	Насос гидроусилителя	Power steering pump	Pompe d'assistance	Servopumpe	Bomba del reforzador hidráulico
6			+21080-1300080-60		2	Хомут винтовой	Screw-type clip	Collier à vis	Schraubenschelle	Abrazadera elicoidal
7			+21214-3408124-00		1	Шланг подводящий 620 мм	Supply hose 620 mm	Tuyau d'arrivée 620 mm	Einlaufschlauch 620 mm	Manguera de entrada 620 mm
8			+21214-3408027-00		1	Шланг низкого давления 600 мм	Low pressure hose 600 mm	Tuyau à basse pression 600 mm	Niederdruckschlauch 600 mm	Manguera de baja presión 600 mm
9			+21080-1300080-50		2	Хомут винтовой	Screw-type clip	Collier à vis	Schraubenschelle	Abrazadera elicoidal
10			+21230-3408070-00		1	Болт M14x1,5 шланга высокого давления	Channel bolt M14x1.5, high pressure line	Boulon du tuyau à haute pression M14x1.5	Schraube M14x1.5 für Hochdruckschlauch	Tornillo M14x1,5 de la manguera de alta presión
11			+00001-0002800-60		2	Шайба 14	Washer 14	Rondelle 14	Scheibe 14	Arandela 14
12			+21214-3410105-00		1	Лента длинная масляного бака	Oil reservoir strap (long)	Sangle longue de fixation du réservoir d'huile	Band, lang	Cinta larga del depósito de aceite
13			+00001-0025741-11		1	Гайка M5 самоконтрящаяся	Self-locking nut M5	Ecrou autofreiné M5	S.Mutter M5	Tuerca M5 autoblocante
14			+00001-0009778-21		1	Болт M5x16	Bolt M5x16	Boulon M5x16	Schraube M5x16	Tornillo M5x16
15			+21214-3410100-00		1	Кронштейн крепления бака	Bracket	Support	Halter	Soporte
16			+00001-0025742-11		3	Гайка M6 самоконтрящаяся	Self-locking nut M6	Ecrou autofreiné M6	S.Mutter M6	Tuerca M6 autoblocante
17			+00001-0005194-01		3	Шайба 6	Washer 6	Rondelle 6	Scheibe 6	Arandela 6
18			+21230-3410010-00		1	Бак масляный	Oil reservoir	Réservoir d'huile	Hydraulikölbehälter	Depósito de aceite

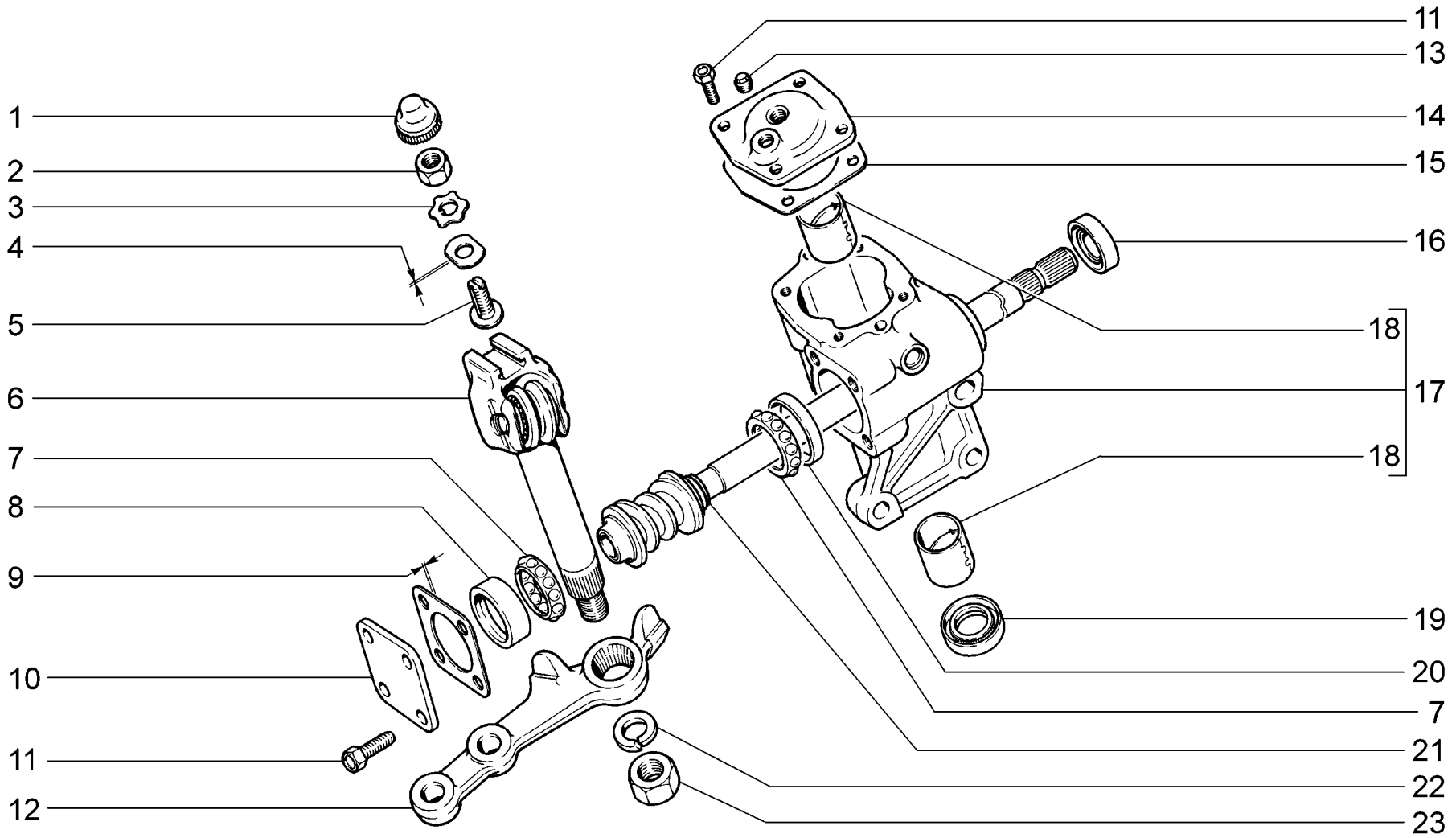

D141	**(01-31)(02-30,130,131)** **Редуктор рулевого механизма** **Steering mechanism reducer** **Réducteur de boîtier de direction** **Lenkgetriebe** **Reductor del mecanismo de dirección**	**21214-20 (01)** **2131-41 (02)**

п. / It.	№ изв. / Notif. N.	Дата / Not.Data	Номер детали / Part N.	Применяемость / Application	Кол / QTY	RUS Наименование	GB Description	F Désignation	D Benennung	E Denominación
1			+21213-3401061-00		1	Колпачок уплотнительный	Sealing cap	Capuchond'étanchéité	Dichtkappe	Casquete de junta
2			+00001-0007912-11		1	Гайка М12х1,5 низкая	Thin nut M12x1,5	Ecrou bas M12x1,5	Flachmutter M12x1,5	Tuerca M12x1,5 baja
3			+21010-3401082-00		1	Шайба стопорная	Lockwasher	Rondelle d'arrét	Sicherungsblech	Arandela de fijación
4			+21010-3401141-01	~	1	Пластина регулировочного винта 1,95 мм	Adjuster screw plate, 1.95 mm	Cale de vis de réglage 1,95 mm	Stellschraubenblech 1,95 mm	Placa de tornillo de regulación 1,95 mm
4			+21010-3401142-01	~	1	Пластина регулировочного винта 2,00 мм	Adjuster screw plate, 2.00 mm	Cale de vis de réglage 2,00 mm	Stellschraubenblech 2,00 mm	Placa de tornillo de regulación 2,00 mm
4			+21010-3401143-01	~	1	Пластина регулировочного винта 2,05 мм	Adjuster screw plate, 2.05 mm	Cale de vis de réglage 2,05 mm	Stellschraubenblech 2,05 mm	Placa de tornillo de regulación 2,05 mm
4			+21010-3401146-01	~	1	Пластина регулировочного винта 2,20 мм	Adjuster screw plate, 2.20 mm	Cale de vis de réglage 2,20 mm	Stellschraubenblech 2,20 mm	Placa de tornillo de regulación 2,20 mm
4			+21010-3401190-01	~	1	Пластина регулировочного винта 1,975 мм	Adjuster screw plate, 1.975 mm	Cale de vis de réglage 1,975 mm	Stellschraubenblech 1,975 mm	Placa de tornillo de regulación 1,975 mm
5			+21010-3401063-00		1	Винт регулировочный	Adjustment screw	Vis de réglage	Stellschraube	Tornillo de regulación
6			+21050-3401060-00		1	Вал сошки	Drop arm shaft	Arbre porte-galet	Lenkwelle	Arbol brazo
7			+21010-3401129-00	~	2	Сепаратор с шариками	Cage and balls	Cage avec billes	Kugelkäfig	Jaula con bolas
7			+21010-3401129-01	~	2	Сепаратор с шариками	Cage and balls	Cage avec billes	Kugelkäfig	Jaula con bolas
7			+21010-3401129-02	~	2	Сепаратор с шариками	Cage and balls	Cage avec billes	Kugelkäfig	Jaula con bolas
7			+21010-3401129-03	~	2	Сепаратор с шариками	Cage and balls	Cage avec billes	Kugelkäfig	Jaula con bolas
8			+21010-3401123-00	~	1	Кольцо нижнего подшипника	Race, lower bearing	Bague de roulement inférieur	Unterer Lagerring	Anillo del cojinete inferior
8			+21010-3401123-01	~	1	Кольцо нижнего подшипника	Race, lower bearing	Bague de roulement inférieur	Unterer Lagerring	Anillo del cojinete inferior
8			+21010-3401123-02	~	1	Кольцо нижнего подшипника	Race, lower bearing	Bague de roulement inférieur	Unterer Lagerring	Anillo del cojinete inferior
9			+21010-3401055-00	~	4*	Прокладка регулировочная 0,1 мм	Adjuster gasket, 0.1 mm	Cale de réglage 0,1 mm	Einstelldichtung 0,1 mm	Junta de regulación 0,1 mm
9			+21010-3401056-00	~	4*	Прокладка регулировочная 0,15 мм	Adjuster gasket, 0.15 mm	Cale de réglage 0,15 mm	Einstelldichtung 0,15 mm	Junta de regulación 0,15 mm
9			+21010-3401058-00	~	4*	Прокладка регулировочная	Adjuster gasket	Cale de réglage	Einstelldichtung	Junta de regulación
9			+21010-3401059-00	~	4*	Прокладка регулировочная	Adjuster gasket	Cale de réglage	Einstelldichtung	Junta de regulación
10			+21010-3401057-00		1	Крышка картера нижняя	Lower cover	Couvercle inférieur de boîtier de direction	Unterer Gehäusedeckel	Tapa del carter inferior
11			+21010-3401018-00		8	Винт	Screw	Vis	Schraube	Tornillo
12			+21213-3401090-00		1	Сошка	Drop arm	Porte-galet	Lenkstockhebel	Brazo de dirección
13			+00001-0043241-11		1	Пробка 12х1,5 коническая	Tapered plug 12x1.5	Bouchon conique 12x1,5	Verschlußschraube mit Kegelgewinde 12x1,5	Tapón cónico 12x1,5
14			+21010-3401047-00		1	Крышка картера верхняя	Cover, upper	Couvercle supérieur de boîtier de direction	Oberer Gehäusedeckel	Tapa del carter superior
15			+21010-3401054-03		1	Прокладка верхней крышки	Gasket, upper cover	Joint de couvercle supérieur	Dichtung obere Gehäusedeckel	Junta de la tapa superior
16			+21010-3401026-00		1	Сальник червяка	Oil seal, worm	Garniture d'étanchéité de vis sans fin	Schneckendichtring	Retén del sinfín
17			+21010-3401010-00		1	Картер рулевого механизма	Steering box	Boîtier de direction	Lenkgetriebegehäuse	Carter del mecanismo de dirección
18			+21010-3401076-01		2	Втулка вала сошки	Bush, drop arm shaft	Douille d'arbre porte-galet	Lenkwellenbuchse	Casquillo del arbol brazo de dirección
19			+21010-3401023-00		1	Сальник вала сошки	Oil seal, drop arm shaft	Garniture d'étanchéité de porte-galet	Lenkwellendichtring	Retén de arbol de brazo de mando
20			+21010-3401122-00	~	1	Кольцо верхнего подшипника	Race, upper bearing	Bague de roulement supérieur	Oberer Lagerring	Anillo del cojinete superior
20			+21010-3401122-01	~	1	Кольцо верхнего подшипника	Race, upper bearing	Bague de roulement supérieur	Oberer Lagerring	Anillo del cojinete superior
20			+21010-3401122-02	~	1	Кольцо верхнего подшипника	Race, upper bearing	Bague de roulement supérieur	Oberer Lagerring	Anillo del cojinete superior
21			+21213-3401035-00		1	Вал червячный	Worm shaft	Vis sans fin	Schnecke	Sinfin de dirección
22			+00001-0005174-70		1	Шайба 20 пружинная	Spring washer 20	Rondelle élastique 20	Federscheibe 20	Arandela 20 elástica
23			+00001-0021643-11		1	Гайка М20х1,5	Nut M20x1,5	Ecrou M20x1,5	Mutter M20x1,5	Tuerca M20x1,5

D141

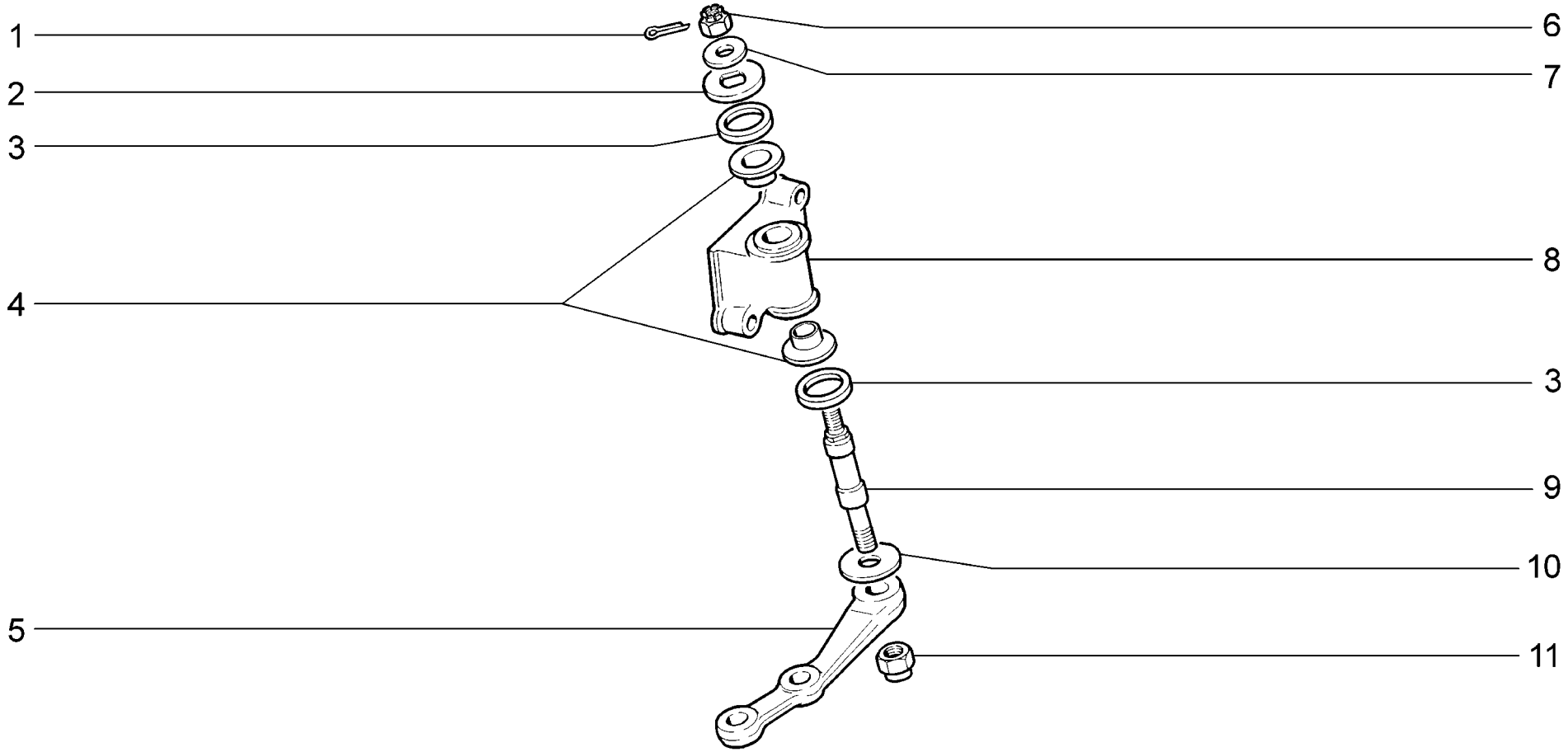

D150	**Рычаг маятниковый с кронштейном** **Idler arm with bracket** **Levier de renvoi avec support** **Schwinghebel mit Träger** **Palanca pendular con soporte**	**21214-20** **2131-41**

п. / It.	№ изв. / Notif. N.	Дата / Not.Data	Номер детали / Part N.	Применяемость / Application	Кол / QTY	RUS Наименование	GB Description	F Désignation	D Benennung	E Denominación
1			+ 00001-0007346-01		1	Шплинт 3x30	Split pin 3x30	Goupille 3x30	Splint 3x30	Clavija 3x30
2			+ 21010-3003106-00		1	Шайба верхняя	Washer, upper	Rondelle supérieure	Obere Scheibe	Arandela superior
3			+ 21010-3003095-00		2	Кольцо уплотнительное	Sealing ring	Bague d'étanchéité	Dichtring	Anillo de empaquetadura
4			+ 21010-3003094-00 ~		2	Втулка оси рычага	Bush, arm pivot shaft	Douille d'axe de levier de renvoi	Hebelachsenbuchse	Buje del eje palanca
4			+ 21010-3003094-01 ~		2	Втулка оси рычага	Bush, arm pivot shaft	Douille d'axe de levier de renvoi	Hebelachsenbuchse	Buje del eje palanca
5			+ 21213-3414084-00		1	Рычаг маятниковый	Idler arm	Levier de renvoi	Umlenkhebel	Brazo oscilante
6			+ 00001-0007922-11		1	Гайка M12x1,5 прорезная	Nut M12x1.5, slotted	Ecrou crénelé M12x1,5	Kronenmutter M12x1,5	Tuerca almenada M12x1,5
7			+ 00001-0026469-01		1	Шайба 12	Washer 12	Rondelle 12	Scheibe 12	Arandela 12
8			+ 21010-3003092-00		1	Кронштейн рычага	Bracket	Support de levier de renvoi	Hebelhalter	Soporte de palanca
9			+ 21010-3003096-00		1	Ось маятникового рычага	Shaft, idler arm	Axe de levier de renvoi	Umlenkhebelachse	Eje de palanca oscilante
10			+ 21010-3003105-00		1	Шайба нижняя	Washer, lower	Rondelle inférieure	Untere Scheibe	Arandela inferior
11			+ 00001-0025748-11		1	Гайка M14x1,5 самоконтрящаяся	Self-locking nut M14x1.5	Ecrou autofreiné M14x1,5	S.Mutter M14x1,5	Tuerca M14x1,5

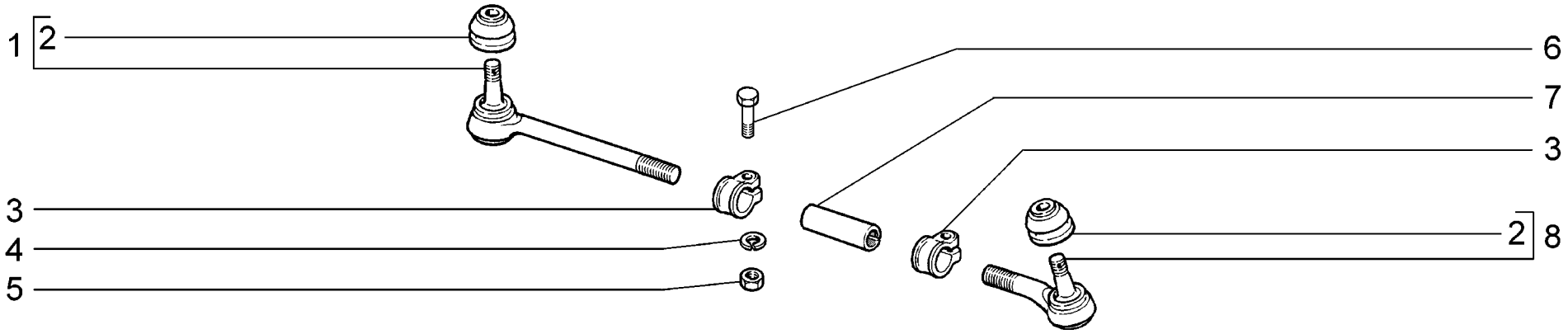

D160	**Тяги рулевые крайние** **Steering links extreme** **Biellettes de direction extrêmes** **Endspurstangen** **Bieleta de dirección extremas**	**21214-20** **2131-41**

п. / It.	№ изв. / Notif. N.	Дата / Not.Data	Номер детали / Part N.	Применяемость / Application	Кол / QTY	RUS Наименование	GB Description	F Désignation	D Benennung	E Denominación
1			+21210-3414138-00		2	Наконечник внутренний с колпачком	Tie rod end, inner, with cap	Embout intérieur avec capuchon	Endstückinnen	Rótula de bieleta interior
1			+21230-3414138-00	(40,41)	2	Наконечник внутренний с колпачком	Tie rod end, inner, with cap	Embout intérieur avec capuchon	Endstückinnen	Rótula de bieleta interior
2			+21010-3003074-00		4	Колпачок защитный	Dust cap	Capuchon de protection	Gummimanschette	Casquete de protección
3			+21010-3003079-00		4	Хомут	Clip	Collier	Schelle	Abrazadera
4			+00001-0005166-70		4	Шайба 8 пружинная	Spring washer 8	Rondelle élastique 8	Federscheibe 8	Arandela 8 elástica
5			+00001-0061008-11		4	Гайка М8	Nut M8	Ecrou M8	Mutter M8	Tuerca M8
6			+00001-0060439-21		4	Болт М8х35	Bolt M8x35	Boulon M8x35	Schraube M8x35	Tornillo M8x35
7			+21010-3003054-00		2	Тяга соединительная	Link rod	Barre d'accouplement	Spurstange	Barra del trapecio de dirección
8			+21010-3003134-00		2	Наконечник наружный с колпачком	Tie rod outer end with cap	Embout extérieur avec capuchon	Außengelenk	Terminal exterior con capacete

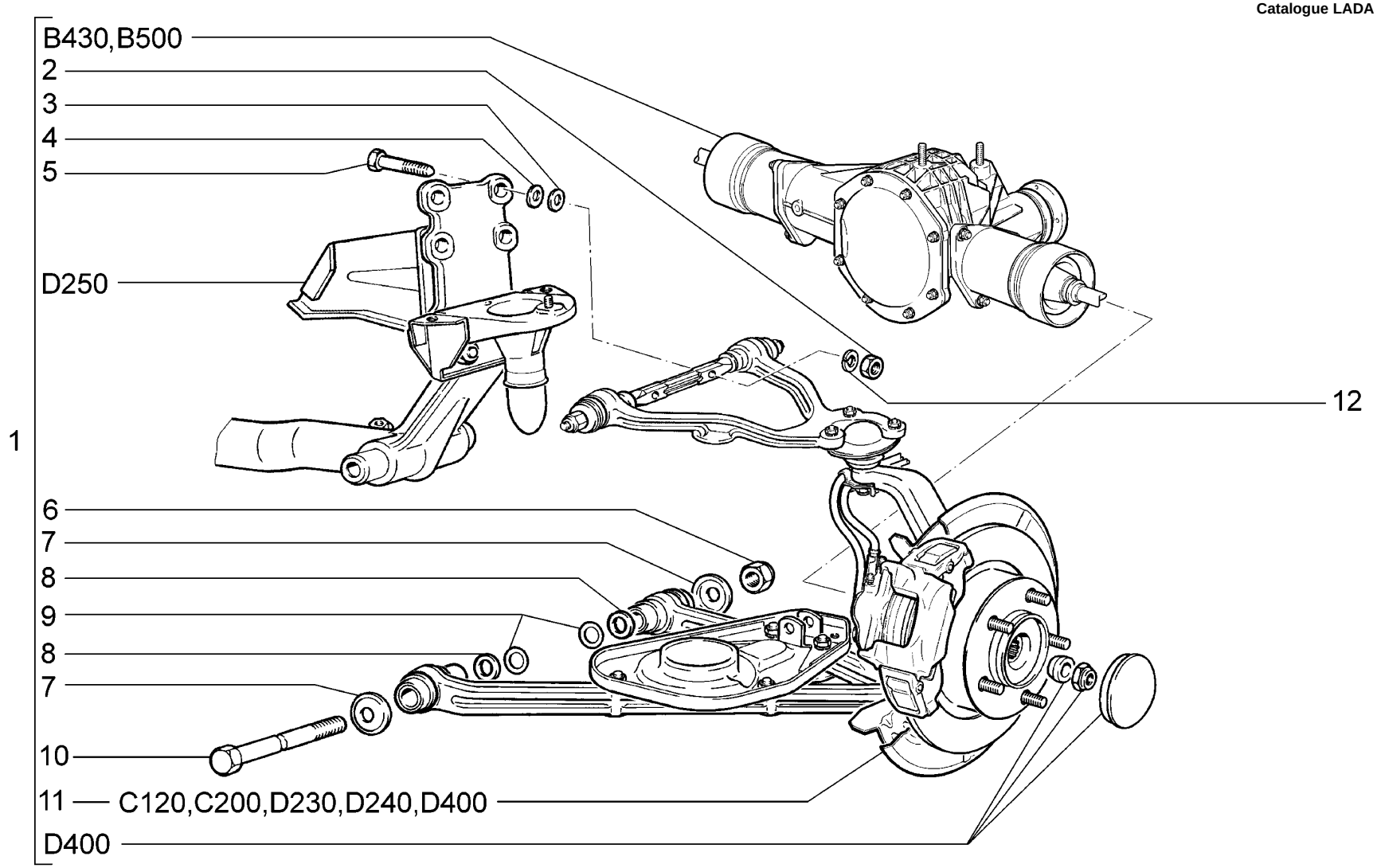

D200	**Поперечина передней подвески в сборе** **Front suspension cross-member assembly** **Traverse de suspension avant complète** **Querträger komplett** **Conjunto del travesaño de suspensión delantera**	**21214-20** **2131-41**

п. / It.	№ изв. / Notif. N.	Дата / Not.Data	Номер детали / Part N.	Применяемость / Application	Кол / QTY	RUS Наименование	GB Description	F Désignation	D Benennung	E Denominación
1			+21213-2901016-10		1	Поперечина передней подвески в сборе	Front suspension cross-member assembly	Traverse de suspension avant complète	Querträger komplet	Travesaño de suspensión delantera en conjunto
2			+00001-0061015-11		4	Гайка M12x1,25	Nut M12x1.25	Ecrou M12x1,25	Mutter M12x1,25	Tuerca M12x1,25
3			+21010-2904225-00		50*	Шайба регулировочная 0,5 мм	Adjuster shim 0.5 mm	Rondelle de calage 0,5 mm	Einstellscheibe 0,5 mm	Arandela de regulación 0,5 mm
4			+21010-2904228-00		4	Шайба регулировочная 3 мм	Adjuster shim 3 mm	Rondelle de calage 3 mm	Einstellscheibe 3 mm	Arandela de regulación 3 mm
5			+00001-0061427-21		4	Болт M12x1,25x70	Bolt M12x1.25x70	Boulon M12x1,25x70	Schraube M12x1,25x70	Tornillo M12x1,25x70
6			+00001-0025749-21		2	Гайка M16x1,5 самоконтрящаяся	Self-locking nut M16x1.5	Ecrou autofreiné M16x1,5	S.Mutter M16x1,5	Tuerca M16x1,5
7			+21210-2904045-00		4	Шайба упорная	Thrust washer	Rondelle de butée	Anschlagscheibe	Arandela tope
8			+21210-2904035-00		8*	Шайба упорная	Thrust washer	Rondelle de butée	Anschlagscheibe	Arandela tope
9			+21210-2904036-00		16*	Шайба упорная	Thrust washer	Rondelle de butée	Anschlagscheibe	Arandela tope
10			+21210-2904032-00		2	Ось нижнего рычага	Lower arm shaft	Axe de bras inférieur	Lenkerlachseunten	Eje del brazo inferior
11			+21213-2901020-10		1	Рычаги передней подвески правые в сборе	RH front suspension arms assy	Bras D de suspension avant assemblés	Vorderachslenker komplett	Brazos de suspensión delantera der..en conjunto
11			+21213-2901021-10		1	Рычаги передней подвески левые в сборе	LH front suspension arms assy	Bras G de suspension avant assemblés	Vorderachslenker komplett	Brazos de suspensión delantera izq.en conjunto
12			+00001-0005170-70		4	Шайба 12 пружинная	Spring washer 12	Rondelle élastique 12	Federscheibe 12	Arandela 12 elástica

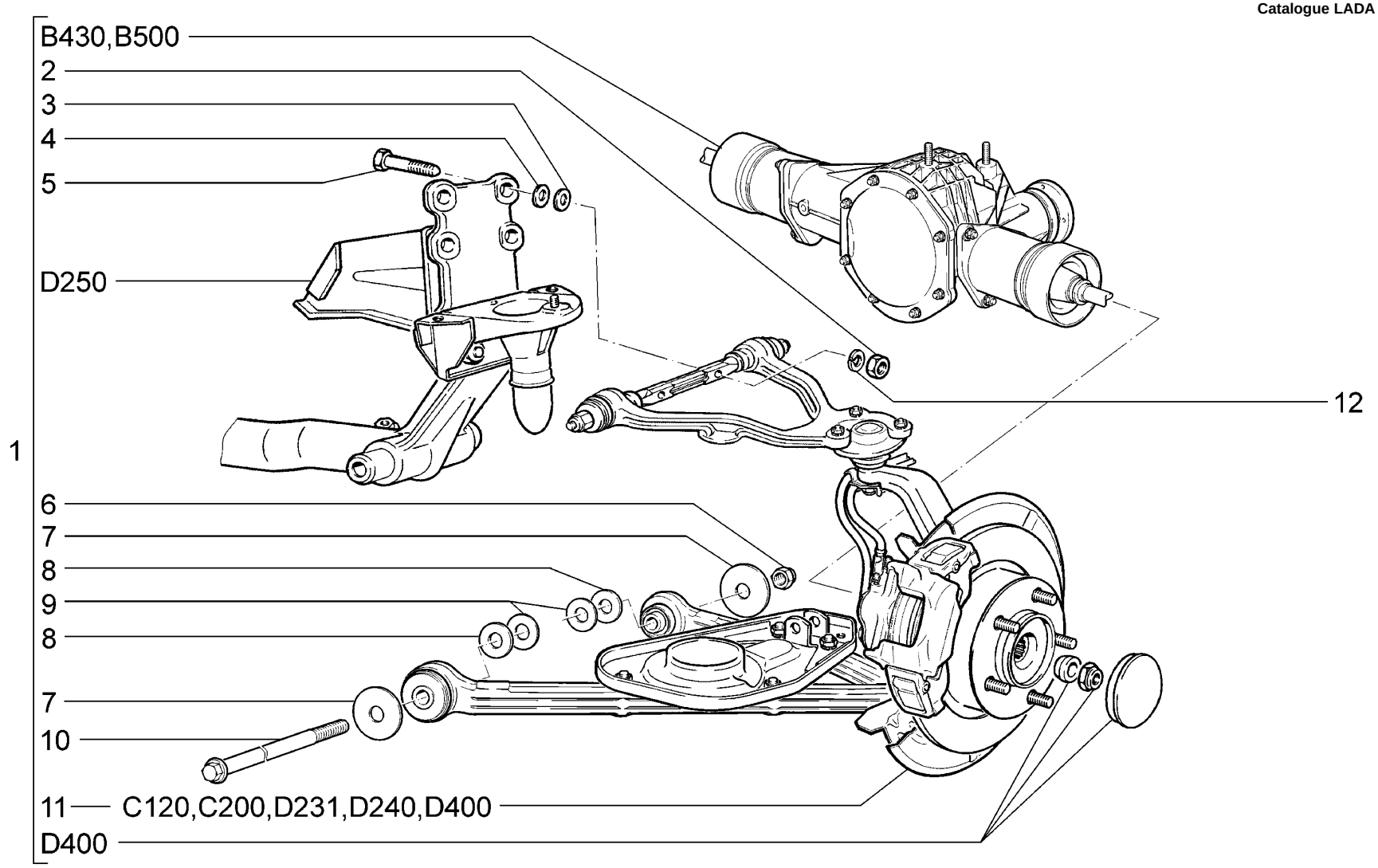

D201	**(40,41)** **Поперечина передней подвески в сборе** **Front suspension cross-member assembly** **Traverse de suspension avant complète** **Querträger komplett** **Conjunto del travesaño de suspensión delantera**	**21214-20**

п. / It.	№ изв. / Notif. N.	Дата / Not.Data	Номер детали / Part N.	Применяемость / Application	Кол / QTY	RUS Наименование	GB Description	F Désignation	D Benennung	E Denominación
1			21214-2901016-00		1	Поперечина передней подвески в сборе	Front suspension cross-member assembly	Traverse de suspension avant complète	Querträger komplet	Travesaño de suspensión delantera en conjunto
2			+ 00001-0061015-11		4	Гайка M12x1,25	Nut M12x1.25	Ecrou M12x1,25	Mutter M12x1,25	Tuerca M12x1,25
3			+ 21010-2904225-00		50*	Шайба регулировочная 0,5 мм	Adjuster shim 0.5 mm	Rondelle de calage 0,5 mm	Einstellscheibe 0,5 mm	Arandela de regulación 0,5 mm
4			+ 21010-2904228-00		4	Шайба регулировочная 3 мм	Adjuster shim 3 mm	Rondelle de calage 3 mm	Einstellscheibe 3 mm	Arandela de regulación 3 mm
5			+ 00001-0061427-21		4	Болт M12x1,25x70	Bolt M12x1.25x70	Boulon M12x1,25x70	Schraube M12x1,25x70	Tornillo M12x1,25x70
6			+ 21214-2904124-00		2	Гайка M18x1,5	Thin nut M8x1,5	Ecrou bas M8x1,5	Flachmutter M8x1,5	Tuerca M8x1,5 baja
7			+ 21214-2904045-00		4	Шайба упорная	Thrust washer	Rondelle de butée	Anschlagscheibe	Arandela tope
8			+ 21214-2904035-00		8*	Шайба упорная	Thrust washer	Rondelle de butée	Anschlagscheibe	Arandela tope
9			+ 21214-2904036-00		16*	Шайба упорная	Thrust washer	Rondelle de butée	Anschlagscheibe	Arandela tope
10			+ 21214-2904032-00		2	Ось нижнего рычага	Lower arm shaft	Axe de bras inférieur	Lenkerlachseunten	Eje del brazo inferior
11			+ 21214-2901020-00		1	Рычаги передней подвески правые в сборе	RH front suspension arms assy	Bras D de suspension avant assemblés	Vorderachslenker komplett	Brazos de suspensión delantera der..en conjunto
11			+ 21214-2901021-00		1	Рычаги передней подвески левые в сборе	LH front suspension arms assy	Bras G de suspension avant assemblés	Vorderachslenker komplett	Brazos de suspensión delantera izq.en conjunto
12			+ 00001-0005170-70		4	Шайба 12 пружинная	Spring washer 12	Rondelle élastique 12	Federscheibe 12	Arandela 12 elástica

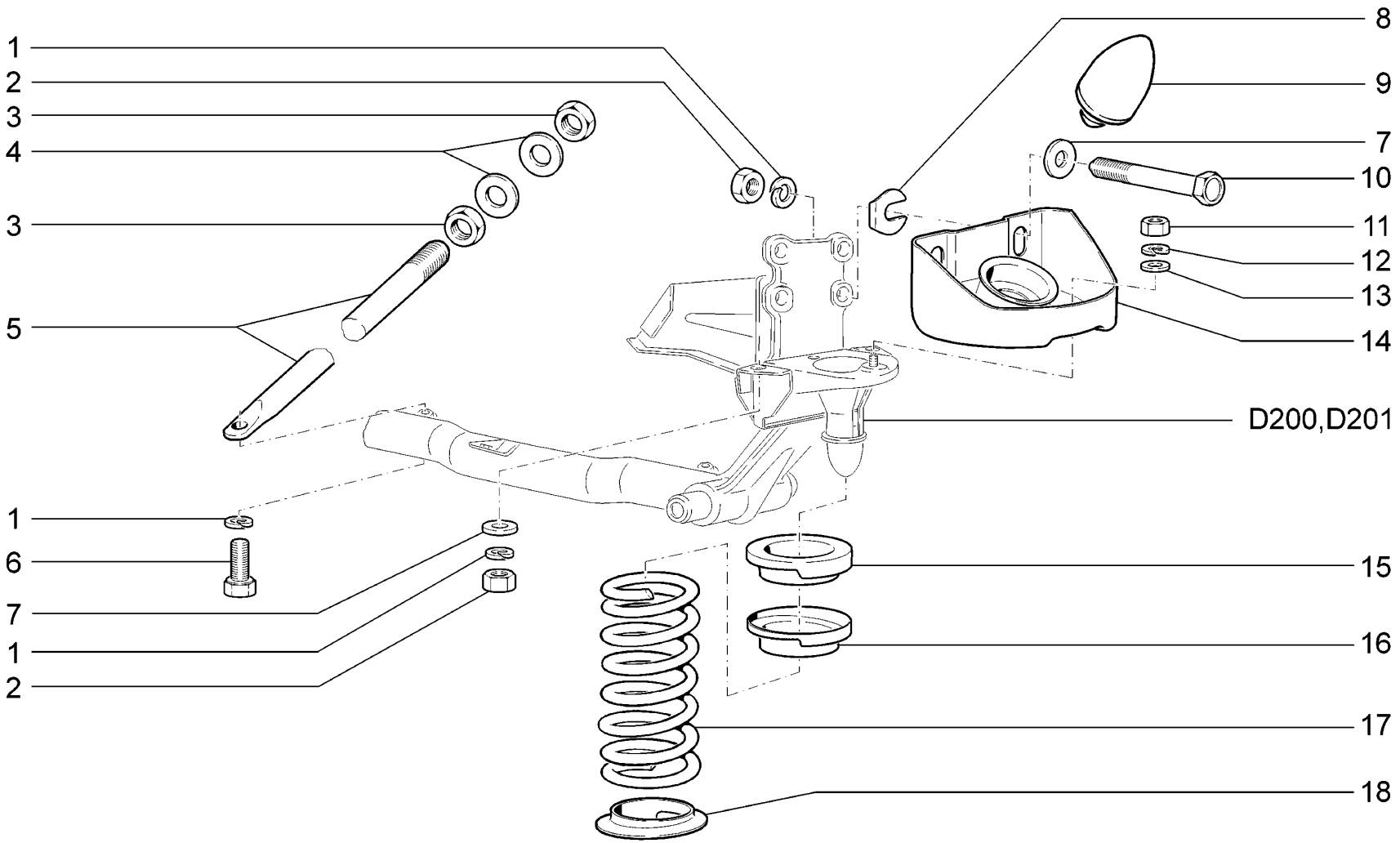

D210	**Элементы передней подвески** **Front suspension components** **Éléments de suspension avant** **Hauptteile der Vorderradaufhängung** **Elementos de la suspensión delantera**	**21214-20** **2131-41**

п. / It.	№ изв. / Notif. N.	Дата / Not.Data	Номер детали / Part N.	Применяемость / Application	Кол / QTY	RUS Наименование	GB Description	F Désignation	D Benennung	E Denominación
1			+ 00001-0005170-70		10	Шайба 12 пружинная	Spring washer 12	Rondelle élastique 12	Federscheibe 12	Arandela 12 elástica
2			+ 00001-0061015-11		8	Гайка М12х1,25	Nut M12x1.25	Ecrou M12x1,25	Mutter M12x1,25	Tuerca M12x1,25
3			+ 00001-0007914-11		4	Гайка М16х1,5 низкая	Thin nut M16x1.5	Ecrou bas M16x1,5	Flachmutter M16x1,5	Tuerca M16x1,5 baja
4			+ 21210-2904274-00		4	Шайба	Washer	Rondelle	Scheibe	Arandela
5			+ 21210-2904270-00		2	Растяжка	Tie rod	Tirant	Zugstrebe	Tirante del brazo inferior
6			+ 00001-0055404-21		2	Болт М12х1,25х30	Bolt M12x1.25x30	Boulon M12x1,25x30	Schraube M12x1,25x30	Tornillo M12x1,25x30
7			+ 21010-2904228-00		8*	Шайба регулировочная 3 мм	Adjuster shim 3 mm	Rondelle de calage 3 mm	Einstellscheibe 3 mm	Arandela de regulación 3 mm
8			+ 21010-2904222-00		4	Пластина регулировочная	Adjuster plate	Cale de réglage	Einstellplatte	Placa de regulación
9			+ 21210-2904248-00		2	Буфер хода отбоя	Recoil buffer	Butée élastique	Dämpfergummi	Tope de retroceso
9			+ 21214-2904248-00	(40,41)	2	Буфер хода отбоя	Recoil buffer	Butée élastique	Dämpfergummi	Tope de retroceso
10			+ 21210-2904284-00		4	Болт	Bolt	Boulon	Schraube	Tornillo
11			+ 00001-0021647-11		2	Гайка М10х1,25	Nut M10x1.25	Ecrou M10x1,25	Mutter M10x1,25	Tuerca M10x1,25
12			+ 00001-0005168-70		2	Шайба 10 пружинная	Spring washer 10	Rondelle élastique 10	Federscheibe 10	Arandela 10 elástica
13			+ 00001-0026386-01		2	Шайба 10	Washer 10	Rondelle 10	Scheibe 10	Arandela 10
14			+ 21210-2904242-00		2	Кронштейн	Bracket	Support	Träger	Soporte
15			+ 21010-2904195-10		2	Прокладка пружины	Spring gasket	Joint de ressort	Federdichtung	Junta de muelle
16			+ 21210-2902724-00		2	Чашка опорная пружины верхняя	Coil spring seat, upper	Coupelle d'appui de ressort supérieure	Schale oben	Cazoleta del muelle superior
17			+ 21210-2902712-00 ~		2	Пружина передней подвески	Front coil spring	Ressort de suspension avant	Feder	Muelle de suspensión delantera
17			+ 21210-2902712-01 ~		2	Пружина передней подвески	Front coil spring	Ressort de suspension avant	Feder	Muelle de suspensión delantera
17			+ 21214-2902712-00	(40,41)	2	Пружина передней подвески	Front coil spring	Ressort de suspension avant	Feder	Muelle de suspensión delantera
18			+ 21210-2902722-00		2	Прокладка нижняя	Gasket, lower	Joint inférieur	Dichtung unten	Junta inferior

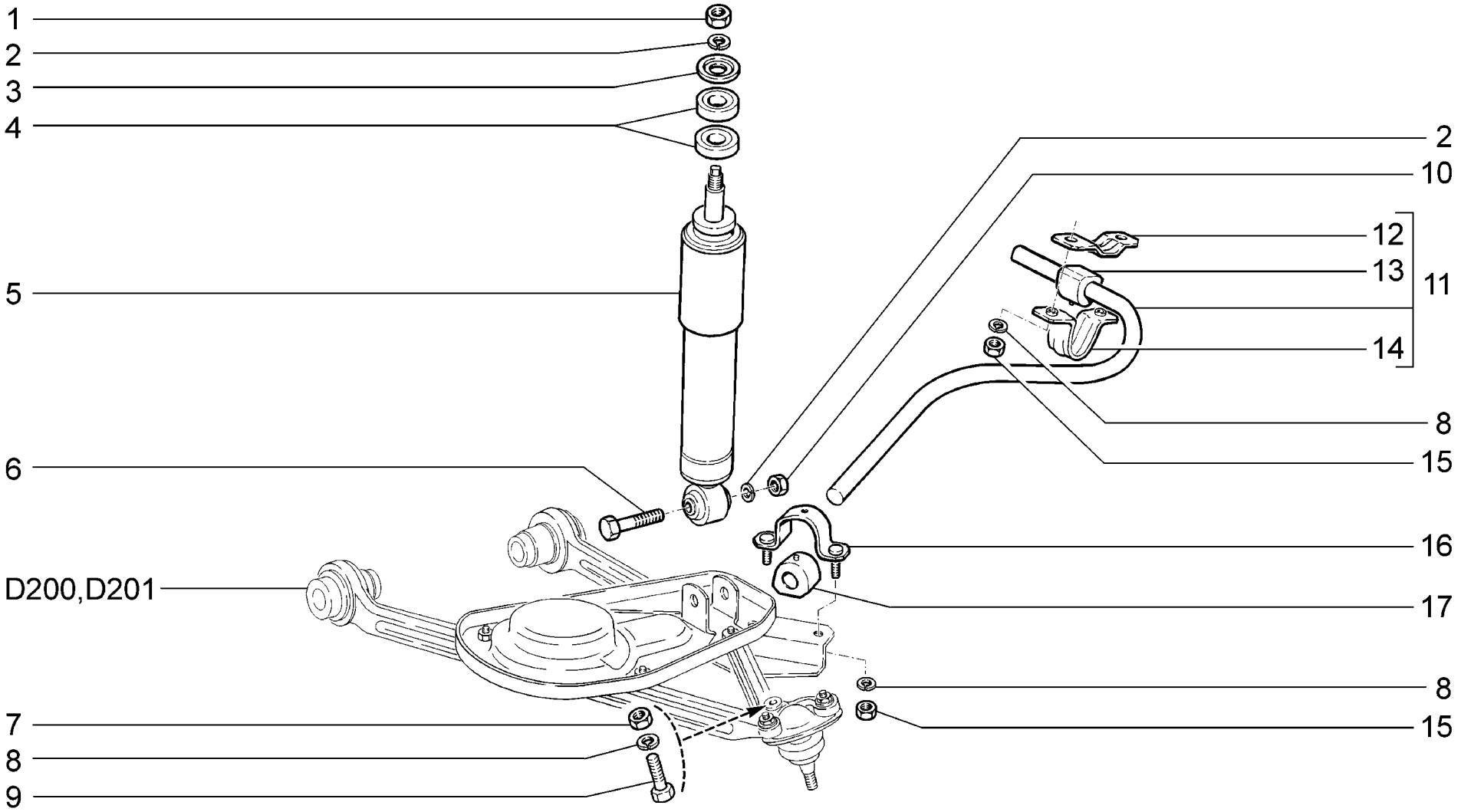

D220	**Амортизаторы и стабилизатор поперечной устойчивости** **Anti-roll bar** **Barre stabilisatrice et amortisseurs** **Stossdämpfer und Querstabilisator** **Amortiguadores y barra estabilizadora trasversal**	**21214-20 (01)** **2131-41 (02)**

п. / It.	№ изв. / Notif. N.	Дата / Not.Data	Номер детали / Part N.	Применяемость / Application	Кол / QTY	RUS Наименование	GB Description	F Désignation	D Benennung	E Denominación
1			+ 00001-0021647-11		2	Гайка М10х1,25	Nut M10x1.25	Ecrou M10x1,25	Mutter M10x1,25	Tuerca M10x1,25
2			+ 00001-0005168-70		4	Шайба 10 пружинная	Spring washer 10	Rondelle élastique 10	Federscheibe 10	Arandela 10 elástica
3			+ 21010-2905455-01		2	Шайба	Washer	Rondelle	Scheibe	Arandela
4			+ 21010-2905450-00		4	Подушка амортизатора	Mounting rubber, shock absorber	Bloc élastique de fixation d'amortisseur	Stoßdämpferlagerung	Tope del amortiguador
5			+ 21200-2905004-00 ~	(02)	2	Амортизатор передний	Shock absorber, front	Amortisseur avant	Stoßdämpfer, vorne	Amortiguador delantero
5			+ 21210-2905004-04 ~	(01)(02)	2	Амортизатор передний	Shock absorber, front	Amortisseur avant	Stoßdämpfer, vorne	Amortiguador delantero
5			+ 21214-2905004-00	(40,41)	2	Амортизатор передний	Shock absorber, front	Amortisseur avant	Stoßdämpfer, vorne	Amortiguador delantero
6			+ 00001-0013438-30		2	Болт М10х1,25х50	Bolt M10x1.25x50	Boulon M10x1,25x50	Schraube M10x1,25x50	Tornillo M10x1,25x50
7			+ 00001-0061008-21		2	Гайка М8	Nut M8	Ecrou M8	Mutter M8	Tuerca M8
8			+ 00001-0005166-70		10	Шайба 8 пружинная	Spring washer 8	Rondelle élastique 8	Federscheibe 8	Arandela 8 elástica
9			+ 00001-0060440-30		2	Болт М8х40	Bolt M8x40	Boulon M8x40	Schraube M8x40	Tornillo M8x40
10			+ 00001-0021647-21		2	Гайка М10х1,25	Nut M10x1.25	Ecrou M10x1,25	Mutter M10x1,25	Tuerca M10x1,25
11			+ 21210-2906010-00	(01-31)	1	Стабилизатор в сборе	Anti-roll bar assy	Barre stabilisatrice complète	Stabilisator komplett	Estabilizador en conjunto
11			+ 21214-2906010-01		1	Стабилизатор в сборе	Anti-roll bar assy	Barre stabilisatrice complète	Stabilisator komplett	Estabilizador en conjunto
12			+ 21210-2906043-00		2	Кронштейн внутренний	Inner bracket	Support intérieur	Innenlagerbock	Soporte interior
13			+ 21210-2906046-00		2	Подушка штанги	Flexible mounting, anti-roll bar	Palier élastique de barre stabilisatrice	Stabilisatordämpfer	Tope de la barra
14			+ 21210-2906042-00		2	Кронштейн наружный	Outer bracket	Support extérieur	Außenlagerbock	Soporte exterior
15			+ 00001-0061008-11		8	Гайка М8	Nut M8	Ecrou M8	Mutter M8	Tuerca M8
16			+ 21210-2906052-00		2	Обойма подушки	Retainer, flexible mounting	Chape de palier élastique	Dämpfergehäuse	Collar del cojín
17			+ 21210-2906040-00		2	Подушка штанги	Flexible mounting, anti-roll bar	Palier élastique de barre stabilisatrice	Stabilisatordämpfer	Tope de la barra

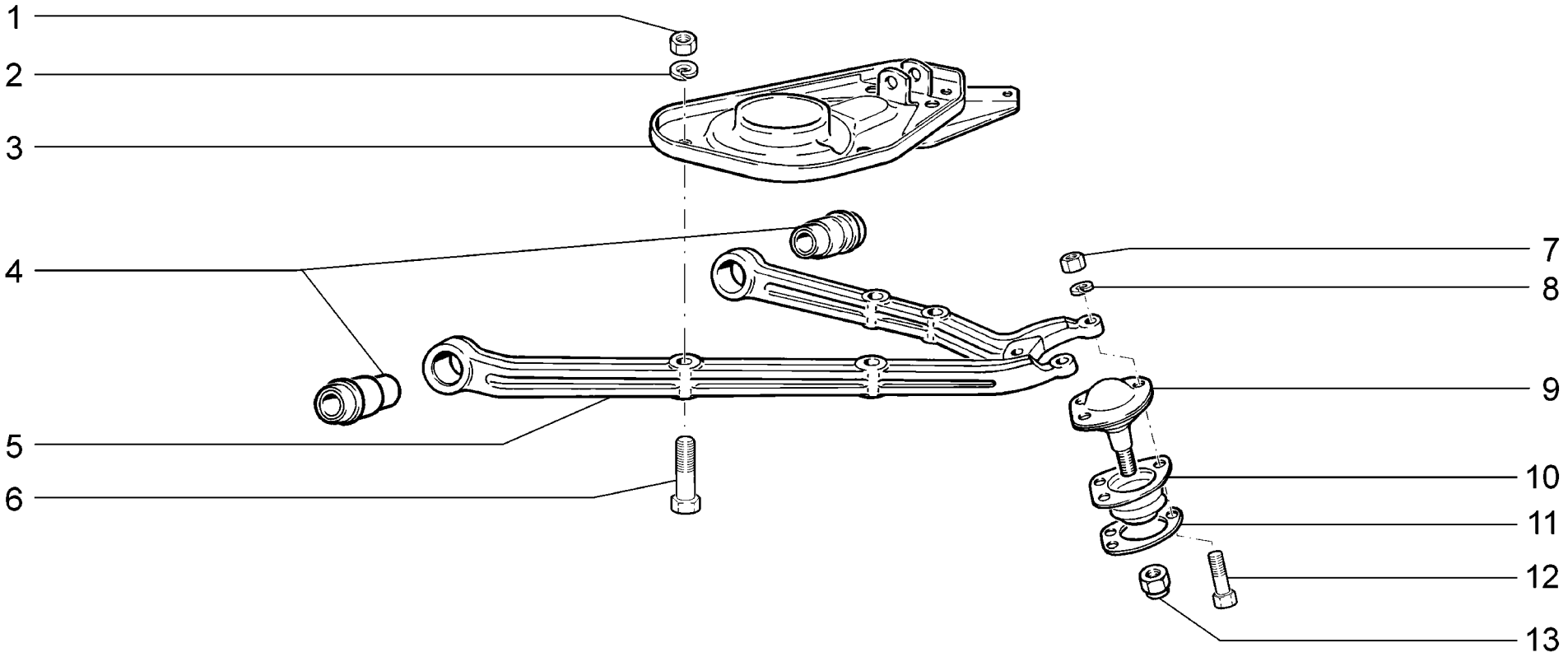

D230	**Рычаги нижние** **Lower arms** **Bras inférieurs** **Untere Hebel** **Brazos inferiores**	**21214-20** **2131-41**

п. / It.	№ изв. / Notif. N.	Дата / Not.Data	Номер детали / Part N.	Применяемость / Application	Кол / QTY	RUS Наименование	GB Description	F Désignation	D Benennung	E Denominación
1			+00001-0021647-21		8	Гайка M10x1,25	Nut M10x1.25	Ecrou M10x1,25	Mutter M10x1,25	Tuerca M10x1,25
2			+00001-0005168-70		8	Шайба 10 пружинная	Spring washer 10	Rondelle élastique 10	Federscheibe 10	Arandela 10 elástica
3			+21230-2902734-00		1	Чашка пружины нижняя правая	Coil spring seat, lower, RH	Coupelle de ressort inférieure D	Schale unten rechts	Cazoleta izq. inferior
3			+21230-2902735-00		1	Чашка пружины нижняя левая	Coil spring seat, lower, LH	Coupelle de ressort inférieure G	Schale unten links	Cazoleta izq. inferior
4			+21210-2904040-00		4	Шарнир нижнего рычага	Lower lever silentblock	Silentbloc de bras inférieur	Lenkergelenk	Silentblock
5			+21210-2904020-00		1	Рычаг нижний правый	RH lower suspension arm	Bras inférieur D	Achslenker, rechts	Brazo inferior der.
5			+21210-2904021-00		1	Рычаг нижний левый	LH lower suspension arm	Bras inférieur G	Achslenker, links	Brazo inferior izq.
6			+00001-0013438-30		8	Болт M10x1,25x50	Bolt M10x1.25x50	Boulon M10x1,25x50	Schraube M10x1,25x50	Tornillo M10x1,25x50
7			+00001-0061008-21		4	Гайка M8	Nut M8	Ecrou M8	Mutter M8	Tuerca M8
8			+00001-0005166-70		4	Шайба 8 пружинная	Spring washer 8	Rondelle élastique 8	Federscheibe 8	Arandela 8 elástica
9			+21010-2904185-03	~	2	Палец шаровой верхний	Upper ballpin	Rotule supérieure	Kugelbolzen	Rótula superior
9			+21010-2904185-04	~	2	Палец шаровой верхний	Upper ballpin	Rotule supérieure	Kugelbolzen	Rótula superior
10			+21010-2904070-00		2	Чехол шарового пальца	Boot, ballpin	Protecteur de rotule	Kugelbolzenmanschette	Funda del perno esférico
11			+21010-2904078-00		2	Пластина прижимная	Retaining plate	Plaque de serrage	Druckblech	Placa de apriete
12			+21210-2904194-00		4	Болт	Bolt	Boulon	Schraube	Tornillo
13			+00001-0025748-11		2	Гайка M14x1,5 самоконтрящаяся	Self-locking nut M14x1.5	Ecrou autofreiné M14x1,5	S.Mutter M14x1,5	Tuerca M14x1,5

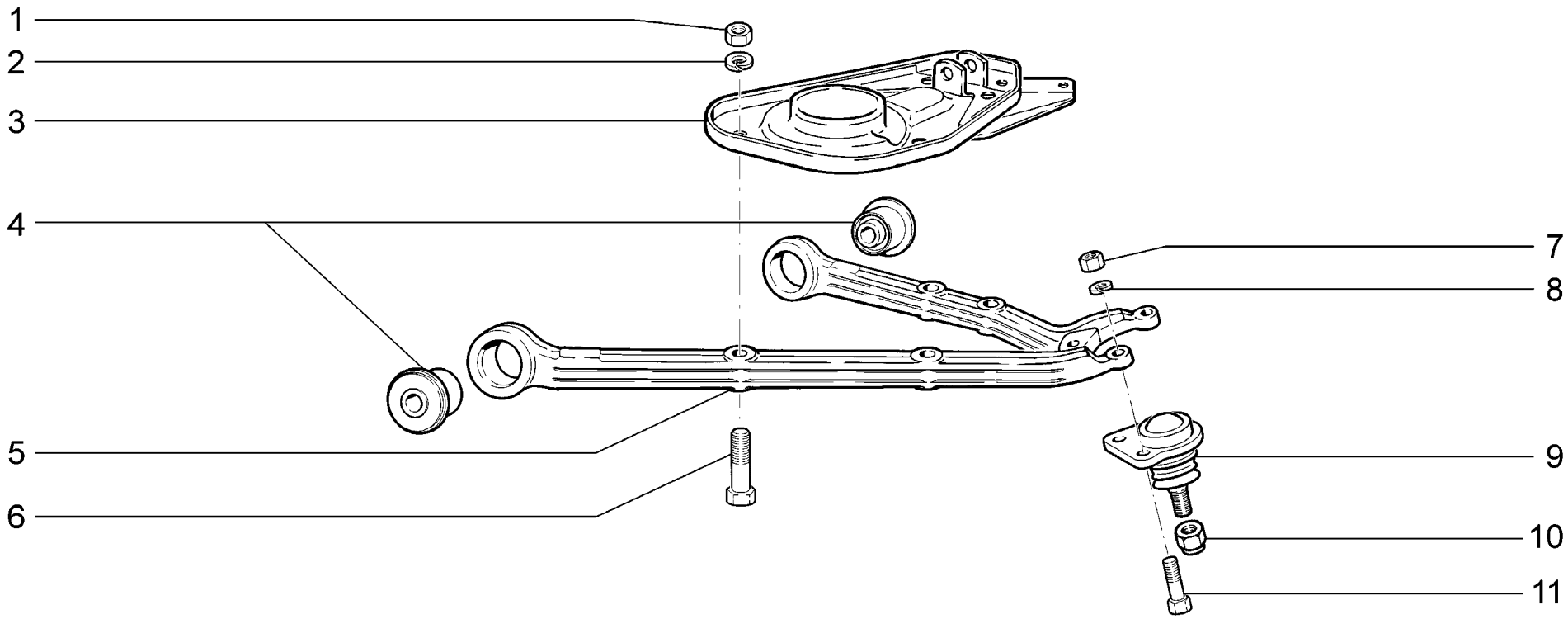

D231	**(40,41)** **Рычаги нижние** **Lower arms** **Bras inférieurs** **Untere Hebel** **Brazos inferiores**	**21214-20**

п. / It.	№ изв. / Notif. N.	Дата / Not.Data	Номер детали / Part N.	Применяемость / Application	Кол / QTY	RUS Наименование	GB Description	F Désignation	D Benennung	E Denominación
1			+00001-0021647-21		8	Гайка M10x1,25	Nut M10x1.25	Ecrou M10x1,25	Mutter M10x1,25	Tuerca M10x1,25
2			+00001-0005168-70		8	Шайба 10 пружинная	Spring washer 10	Rondelle élastique 10	Federscheibe 10	Arandela 10 elástica
3			+21230-2902734-00		1	Чашка пружины нижняя правая	Coil spring seat, lower, RH	Coupelle de ressort inférieure D	Schale unten rechts	Cazoleta izq. inferior
3			+21230-2902735-00		1	Чашка пружины нижняя левая	Coil spring seat, lower, LH	Coupelle de ressort inférieure G	Schale unten links	Cazoleta izq. inferior
4			+21214-2904040-00		4	Шарнир нижнего рычага	Lower lever silentblock	Silentbloc de bras inférieur	Lenkergelenk	Silentblock
5			+21214-2904020-00		1	Рычаг нижний правый	RH lower suspension arm	Bras inférieur D	Achslenker, rechts	Brazo inferior der.
5			+21214-2904021-00		1	Рычаг нижний левый	LH lower suspension arm	Bras inférieur G	Achslenker, links	Brazo inferior izq.
6			+00001-0013438-30		8	Болт M10x1,25x50	Bolt M10x1.25x50	Boulon M10x1,25x50	Schraube M10x1,25x50	Tornillo M10x1,25x50
7			+00001-0061008-21		4	Гайка M8	Nut M8	Ecrou M8	Mutter M8	Tuerca M8
8			+00001-0005166-70		4	Шайба 8 пружинная	Spring washer 8	Rondelle élastique 8	Federscheibe 8	Arandela 8 elástica
9			+21230-2904192-00	~	2	Палец шаровой в сборе	Ballpin assy	Rotule complète	Kugelbolzen komplett	Rótula en conjunto
9			+21230-2904192-03	~	2	Палец шаровой в сборе	Ballpin assy	Rotule complète	Kugelbolzen komplett	Rótula en conjunto
10			+00001-0025748-11		2	Гайка M14x1,5 самоконтрящаяся	Self-locking nut M14x1.5	Ecrou autofreiné M14x1,5	S.Mutter M14x1,5	Tuerca M14x1,5
11			+21210-2904194-00		4	Болт	Bolt	Boulon	Schraube	Tornillo

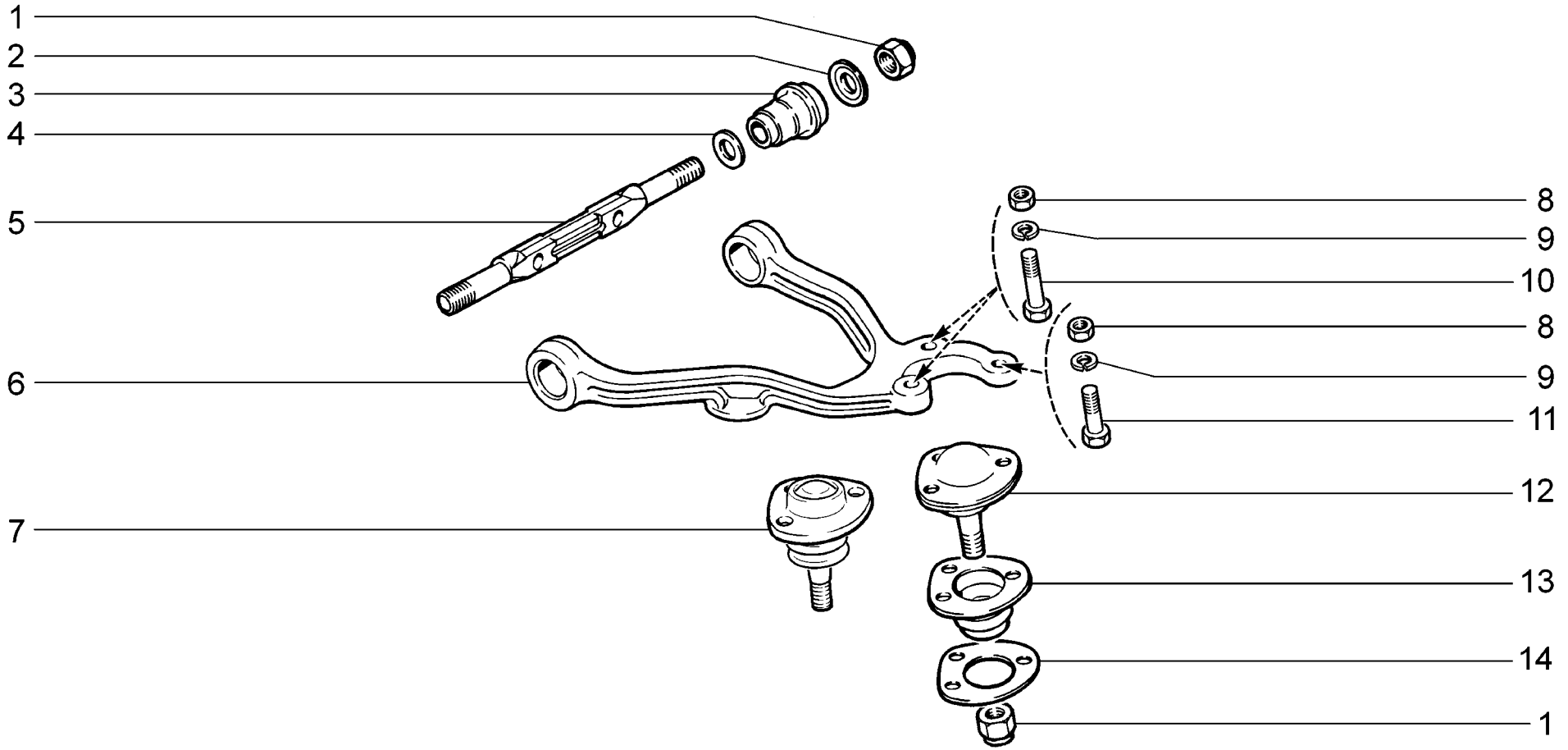

D240	**Рычаги верхние** **Upper arms** **Bras supérieurs** **Obere Hebel** **Brazos superiores**	**21214-20 (01)** **2131-41 (02)**

п. / It.	№ изв. / Notif. N.	Дата / Not.Data	Номер детали / Part N.	Применяемость / Application	Кол / QTY	RUS Наименование	GB Description	F Désignation	D Benennung	E Denominación
1			+00001-0025748-11		6	Гайка M14x1,5 самоконтрящаяся	Self-locking nut M14x1.5	Ecrou autofreiné M14x1,5	S.Mutter M14x1,5	Tuerca M14x1,5
2			+21010-2904045-00		4	Шайба упорная	Thrust washer	Rondelle de butée	Anschlagscheibe	Arandela tope
3			+21010-2904040-00		4	Шарнир нижнего рычага	Lower lever silentblock	Silentbloc de bras inférieur	Lenkergelenk	Silentblock
4			+21010-2904035-00		4	Шайба упорная	Thrust washer	Rondelle de butée	Anschlagscheibe	Arandela tope
5			+21210-2904112-00		2	Ось верхнего рычага	Upper control arm shaft	Axe de bras supérieur	Lenkerachse	Eje de la palanca superior
6			+21210-2904100-00		1	Рычаг верхний правый	RH upper suspension arm	Bras supérieur D	Achslenker, oben rechts	Brazo superior der.
6			+21210-2904101-00		1	Рычаг верхний левый	LH upper suspension arm	Bras supérieur G	Achslenker, oben links	Brazo superior izq.
7			+21214-2904192-00	(40,41)	2	Палец шаровой в сборе	Ballpin assy	Rotule complète	Kugelbolzen komplett	Rótula en conjunto
8			+00001-0061008-21		6	Гайка M8	Nut M8	Ecrou M8	Mutter M8	Tuerca M8
9			+00001-0005166-70		6	Шайба 8 пружинная	Spring washer 8	Rondelle élastique 8	Federscheibe 8	Arandela 8 elástica
10			+00001-0060440-30		4	Болт M8x40	Bolt M8x40	Boulon M8x40	Schraube M8x40	Tornillo M8x40
11			+21210-2904194-00		2	Болт	Bolt	Boulon	Schraube	Tornillo
12			+21010-2904185-03 ~	(01-30 ,31,130,151)(02)	2	Палец шаровой верхний	Upper ballpin	Rotule supérieure	Kugelbolzen	Rótula superior
12			+21010-2904185-04 ~	(01-30 ,31,130,151)(02)	2	Палец шаровой верхний	Upper ballpin	Rotule supérieure	Kugelbolzen	Rótula superior
13			+21010-2904070-00	(01-30 ,31,130,151)(02)	2	Чехол шарового пальца	Boot, ballpin	Protecteur de rotule	Kugelbolzenmanschette	Funda del perno esférico
14			+21010-2904078-00	(01-30 ,31,130,151)(02)	2	Пластина прижимная	Retaining plate	Plaque de serrage	Druckblech	Placa de apriete

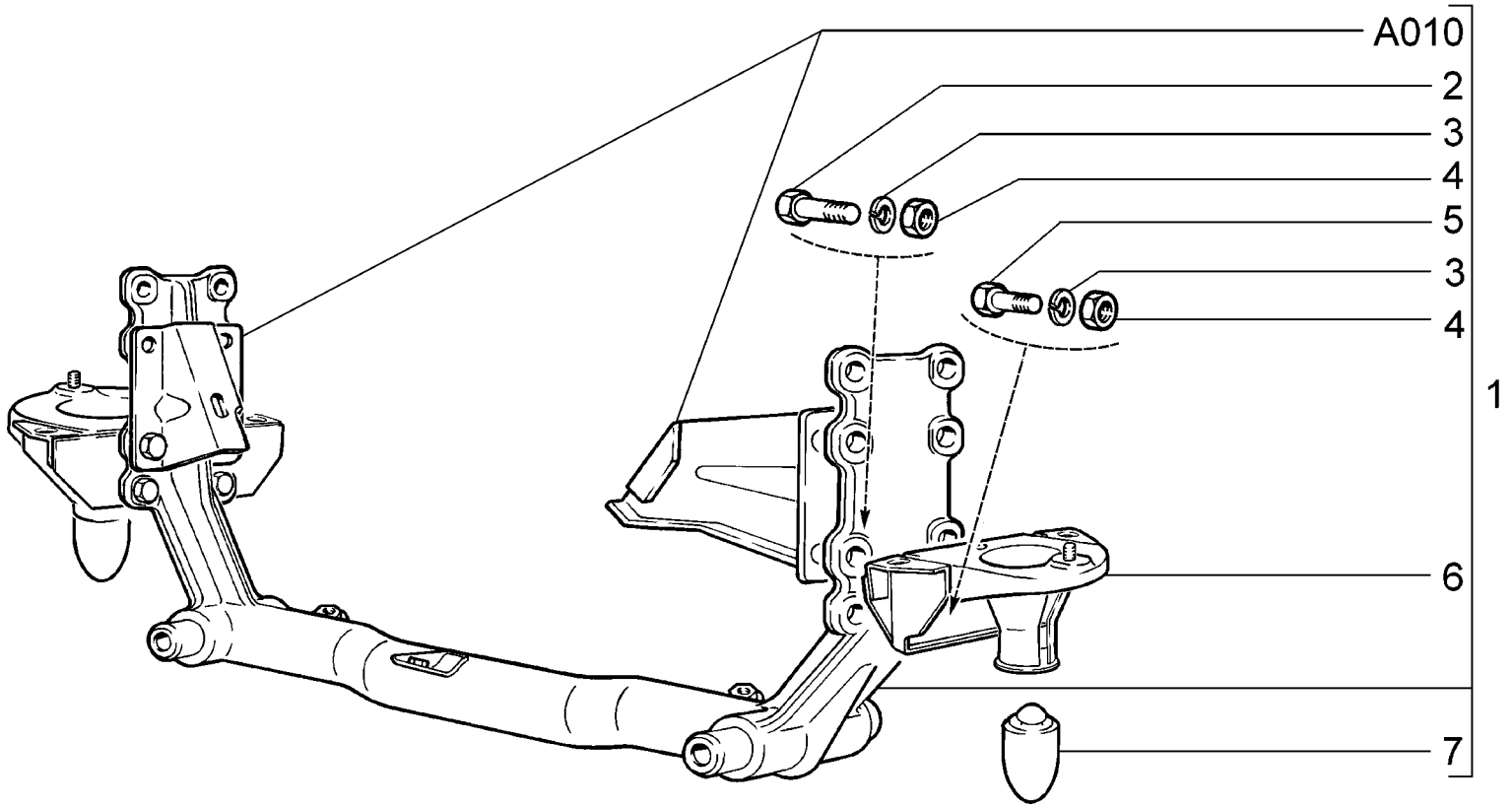

D250	**Поперечина передней подвески** **Front suspension cross-member** **Traverse de suspension avant** **Querträger der Vorderradaufhängung** **Travesaño de suspensión delantera**	**21214-20** **2131-41**

п. It.	№ изв. Notif. N.	Дата Not.Data	Номер детали Part N.	Применяемость Application	Кол QTY	RUS Наименование	GB Description	F Désignation	D Benennung	E Denominación
1			+21210-2904200-10		1	Поперечина передней подвески	Front suspension cross-member	Traverse de suspension avant	Querträger	Travesaño de suspensión delantera
1			+21214-2904200-00	(40,41)	1	Поперечина передней подвески	Front suspension cross-member	Traverse de suspension avant	Querträger	Travesaño de suspensión delantera
2			+00001-0012347-21		4	Болт M10x1,25x45	Bolt M10x1.25x45	Boulon M10x1,25x45	Schraube M10x1,25x45	Tornillo M10x1,25x45
3			+00001-0005168-70		8	Шайба 10 пружинная	Spring washer 10	Rondelle élastique 10	Federscheibe 10	Arandela 10 elástica
4			+00001-0021647-21		8	Гайка M10x1,25	Nut M10x1.25	Ecrou M10x1,25	Mutter M10x1,25	Tuerca M10x1,25
5			+00001-0013070-21		4	Болт M10x1,25x40	Bolt M10x1.25x40	Boulon M10x1,25x40	Schraube M10x1,25x40	Tornillo M10x1,25x40
6			+21210-2904232-10		2	Опора пружины	Coil spring mounting rubber	Appui de ressort	Federlagerung	Apoyo de muelle
7			+21010-2912622-00		2	Буфер задней подвески	Rear suspension buffer	Butée élastique de suspension arrière	Dämpfergummi	Tope de suspensión trasera
7			+21210-2904248-00	(40,41)	2	Буфер хода отбоя	Recoil buffer	Butée élastique	Dämpfergummi	Tope de retroceso

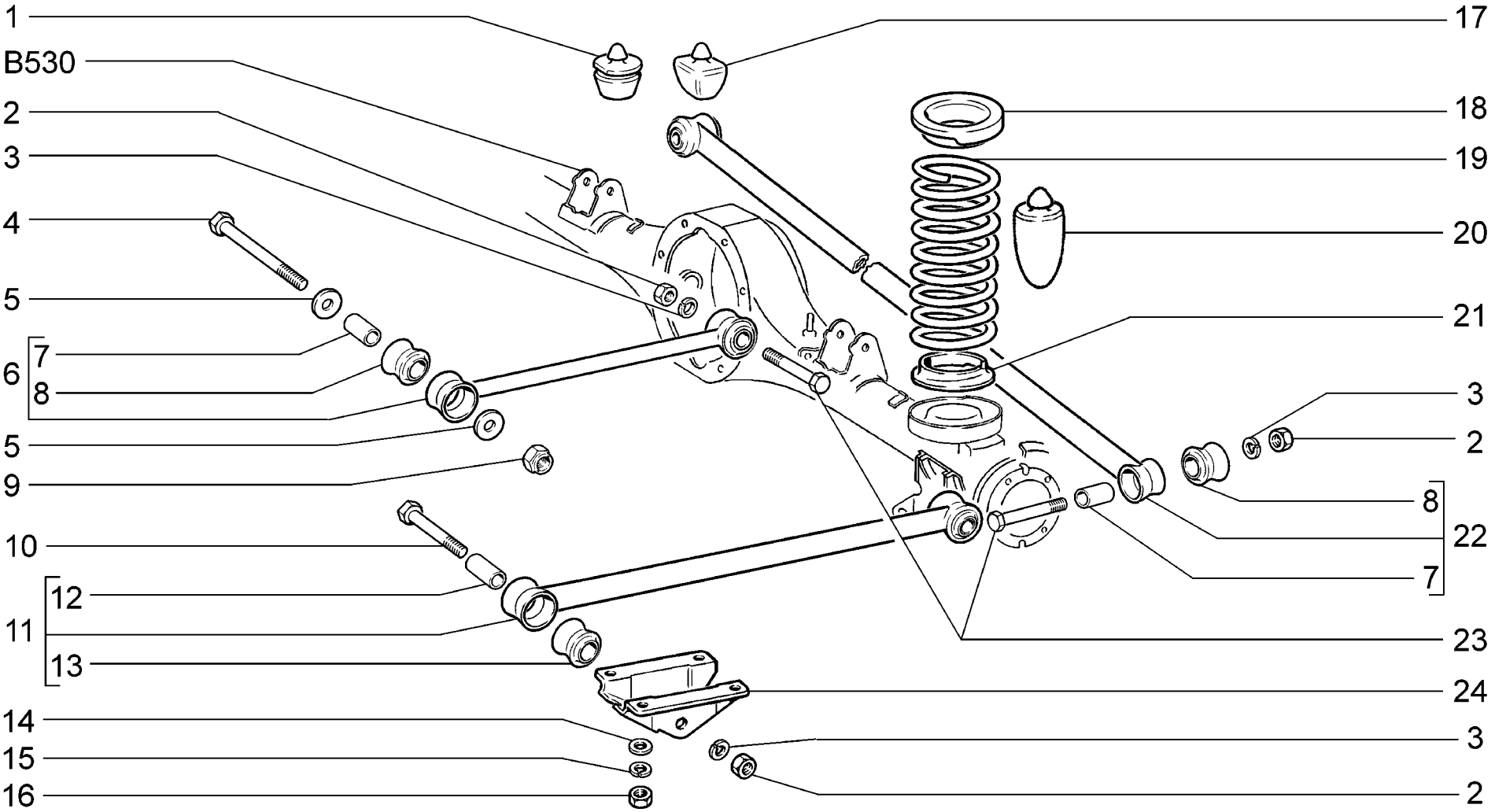

D300	**Подвеска задняя** **Rear suspension** **Suspension arrière** **Hinterradaufhängung** **Suspensión trasera**	**21214-20 (01)** **2131-41 (02)**

п. / It.	№ изв. / Notif. N.	Дата / Not.Data	Номер детали / Part N.	Применяемость / Application	Кол / QTY	RUS Наименование	GB Description	F Désignation	D Benennung	E Denominación
1			+21214-2912624-00	(40,41)	1	Буфер дополнительный	Buffer, supplementary	Butée élastique additionnelle	Zusatzdämpfergummi	Tope adicional
2			+00001-0061015-11		8	Гайка M12x1,25	Nut M12x1.25	Ecrou M12x1,25	Mutter M12x1,25	Tuerca M12x1,25
3			+00001-0005170-70		8	Шайба 12 пружинная	Spring washer 12	Rondelle élastique 12	Federscheibe 12	Arandela 12 elástica
4			+00001-0055422-21		2	Болт M12x1,25x160	Bolt M12x1.25x160	Boulon M12x1,25x160	Schraube M12x1,25x160	Tornillo M12x1,25x160
5			+00002-0491283-10		4	Шайба 12	Washer 12	Rondelle 12	Scheibe 12	Arandela 12
6			+21010-2919013-01		2	Штанга продольная верхняя	Longitudinal bar, upper	Barre longitudinale supérieure	Längslenker oben	Barra longitudinal
7			+21010-2919105-10		6	Втулка распорная	Spacer sleeve	Douille entretoise	Abstandshülse	Casquillo distanciador
8			+21010-2919108-10		6	Втулка верхней штанги	Bush, upper bar	Silentbloc de barre supérieure	Buchse	Casquillo
9			+00001-0061050-11		2	Гайка M12x1,25 самоконтрящаяся	Self-locking nut M12x1.25	Ecrou autofreiné M12x1,25	S.Mutter M12x1,25	Tuerca M12x1,25 autoblocante
10			+00001-0055414-21		4	Болт M12x1,25x80	Bolt M12x1.25x80	Boulon M12x1,25x80	Schraube M12x1,25x80	Tornillo M12x1,25x80
11			+21213-2919010-00 ~		2	Штанга продольная нижняя	Longitudinal bar, lower	Barre longitudinale inférieure	Längslenker unten	Barra longitudinal
11			+21213-2919010-01 ~		2	Штанга продольная нижняя	Longitudinal bar, lower	Barre longitudinale inférieure	Längslenker unten	Barra longitudinal
12			+21010-2919030-10		4	Втулка распорная	Spacer sleeve	Douille entretoise	Abstandshülse	Casquillo distanciador
13			+21010-2919042-10		4	Втулка нижней штанги	Bush, longitudinal bar	Silentbloc de barre inférieure	Längsstangenbuchse	Casquillo del vástago inferior
14			+00001-0026297-01	(01-30 ,31,130,151)(02)	8	Шайба 10	Washer 10	Rondelle 10	Scheibe 10	Arandela 10
15			+00001-0005168-70	(01-30 ,31,130,151)(02)	8	Шайба 10 пружинная	Spring washer 10	Rondelle élastique 10	Federscheibe 10	Arandela 10 elástica
16			+00001-0021647-11	(01-30 ,31,130,151)(02)	8	Гайка M10x1,25	Nut M10x1.25	Ecrou M10x1,25	Mutter M10x1,25	Tuerca M10x1,25
17			+21010-2912624-01	(01-30 ,31,130,151)(02)	1	Буфер дополнительный	Buffer, supplementary	Butée élastique additionnelle	Zusatzdämpfergummi	Tope adicional
18			+21010-2912652-10		2	Прокладка верхняя	Gasket, upper	Joint supérieur	Obere Dichtung	Junta superior
19			+21210-2912712-00 ~	(01)(02)	2	Пружина задней подвески	Rear suspension coil spring	Ressort de suspension arrière	Feder	Muelle de la suspensión trasera
19			+21210-2912712-01 ~	(01)	2	Пружина задней подвески	Rear suspension coil spring	Ressort de suspension arrière	Feder	Muelle de la suspensión trasera
20			+21010-2912622-00		2	Буфер задней подвески	Rear suspension buffer	Butée élastique de suspension arrière	Dämpfergummi	Tope de suspensión trasera
21			+21010-2912650-00		2	Прокладка нижняя	Gasket, lower	Joint inférieur	Untere Dichtung	Junta inferior
22			+21070-2919110-00 ~		1	Штанга поперечная	Transverse bar	Barre transversale	Panhardstab	Barra transversal
22			+21070-2919110-01 ~		1	Штанга поперечная	Transverse bar	Barre transversale	Panhardstab	Barra transversal
23			+00001-0055412-21		4	Болт M12x1,25x70	Bolt M12x1.25x70	Boulon M12x1,25x70	Schraube M12x1,25x70	Tornillo M12x1,25x70
24			+21010-2919088-00	(01-30 ,31,130,151)(02)	2	Кронштейн продольной штанги	Bracket, longitudinal bar	Support de barre longitudinale	Längsstangenträger	Soporte de varilla longitudinal

21210-2912712-00 x 2 ~ 21210-2912712-01 x 2

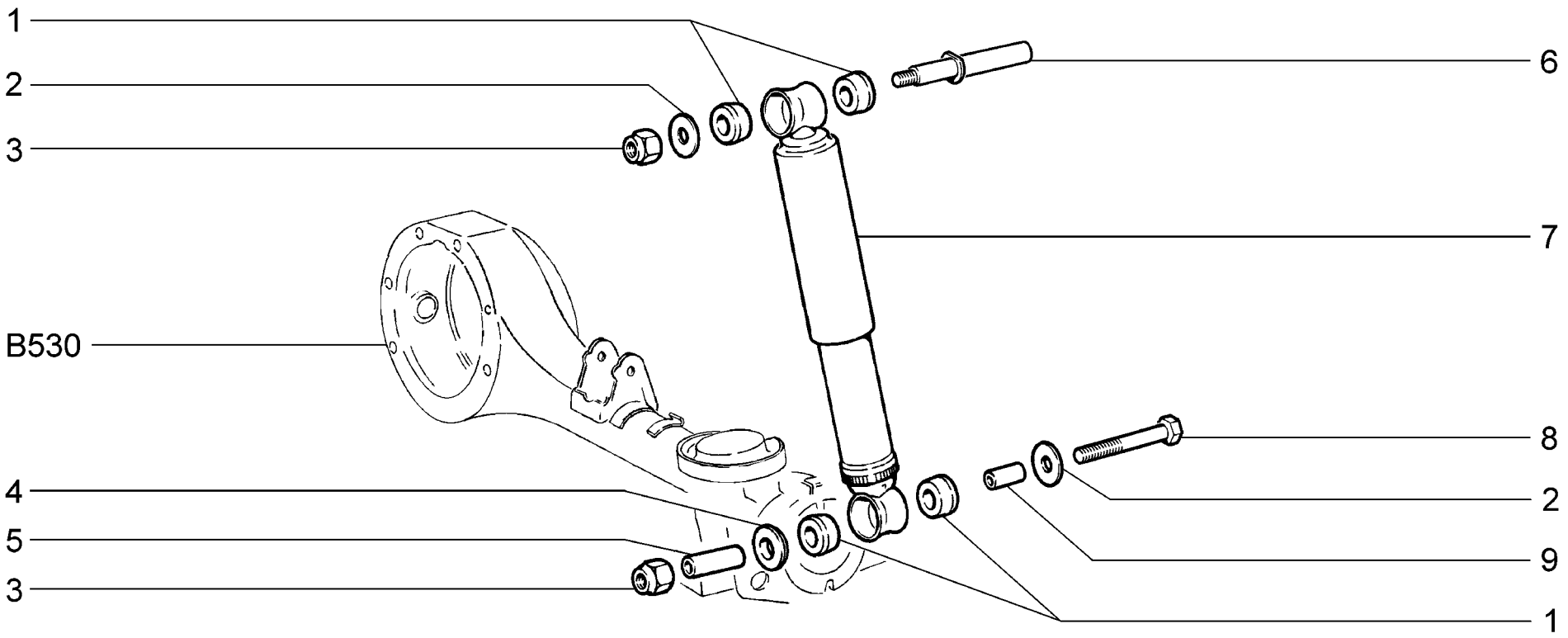

D310	**Амортизатор задней подвески** **Rear suspension shock absorber** **Amortisseur de suspension arrière** **Hinterachsstoßfänger** **Amortiguador de Suspensión trasera**	**21214-20 (01)** **2131-41 (02)**

п. / It.	№ изв. / Notif. N.	Дата / Not.Data	Номер детали / Part N.	Применяемость / Application	Кол / QTY	RUS Наименование	GB Description	F Désignation	D Benennung	E Denominación
1			+21010-2906231-00		8	Подушка амортизатора	Shock absorber mounting rubber	Bloc élastique de fixation d'amortisseur	Stoßdämpferlagerung	Tope del amortiguador
2			+21010-2915544-01		4	Шайба	Washer	Rondelle	Scheibe	Arandela
3			+00001-0061050-11		4	Гайка М12х1,25 самоконтрящаяся	Self-locking nut M12x1.25	Ecrou autofreiné M12x1,25	S.Mutter M12x1,25	Tuerca M12x1,25 autoblocante
4			+21210-2915547-00		2	Шайба дистанционная	Distance washer	Rondelle entretoise	Distanzhülse	Arandela distancial
5			+21010-2915550-00		2	Втулка дистанционная	Distance washer	Douille entretoise	Distanzhülse	Casquillo distanciador
6			+21210-2915556-00		2	Палец крепления амортизатора	Securing pin, shock absorber	Doigt de fixation d'amortisseur	Befestigungsbolzen Stoßdämpfer	Perno de fijación del amortiguador
7			+21200-2915006-00 ~	(02)	2	Амортизатор задней подвески	Rear suspension shock absorber	Amortisseur arrière	Stoßdämpfer, hinten	Amortiguador de suspensión trasera
7			+21210-2915006-04 ~	(01)(02)	2	Амортизатор задней подвески	Rear suspension shock absorber	Amortisseur arrière	Stoßdämpfer, hinten	Amortiguador de suspensión trasera
8			+00001-0055421-21		2	Болт М12х1,25х150	Bolt M12x1.25x150	Boulon M12x1,25x150	Schraube M12x1,25x150	Tornillo M12x1,25x150
9			+21010-2915546-00		2	Втулка распорная	Spacer sleeve	Douille entretoise	Abstandshülse	Casquillo espaciador

21210-2915006-04 x 2 ~ 21200-2915006-00 x 2

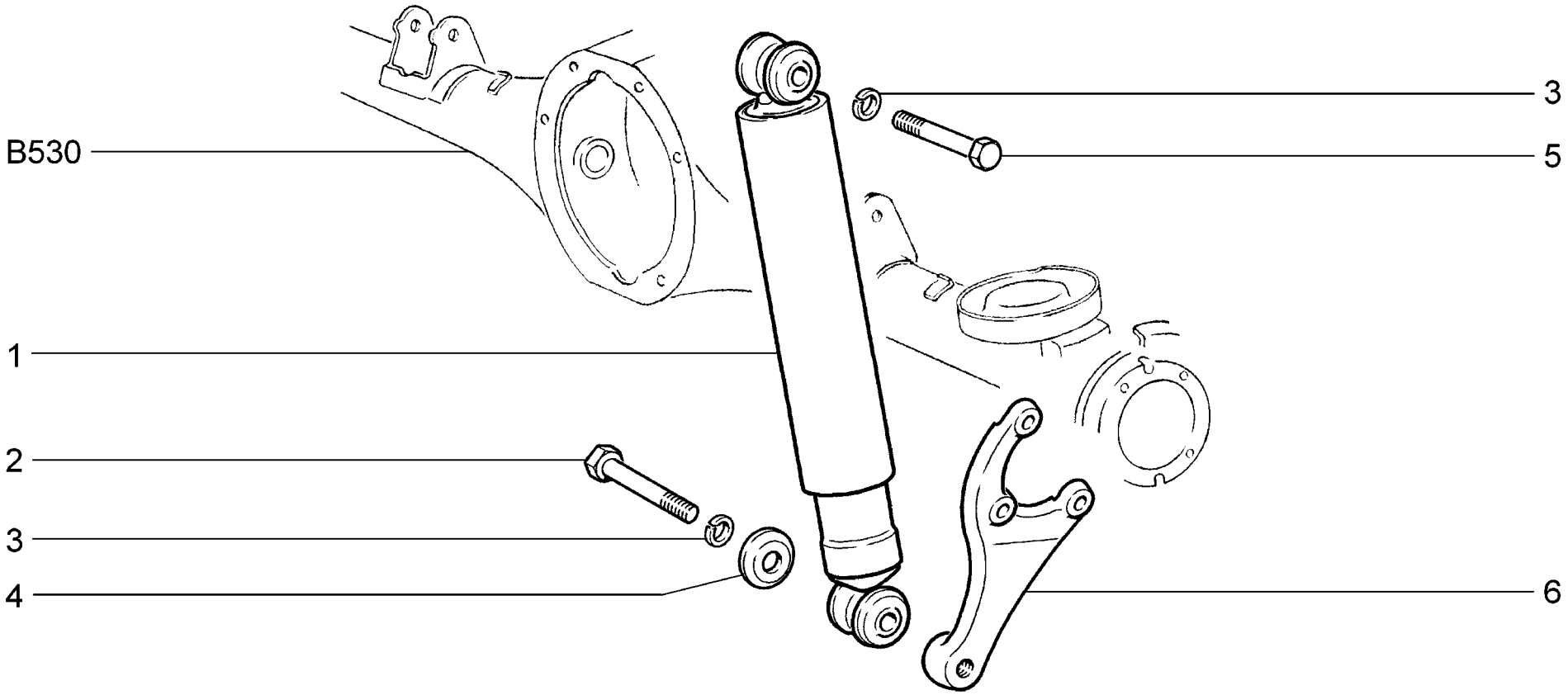

D311	**(40,41)** **Амортизатор задней подвески** **Rear suspension shock absorber** **Amortisseur de suspension arrière** **Hinterachsstoßfänger** **Amortiguador de Suspensión trasera**	**21214-20**

п. / It.	№ изв. / Notif. N.	Дата / Not.Data	Номер детали / Part N.	Применяемость / Application	Кол / QTY	RUS Наименование	GB Description	F Désignation	D Benennung	E Denominación
1			+21214-2915004-00		2	Амортизатор задней подвески	Rear suspension shock absorber	Amortisseur arrière	Stoßdämpfer, hinten	Amortiguador de suspensión trasera
2			+00001-0055410-21		2	Болт M12x1,25x60	BoltM12x1.25x60	BoulonM12x1,25x60	SchraubeM12x1,25x60	Tornillo M12x1,25x60
3			+00001-0005170-70		4	Шайба 12 пружинная	Spring washer 12	Rondelle élastique 12	Federscheibe 12	Arandela 12 elástica
4			+21010-2915544-01		2	Шайба	Washer	Rondelle	Scheibe	Arandela
5			+00001-0055409-31		2	Болт M12x1,25x55	BoltM12x1.25x55	BoulonM12x1,25x55	SchraubeM12x1,25x55	Tornillo M12x1,25x50
6			21230-2915560-00	~	1	Кронштейн крепления амортизатора правый	Shock absorber fastening bracket,RH	Support de fixation de l'amortisseur droit	Rechter Stoßdämpferhalter	Soporte de fijación del amortiguador derecho
6			+21230-2915560-01	~	1	Кронштейн крепления амортизатора правый	Shock absorber fastening bracket,RH	Support de fixation de l'amortisseur droit	Rechter Stoßdämpferhalter	Soporte de fijación del amortiguador derecho
6			21230-2915561-00	~	1	Кронштейн крепления амортизатора левый	Shock absorber fastening bracket,LH	Support de fixation de l'amortisseur gauche	Linker Stoßdämpferhalter	Soporte de fijación del amortiguador izquierdo
6			+21230-2915561-01	~	1	Кронштейн крепления амортизатора левый	Shock absorber fastening bracket, LH	Support de fixation de l'amortisseur gauche	Linker Stoßdämpferhalter	Soporte de fijación del amortiguador izquierdo

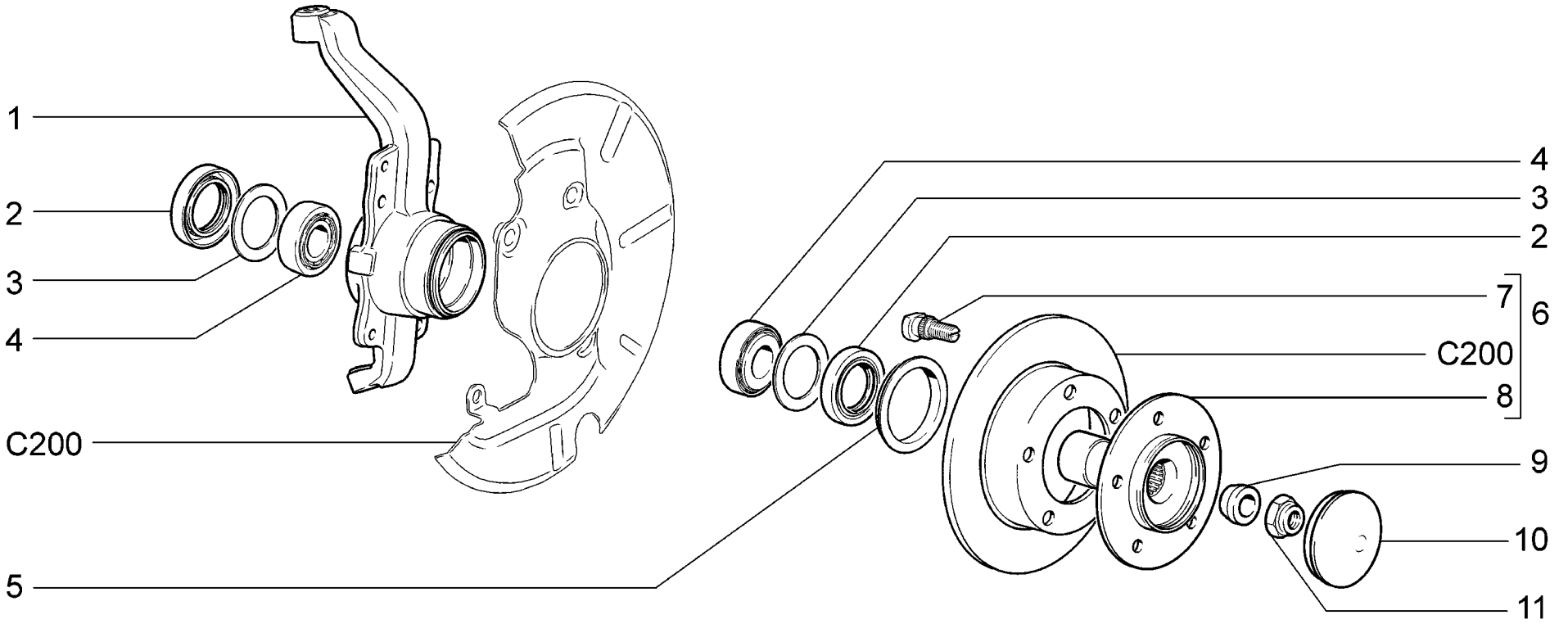

D400	**Кулаки поворотные и ступицы** **Steering knuckles and hubs** **Pivots et moyeux** **Achsschenkel und Naben** **Manguetas y cubos**	**21214-20** **2131-41**

п. / It.	№ изв. / Notif. N.	Дата / Not.Data	Номер детали / Part N.	Применяемость / Application	Кол / QTY	RUS Наименование	GB Description	F Désignation	D Benennung	E Denominación
1			+21210-3001014-10		1	Кулак поворотный правый	Stub axle, RH	Pivot D	Achsschenkel, rechts	Muñón de rotación der.
1			+21210-3001015-10		1	Кулак поворотный левый	Stub axle, LH	Pivot G	Achsschenkel, links	Muñón de rotación izq.
1			+21230-3001014-00	(40,41)	1	Кулак поворотный правый	Stub axle, RH	Pivot D	Achsschenkel, rechts	Muñón de rotación der.
1			+21230-3001015-00	(40,41)	1	Кулак поворотный левый	Stub axle, LH	Pivot G	Achsschenkel, links	Muñón de rotación izq.
2			+21210-3103038-00		4	Сальник	Oil seal	Garniture d'étanchéité	Dichtring	Retén
3			+21210-3103034-00		4	Кольцо сальника	Ring, oil seal	Bague de garniture d'étanchéité	Ring	Anillo de retén
4			+21210-3103020-10 ~		4	Подшипник ступицы	Hub bearing	Roulement de moyeu	Radlager	Rodamiento del cubo
4			+21210-3103020-11 ~		4	Подшипник ступицы	Hub bearing	Roulement de moyeu	Radlager	Rodamiento del cubo
5			+21210-3001045-00		2	Кожух наружный	Outer guard ring	Carter extérieur	Abdeckung	Funda exterior
6			+21230-3103011-00		2	Ступица переднего колеса	Hub, front roadwheel	Moyeu de roue avant	Vorderradnabe	Cubo de rueda delantera
7			+21210-3103039-00		10	Болт	Bolt	Boulon	Schraube	Tornillo
8			+21230-3103014-00		2	Ступица переднего колеса	Hub, front roadwheel	Moyeu de roue avant	Vorderradnabe	Cubo de rueda delantera
9			+21210-3103078-00		2	Втулка	Bush	Douille	Buchse	Casquillo
10			+21210-3103065-00		2	Колпак ступицы колеса	Wheel hub cover	Couvre-moyeu	Radnabenkappe	Casquete del cubo rueda
11			+00001-0040441-71		2	Гайка M18x1,5	Nut M18x1.5	Ecrou M18x1,5	Mutter M18x1,5	Tuerca M18x1,5

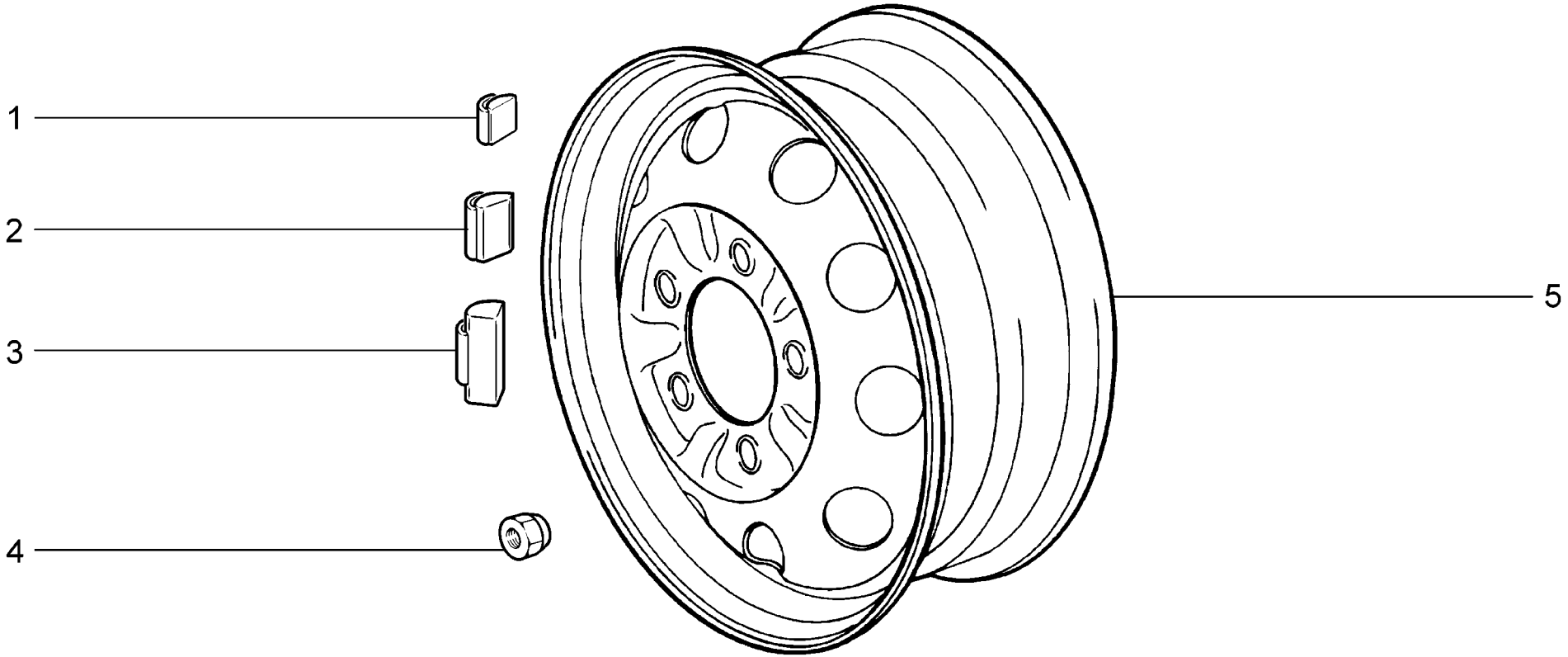

D410	**Колеса** **Wheels** **Roues** **Räder** **Ruedas**	**21214-20** **2131-41**

п. / It.	№ изв. / Notif. N.	Дата / Not.Data	Номер детали / Part N.	Применяемость / Application	Кол / QTY	RUS Наименование	GB Description	F Désignation	D Benennung	E Denominación
1			+11180-3101301-00 ^	(151)	10*	Грузик балансировочный 5г	Balance weight, 5 g	Masse d'équilibrage 5 g	Ausgleichgewicht 5 g	Contrapeso 5 gr.
1			+21080-3101308-00 ^		10*	Грузик балансировочный 5 г	Balance weight, 5 g	Masse d'équilibrage 5 g	Ausgleichgewicht 5 g	Contrapeso 5 gr.
2			+21080-3101301-00 ^		10*	Грузик балансировочный 10 г	Balance weight, 10 g	Masse d'équilibrage 10 g	Ausgleichgewicht 10 g	Contrapeso 10 gr.
3			+11180-3101302-00 ^	(151)	10*	Грузик балансировочный 10г	Balance weight, 10 g	Masse d'équilibrage 10 g	Ausgleichgewicht 10 g	Contrapeso 10 gr.
3			+11180-3101303-00 ^	(151)	10*	Грузик балансировочный 15г	Balance weight, 15 g	Masse d'équilibrage 15 g	Ausgleichgewicht 15 g	Contrapeso 15 gr.
3			+11180-3101304-00 ^	(151)	10*	Грузик балансировочный 20г	Balance weight, 20 g	Masse d'équilibrage 20 g	Ausgleichgewicht 20 g	Contrapeso 20 gr.
3			+11180-3101306-00 ^	(151)	10*	Грузик балансировочный 25г	Balance weight, 25 g	Masse d'équilibrage 25 g	Ausgleichgewicht 25 g	Contrapeso 25 gr.
3			+11180-3101307-00 ^	(151)	20*	Грузик балансировочный 30г	Balance weight, 30 g	Masse d'équilibrage 30 g	Ausgleichgewicht 30 g	Contrapeso 30 gr.
3			+11180-3101308-00 ^	(151)	20*	Грузик балансировочный 35г	Balance weight, 35 g	Masse d'équilibrage 35 g	Ausgleichgewicht 35 g	Contrapeso 35 gr.
3			+11180-3101309-00 ^	(151)	20*	Грузик балансировочный 40г	Balance weight, 40 g	Masse d'équilibrage 40 g	Ausgleichgewicht 40 g	Contrapeso 40 gr.
3			+11180-3101310-00 ^	(151)	20*	Грузик балансировочный 45г	Balance weight, 45 g	Masse d'équilibrage 45 g	Ausgleichgewicht 45 g	Contrapeso 45 gr.
3			+11180-3101311-00 ^	(151)	10*	Грузик балансировочный 50г	Balance weight, 50 g	Masse d'équilibrage 50 g	Ausgleichgewicht 50 g	Contrapeso 50 gr.
3			+11180-3101312-00 ^	(151)	10*	Грузик балансировочный 55г	Balance weight, 55 g	Masse d'équilibrage 55 g	Ausgleichgewicht 55 g	Contrapeso 55 gr.
3			+11180-3101313-00 ^	(151)	10*	Грузик балансировочный 60г	Balance weight, 60 g	Masse d'équilibrage 60 g	Ausgleichgewicht 60 g	Contrapeso 60 gr.
3			+21080-3101302-00 ^		10*	Грузик балансировочный 20 г	Balance weight, 20 g	Masse d'équilibrage 20 g	Ausgleichgewicht 20 g	Contrapeso 20 gr.
3			+21080-3101303-00 ^		20*	Грузик балансировочный 30 г	Balance weight, 30 g	Masse d'équilibrage 30 g	Ausgleichgewicht 30 g	Contrapeso 30 gr.
3			+21080-3101304-00 ^		20*	Грузик балансировочный 40 г	Balance weight, 40 g	Masse d'équilibrage 40 g	Ausgleichgewicht 40 g	Contrapeso 40 gr.
3			+21080-3101306-00 ^		10*	Грузик балансировочный 50 г	Balance weight, 50 g	Masse d'équilibrage 50 g	Ausgleichgewicht 50 g	Contrapeso 50 gr.
3			+21080-3101307-00 ^		10*	Грузик балансировочный 60 г	Balance weight, 60 g	Masse d'équilibrage 60 g	Ausgleichgewicht 60 g	Contrapeso 60 gr.
3			+21080-3101309-00 ^		10*	Грузик балансировочный 15 г	Balance weight, 15 g	Masse d'équilibrage 15 g	Ausgleichgewicht 15 g	Contrapeso 15 gr.
3			+21080-3101310-00 ^		10*	Грузик балансировочный 25 г	Balance weight, 25 g	Masse d'équilibrage 25 g	Ausgleichgewicht 25 g	Contrapeso 25 gr.
3			+21080-3101311-00 ^		20*	Грузик балансировочный 35 г	Balance weight, 35 g	Masse d'équilibrage 35 g	Ausgleichgewicht 35 g	Contrapeso 35 gr.
3			+21080-3101312-00 ^		20*	Грузик балансировочный 45 г	Balance weight, 45 g	Masse d'équilibrage 45 g	Ausgleichgewicht 45 g	Contrapeso 45 gr.
3			+21080-3101313-00 ^		10*	Грузик балансировочный 55 г	Balance weight, 55 g	Masse d'équilibrage 55 g	Ausgleichgewicht 55 g	Contrapeso 55 gr.
4			+21210-3101040-00		20	Гайка колеса	Nut, roadwheel	Ecrou de roue	Radmutter	Tuerca de la rueda
5			+21214-3101015-00		5	Колесо	Road wheel	Jante	Rad	Rueda

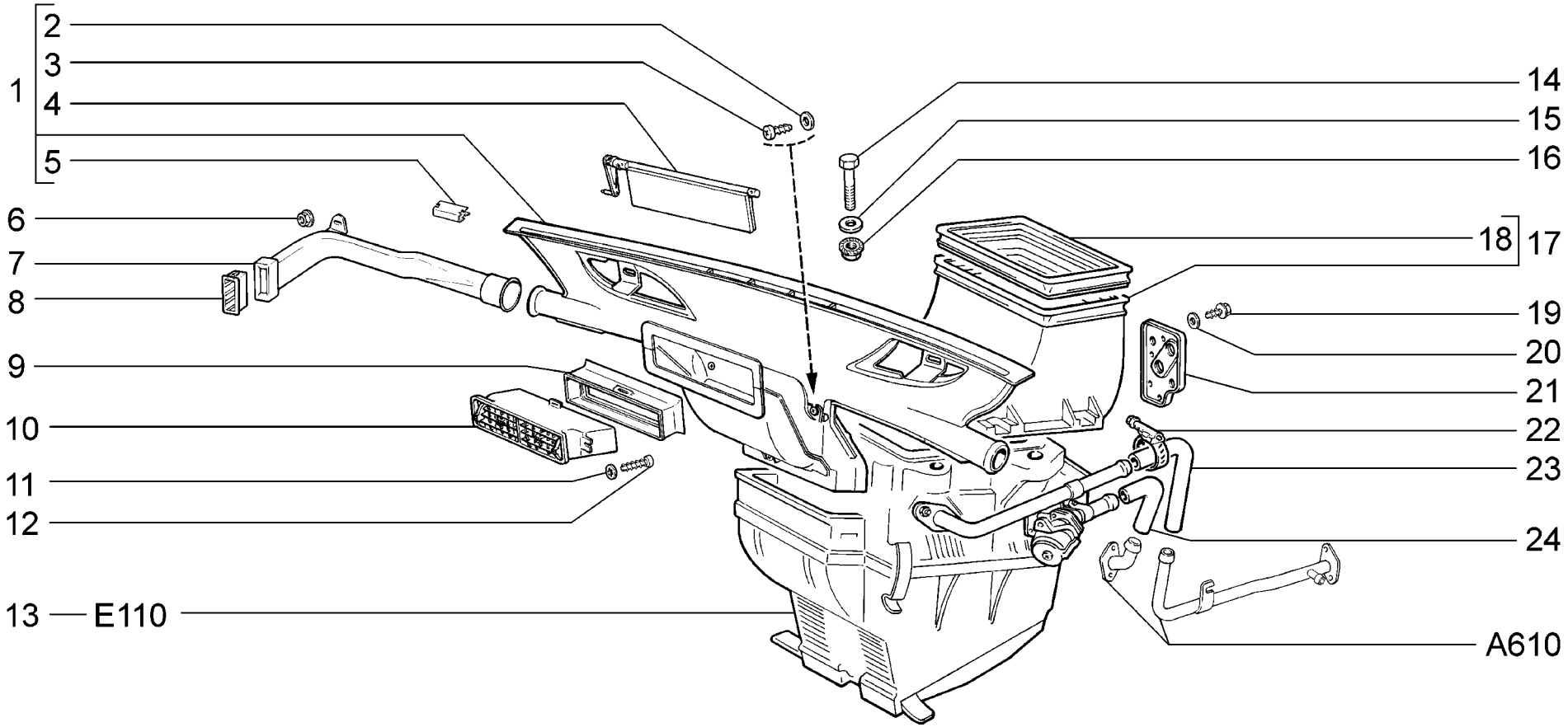

E100	**Система вентиляции и отопления** **Heating and ventilation system** **Chauffage-ventilation** **Heizungs- und Lüftungsanlage** **Sistema de ventilación y de calefacción**	**21214-20** **2131-41**

п. / It.	№ изв. / Notif. N.	Дата / Not.Data	Номер детали / Part N.	Применяемость / Application	Кол / QTY	RUS Наименование	GB Description	F Désignation	D Benennung	E Denominación
1			+21213-8102120-00		1	Воздуховод вентиляции	Air duct, ventilation system	Conduit d'air de ventilation	Luftleitung	Conducto aire de ventilación
2			+00001-0005192-01		3	Шайба 4	Washer 4	Rondelle 4	Scheibe 4	Arandela 4
3			+00001-0076690-01		3	Винт самонарезающий	Self-tapping screw	Vis taraudeuse	Blechschraube	Tornillo autorroscante
4			+21213-8102100-00		1	Заслонка	Flap	Volet d'air	Klappe	Compuerta
5			+00001-0041843-71		2	Скоба	Clip	Etrier	Bügel	Grapa
6			+00001-0038318-01		2	Гайка М5 с зубчатым буртиком	Toothed collar nut M5	Ecrou M5 à collet denté	Zahnbundmutter M5	Tuerca M5 de collar dentado
7			+21213-8108030-00		1	Воздуховод правый	Air duct, RH	Conduit d'air D	Luftleitung rechts	Conducto aire der.
7			+21213-8108031-00		1	Воздуховод левый	Air duct, LH	Conduit d'air G	Luftleitung links	Conducto aire izq.
8			+21213-8108062-00		1	Сопло правое	RH vent nozzle	Buse D	Düse rechts	Aireador der.
8			+21213-8108063-00		1	Сопло левое	LH vent nozzle	Buse G	Düse links	Aireador izq.
9			21213-8104098-00		1	Уплотнитель	Grommet	Joint d'étanchéité	Dichtung	Empaquetadura
10			+21080-8104090-00		1	Сопло центральное	Centre facia vent nozzle	Aérateur central	Mitteldüse	Aireador central
11			+00001-0025991-70		2	Шайба 5 стопорная	Lock washer 5	Rondelle d'arrêt 5	Sicherungsscheibe 5	Arandela 5 de fijación
12			+00001-0076700-01		2	Винт самонарезающий	Self-tapping screw	Vis taraudeuse	Blechschraube	Tornillo autorroscante
13			+21213-8101012-00		1	Отопитель в сборе	Heater unit assy	Appareil de chauffage complet	Heizgerät komplett	Calefactor en conjunto
14			+00001-0009032-21		4	Болт М6х40	Bolt M6x40	Boulon M6x40	Schraube M6x40	Tornillo M6x40
15			+00001-0026437-01		4	Шайба 6	Washer 6	Rondelle 6	Scheibe 6	Arandela 6
16			+00001-0038321-01		4	Гайка М6 с зубчатым буртиком	Toothed collar nut M6	Ecrou M6 à collet denté	Zahnbundmutter M6	Tuerca M6 de collar dentado
17			+21210-8101400-00		1	Воздухозаборник отопителя	Plegnum chamber, heater	Boîtier d'arrivée d'air	Luftkasten	Toma aire de calefactor
18			+21210-8101414-00		1	Уплотнитель	Grommet	Joint d'étanchéité	Dichtung	Empaquetadura
19			+00001-0051861-01		2	Винт 4.9х12 самонарезающий	Self-tapping screw 4.9x12	Vis 4.9x12 taraudeuse	Blechschraube 4.9x12	Tornillo 4.9x12 autorroscante
20			+00001-0026381-01		2	Шайба 5	Washer 5	Rondelle 5	Scheibe 5	Arandela 5
21			+21212-8101210-00		1	Уплотнитель труб	Grommet	Joint d'étanchéité des tubes	Dichtung f. Rohre	Goma de tubos
22			+21080-1300080-60		4	Хомут винтовой	Screw-type clip	Collier à vis	Schraubenschelle	Abrazadera elicoidal
23			+21214-8101204-00		1	Шланг отводящий	Return hose	Tuyau de départ	Auslaufleitung	Manguera de salida
24			+21210-8101200-00		1	Шланг подводящий	Supply hose	Tuyau d'arrivée	Zulaufschlauch	Manguera de entrada

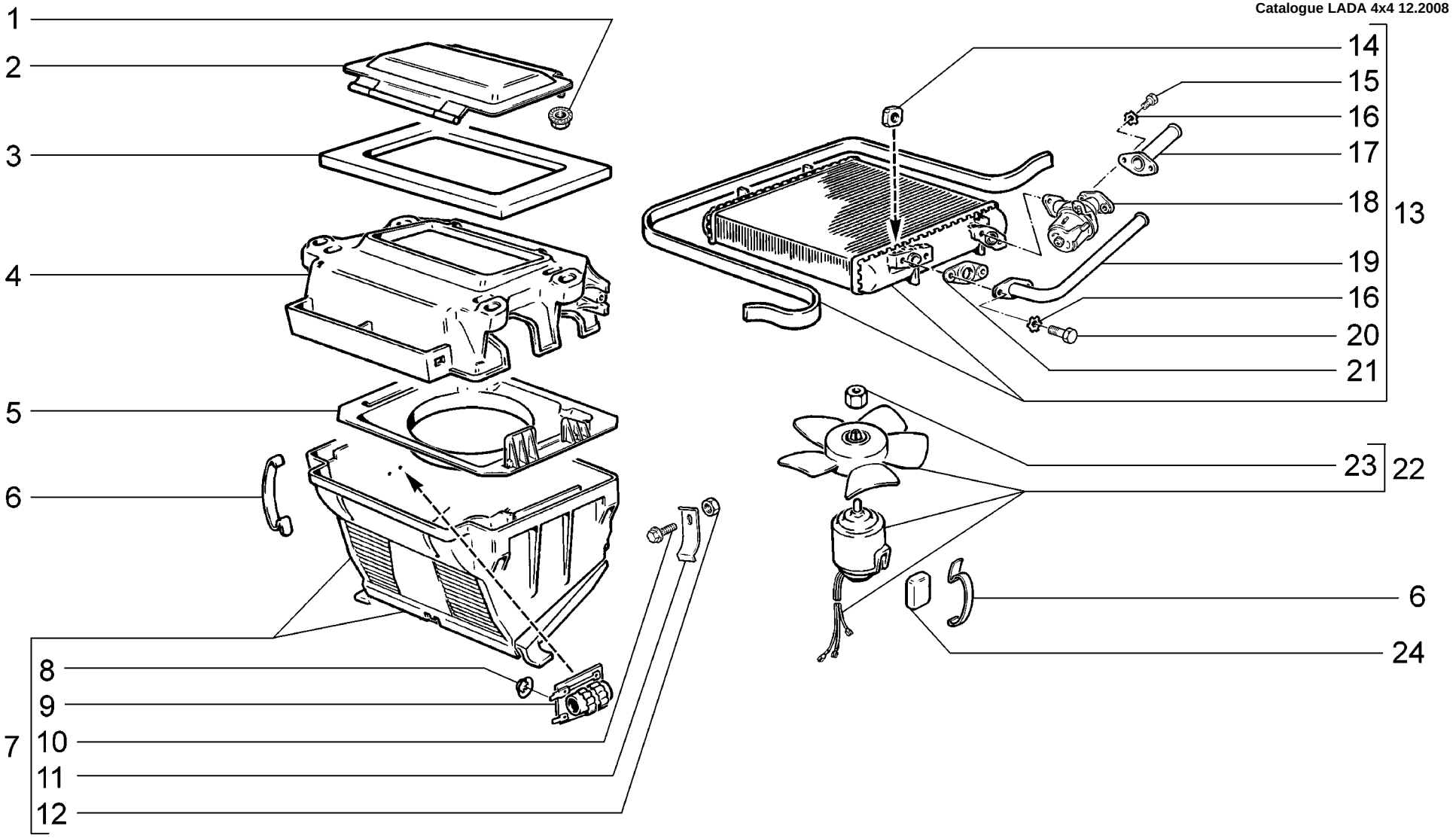

E110	**Отопитель** **Heater** **Bloc de chauffage-ventilation** **Heizgerät** **Calefactor**	**21214-20** **2131-41**

п. / It.	№ изв. / Notif. N.	Дата / Not.Data	Номер детали / Part N.	Применяемость / Application	Кол / QTY	RUS Наименование	GB Description	F Désignation	D Benennung	E Denominación
1			+00001-0038318-01		2	Гайка М5 с зубчатым буртиком	Toothed collar nut M5	Ecrou M5 à collet denté	Zahnbundmutter M5	Tuerca M5 de collar dentado
2			+21210-8101350-00		1	Крышка отопителя верхняя	Upper cover, heater unit	Couvercle d'appareil de chauffage supérieur	Heizungsdeckel	Tapa de calefactor superior
3			+21061-8101195-00		1	Прокладка крышки	Gasket	Joint de couvercle	Kühlerzargendichtung	Junta de la cubierta
4			+21010-8101020-10		1	Кожух радиатора отопителя	Heater radiator cowling	Carter de radiateur d'appareil de chauffage	Kühlerzarge	Cubierta del radiador
5			+21010-8101140-00		1	Кожух вентилятора	Fan cowl	Capot de ventilateur	Gebläsegehäuse	Cubierta del ventilador
6			+21010-8101110-00		6	Скоба	Clamp	Etrier	Klammer	Grapa
7			+21213-8101094-00		1	Кожух вентилятора	Fan cowl	Capot de ventilateur	Lüftungskasten	Cubierta del ventilador
8			+00001-0041950-76		2	Шайба 4 пружинная	Spring washer 4	Rondelle élastique 4	Federring 4	Arandela 4 elástica
9			+21050-8101081-00	~	1	Резистор электровентилятора	Resistor, fan	Résistance de ventilateur électrique	Zusatzwiderstand	Resistor de ventilador eléctrico
9			+21050-8101081-04	~	1	Резистор электровентилятора	Resistor, fan	Résistance de ventilateur électrique	Zusatzwiderstand	Resistor de ventilador eléctrico
10			+00001-0038364-21		2	Болт М6х16 с зубчатым буртиком	Toothed collar bolt M6x16	Boulon M6x16 à collet denté	Zahnbundschraube M6x16	Tornillo M6x16 de collar dentado
11			+21010-8101105-00		2	Пружина	Spring	Ressort	Feder	Muelle
12			+00001-0007259-11		2	Гайка М6 низкая	Thin nut M6	Ecrou bas M6	Flachmutter M6	Tuerca M6 baja
13			+21210-8101050-10		1	Радиатор отопителя	Heater radiator	Radiateur de chauffage	Heizungsradiator	Radiador del calefactor
14			+00001-0040893-01		4	Гайка М6 квадратная	Nut M6, square	Ecrou carré M6	Vierkantenmutter M6	Tuerca M6 cuadrada
15			+00001-0009020-21		2	Болт М6х12	Bolt M6x12	Boulon M6x12	Schraube M6x12	Tornillo M6x12
16			00001-0006154-71		6	Шайба 6 стопорная	Retainer washer 6	Rondelle d'arrêt 6	Zahnscheibe 6	Arandela 6 de fijación
17			+21210-8101328-00		1	Труба впускная радиатора	Inlet pipe, radiator	Tube d'entrée de radiateur	Einlaufrohr	Tubo de admisión
18			+21010-8101150-00		1	Кран отопителя	Tap, heater	Robinet de chauffage	Heizungshahn	Válvula del calefactor
19			+21210-8101320-00		1	Труба выпускная радиатора	Outlet pipe, radiator	Tube de sortie de radiateur	Auslaufrohr	Tubo de salida
20			+00001-0009022-21		4	Болт М6х16	Bolt M6x16	Boulon M6x16	Schraube M6x16	Tornillo M6x16
21			+21010-8101332-10		3	Прокладка	Gasket	Joint	Dichtung	Junta
22			+21010-8101078-01	~	1	Электродвигатель с вентилятором	Cooling fan and motor	Moteur électrique avec ventilateur	E-Motor mit Heizgebläse	Motor con turbina
22			+21050-8101078-00	~	1	Электродвигатель с вентилятором	Cooling fan and motor	Moteur électrique avec ventilateur	E-Motor mit Heizgebläse	Motor con turbina
23			+21010-8101134-00		1	Гайка	Nut	Ecrou	Mutter	Tuerca
24			+21010-8101136-00		2	Подушка	Mounting rubber	Coussinet	Gummikissen	Casquillo elástico

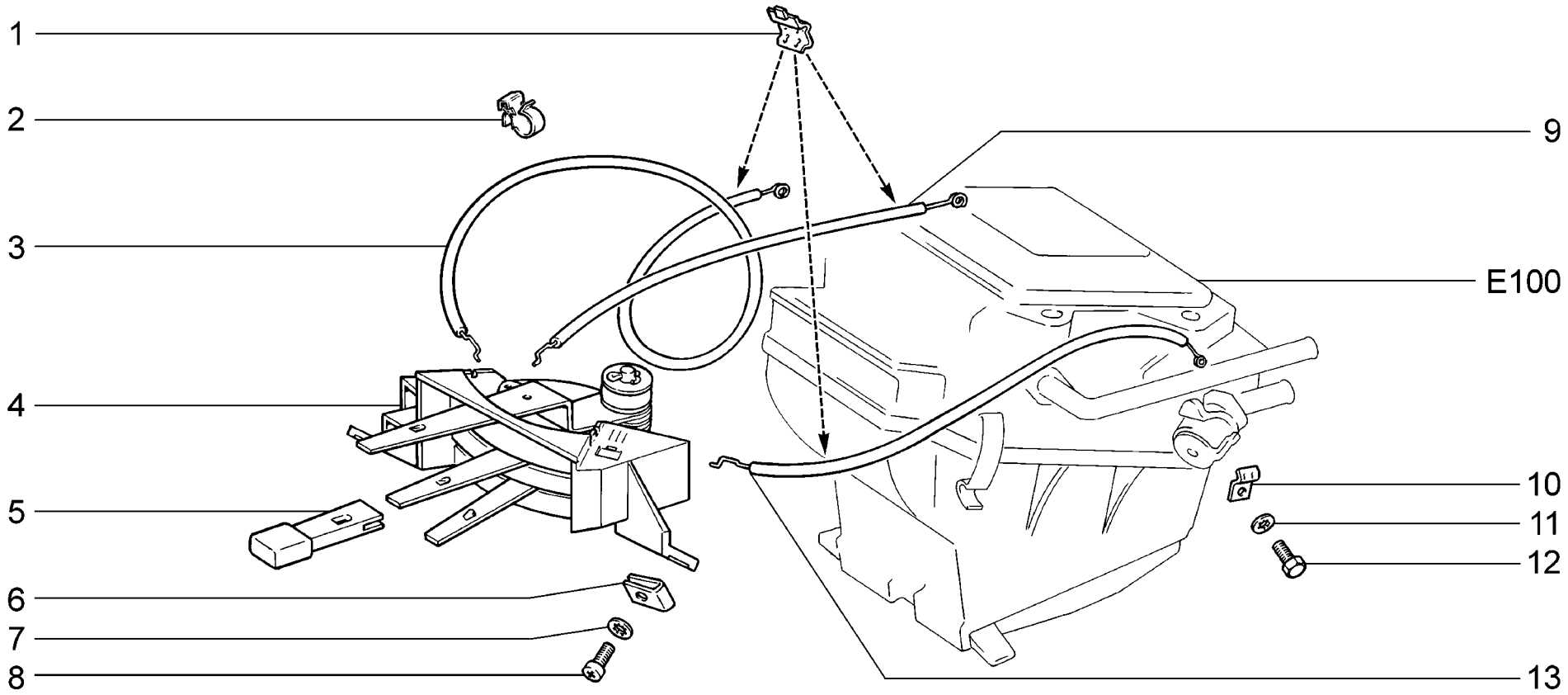

E120	**Управление вентиляцией и отоплением** **Heating and ventilation control** **Commande de chauffage-ventilation** **Steuerung für Heizung und Lüftung** **Comando de ventilación y de calefacción**	**21214-20** **2131-41**

п. / It.	№ изв. / Notif. N.	Дата / Not.Data	Номер детали / Part N.	Применяемость / Application	Кол / QTY	RUS Наименование	GB Description	F Désignation	D Benennung	E Denominación
1			+21080-8109135-00		5	Скоба	Clip	Etrier	Bügel	Grapa
2			+21010-3724322-00		1	Скоба	Clamp	Etrier	Klammer	Grapa
3			21080-8109164-01		1	Трос заслонки обогрева ног	Flap control cable, footwell	Câble de volet de chauffage des pieds	Fußraum-Heizklappe-Seilzug	Tirante de mariposa
4			+21213-8109020-00		1	Рычаги управления отопителем	Heater control levers	Leviers de commande de chauffage	Reglerhebel f. Heizung	Palancas de mando del calefactor
5			+21050-8109044-00		3	Рукоятка рычага	Knob	Manette de levier	Schalthebelgriff	Empuñadura de palanca
6			+21010-8109143-00		2	Гайка пружинная	Spring nut	Bride à ressort	Federmutter	Tuerca elástica
7			00001-0026055-71		2	Шайба 8 стопорная	Lock washer 8	Rondelle d'arrêt 8	Sicherungsscheibe 8	Arandela 8 de fijación
8			+21030-8109142-00		2	Винт самонарезающий	Self-tapping screw	Vis taraudeuse	Blechschraube	Tornillo autorroscante
9			+21213-8109121-00		1	Трос впускной заслонки	Control cable, air intake flap	Câble de volet d'admission	Betätigung Starterklappe	Tirante de mariposa de entrada
10			+21010-8109140-00		1	Скоба	Clip	Etrier	Bügel	Grapa
11			00001-0026051-71		1	Шайба 4 стопорная	Lock washer 4	Rondelle d'arrêt 4	Sicherungsscheibe 4	Arandela 4 de fijación
12			+00001-0004445-11		1	Болт M4x10	Bolt M4x10	Boulon M4x10	Schraube M4x10	Tornillo M4x10
13			+21210-8109120-00		1	Трос управления краном	Tap control cable	Câble de commande de robinet	Seilzug Heizungshahn	Cable de mando del grifo

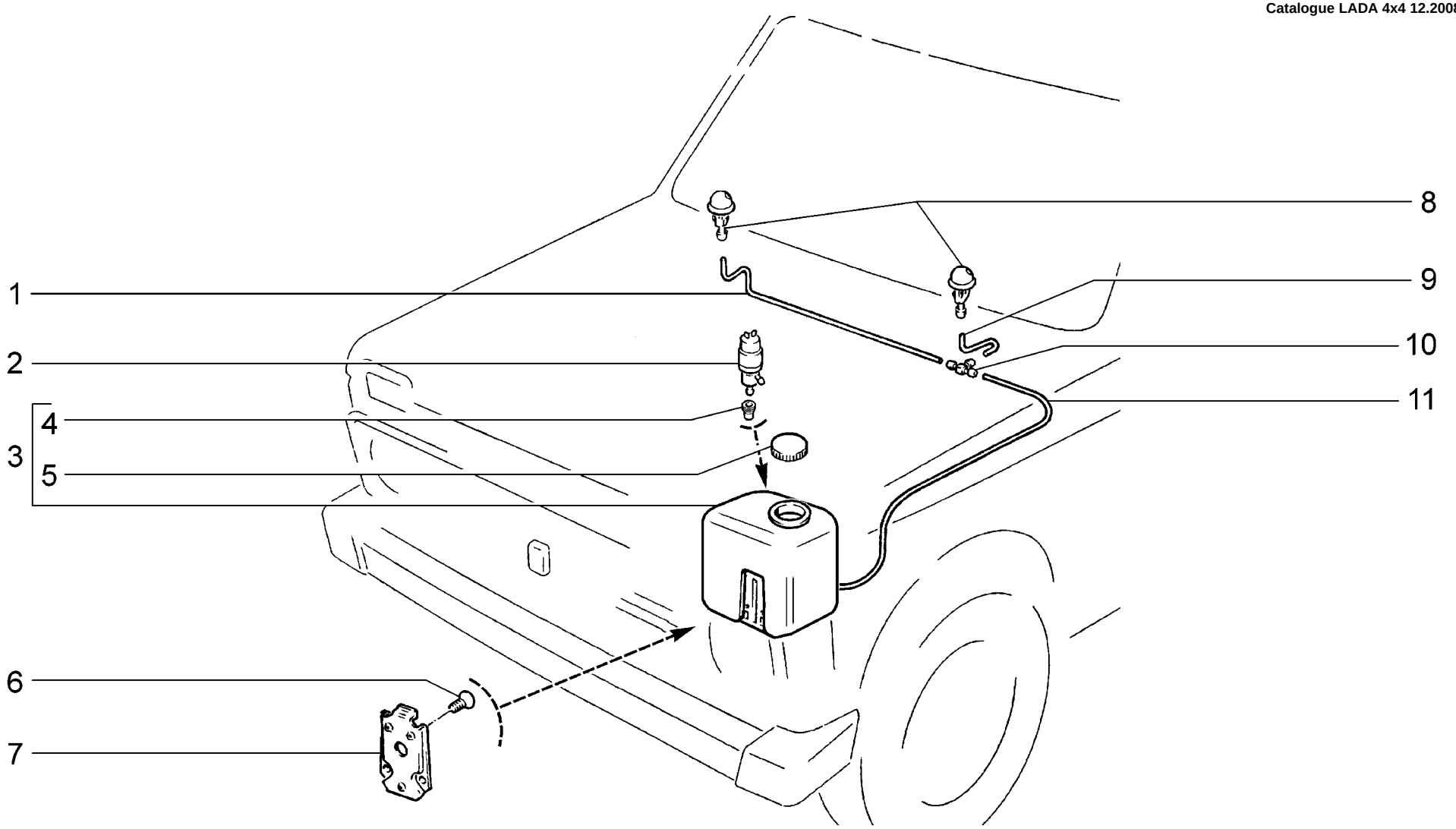

E200	**Омыватель ветрового стекла** **Windscreen washer** **Lave-glace du pare-brise** **Windschutzscheibenwäscher** **Lavaparabrisas**	**21214-20** **2131-41**

п. / It.	№ изв. / Notif. N.	Дата / Not.Data	Номер детали / Part N.	Применяемость / Application	Кол / QTY	RUS Наименование	GB Description	F Désignation	D Benennung	E Denominación
1			21010-5208106-00		1	Шланг 710 мм	Hose 710 mm	Tuyau 710 mm	Schlauch 710 mm	Manguera 710 mm
2			+21080-5208009-20		1	Насос омывателя	Washer pump	Pompe de lave-glace	Pumpe f. Waschbehälter	Bomba del lavador
3			+21213-5208102-20		1	Бачок омывателя	Washer fluid container	Réservoir de lave-glace	Waschbehälter	Depósito de lavaparabrisas
4			+21080-5208458-00		1	Уплотнитель	Seal	Joint d'étanchéité	Dichtung	Empaquetadura
5			+21080-5208422-10		1	Крышка бачка	Cap	Couvercle de réservoir	Deckel	Tapa de depósito
6			+00001-0032992-01		3	Винт M5x12	Screw M5x12	Vis M5x12	Schraube M5x12	Tornillo M5x12
7			+21210-5208154-00		1	Пластина бачка	Plate, fluid container	Plaque de réservoir	Behälterplatte	Placa del deposito
8			+21080-5208060-00		2	Жиклер омывателя	Washer jet	Gicleur de lave-glace	Spritzdüse	Surtidor del lavador
9			21214-5208097-00		1	Трубка	Pipe	Tube	Rohr	Tubo
10			21210-5208238-00		1	Тройник	T-piece	Raccord en T	T-Stück	Racor en T
11			21080-5208095-10		1	Шланг 1700 мм	Hose 1700 mm	Tuyau 1700 mm	Schlauch 1700 mm	Manguera 1700 mm

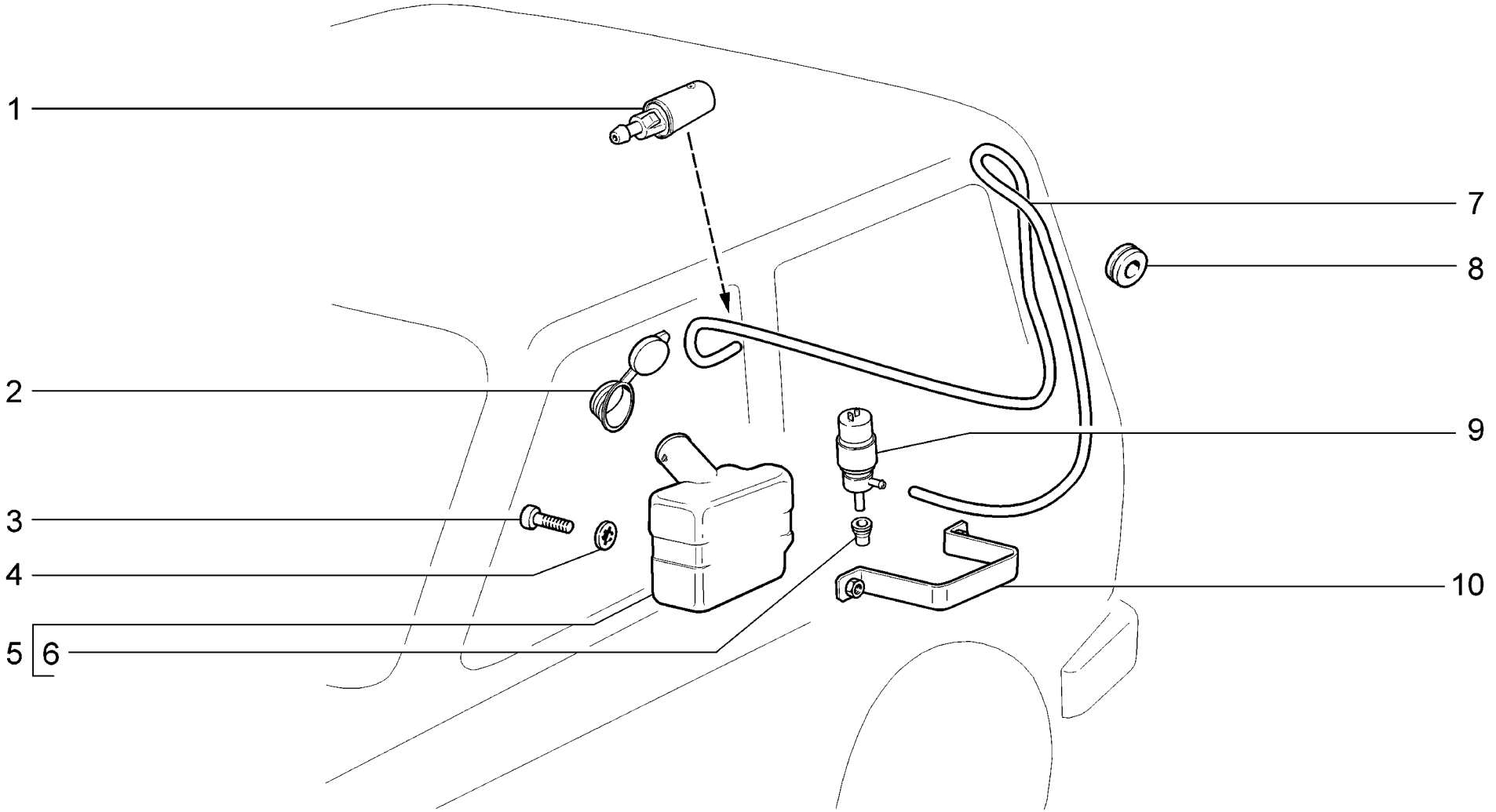

E220	**Омыватель стекла двери задка** **Tailgate window washer** **Lave-glace de la lunette arrière** **Heckscheibenwäscher** **Lavaluneta del portón trasero**	**21214-20** **2131-41**

п. / It.	№ изв. / Notif. N.	Дата / Not.Data	Номер детали / Part N.	Применяемость / Application	Кол / QTY	RUS Наименование	GB Description	F Désignation	D Benennung	E Denominación
1			+21040-6318060-01		1	Жиклер омывателя	Washer jet	Gicleur de lave-glace	Spritzdüse	Surtidor
2			+21040-6318022-00		1	Крышка	Cover	Couvercle	Deckel	Tapa
3			+00001-0032740-01		2	Винт M5x12	Screw M5x12	Vis M5x12	Schraube M5x12	Tornillo M5x12
4			+00001-0026052-71		2	Шайба 5 стопорная	Lock washer 5	Rondelle d'arrêt 5	Sicherungsscheibe 5	Arandela 5 de fijación
5			+21040-6318015-00		1	Бачок омывателя	Washer fluid container	Réservoir de lave-glace	Waschbehälter	Depósito de lavaparabrisas
6			+21080-5208458-00		1	Уплотнитель	Seal	Joint d'étanchéité	Dichtung	Empaquetadura
7			+21213-6314426-10		1	Трубопровод задний	Rear pipework	Conduite arrière	Rohrleitung	Tubería trasera
8			+21010-3724317-00		1	Уплотнитель	Grommet	Joint d'étanchéité	Dichtung	Empaquetadura
9			+21080-5208009-20	~	1	Насос омывателя	Washer pump	Pompe de lave-glace	Pumpe f. Waschbehälter	Bomba del lavador
9			+21080-5208009-22	~	1	Насос омывателя	Washer pump	Pompe de lave-glace	Pumpe f. Waschbehälter	Bomba del lavador
9			+21080-5208009-24	~	1	Насос омывателя	Washer pump	Pompe de lave-glace	Pumpe f. Waschbehälter	Bomba del lavador
9			+21080-5208009-25	~	1	Насос омывателя	Washer pump	Pompe de lave-glace	Pumpe f. Waschbehälter	Bomba del lavador
9			+21080-5208009-26	~	1	Насос омывателя	Washer pump	Pompe de lave-glace	Pumpe f. Waschbehälter	Bomba del lavador
9			+21080-5208009-28	~	1	Насос омывателя	Washer pump	Pompe de lave-glace	Pumpe f. Waschbehälter	Bomba del lavador
9			+21080-5208009-29	~	1	Насос омывателя	Washer pump	Pompe de lave-glace	Pumpe f. Waschbehälter	Bomba del lavador
10			21040-6318102-10		1	Хомут	Strap	Collier	Schelle	Abrazadera

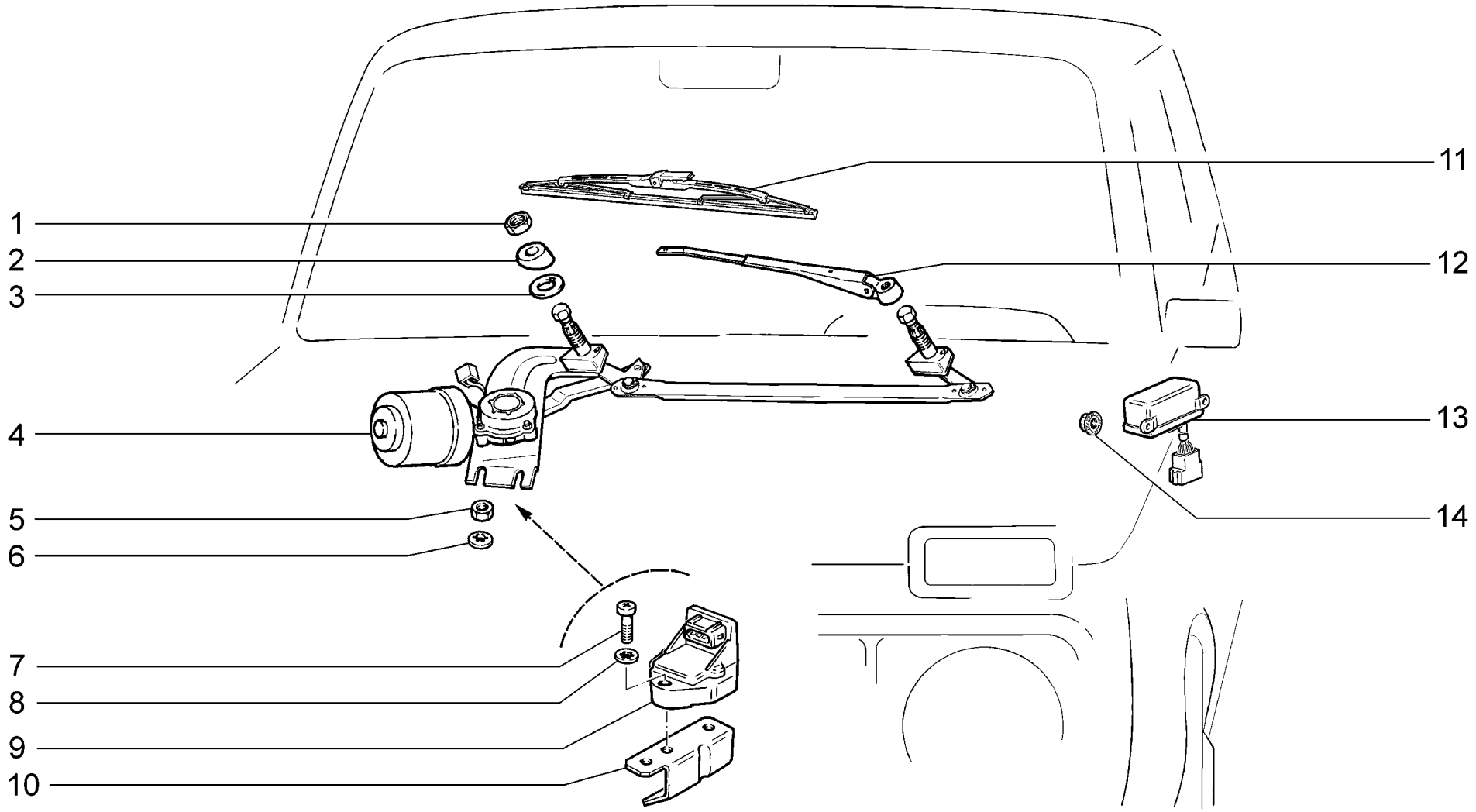

E300	**Стеклоочистители** **Wipers** **Essuie-glaces** **Wischer** **Limpiacristales**	**21214-20 (01)** **2131-41**

п. / It.	№ изв. / Notif. N.	Дата / Not.Data	Номер детали / Part N.	Применяемость / Application	Кол / QTY	RUS Наименование	GB Description	F Désignation	D Benennung	E Denominación
1			+00001-0061038-17		2	Гайка M16x1.5 низкая	Thin nut M16x1.5	Ecrou bas M16x1.5	Flachmutter M16x1.5	Tuerca M12x1.5 baja
2			21010-5205050-00		2	Втулка	Bush	Douille	Buchse	Buje
3			21010-5205055-00		2	Прокладка	Gasket	Joint	Dichtung	Junta
4			+21210-5205010-00	~	1	Стеклоочиститель в сборе	Wiper assy	Essuie-glace complet	Scheibenwischer komplett	Limpialunas en conjunto
4			+21213-5205010-00	~	1	Стеклоочиститель без рычагов	Windshield cleaner without lever	Essuie-glace sans bras	Scheibenwischer ohne Wischerarme	Limpialuna sin palancas
5			+00001-0058962-11		2	Гайка M6	Nut M6	Ecrou M6	Mutter M6	Tuerca M6
6			+00001-0025995-71		2	Шайба 6 стопорная	Lock washer 6	Rondelle d'arrêt 6	Sicherungsscheibe 6	Arandela 6 de fijación
7			+00001-0032766-01		2	Винт M6x25	Screw M6x25	Vis M6x25	Schraube M6x25	Tornillo M6x25
8			+00001-0026053-70		2	Шайба 6 стопорная	Lock washer 6	Rondelle d'arrêt 6	Sicherungsscheibe 6	Arandela 6 de fijación
9			+21230-1413130-00	~	1	Датчик неровной дороги	Rough road sensor	Rough-road sensor	Rough-Road-Sensor	Sensor de camino accidentado
9			+21230-1413130-01	~	1	Датчик неровной дороги	Rough road sensor	Rough-road sensor	Rough-Road-Sensor	Sensor de camino accidentado
9			+21230-1413130-02	~	1	Датчик неровной дороги	Rough road sensor	Rough-road sensor	Rough-Road-Sensor	Sensor de camino accidentado
9			+21230-1413130-03	~	1	Датчик неровной дороги	Rough road sensor	Rough-road sensor	Rough-Road-Sensor	Sensor de camino accidentado
10			+21214-1413134-00		1	Кронштейн	Bracket	Support	Halter	Soporte
11			+21050-5205070-01	~	2	Щетка стеклоочистителя	Blade, wiper	Balai d'essuie-glace	Wischerblatt	Escobilla
11			+21080-6313200-01	~	2	Щетка стеклоочистителя	Wiper blade	Balai d'essuie-glace	Wischerblatt	Escobilla
12			+21030-5205065-01	~	2	Рычаг стеклоочистителя	Wiper arm	Bras d'essui-glace	Wischerarm	Palanca de limpialunas
12			+21050-5205065-00	~	2	Рычаг стеклоочистителя	Wiper arm	Bras d'essui-glace	Wischerarm	Palanca de limpialunas
13			+21010-5205150-00		1	Реле	Relay	Relais	Relais	Relé
14			+00001-0038318-01		2	Гайка M5 с зубчатым буртиком	Toothed collar nut M5	Ecrou M5 à collet denté	Zahnbundmutter M5	Tuerca M5 de collar dentado

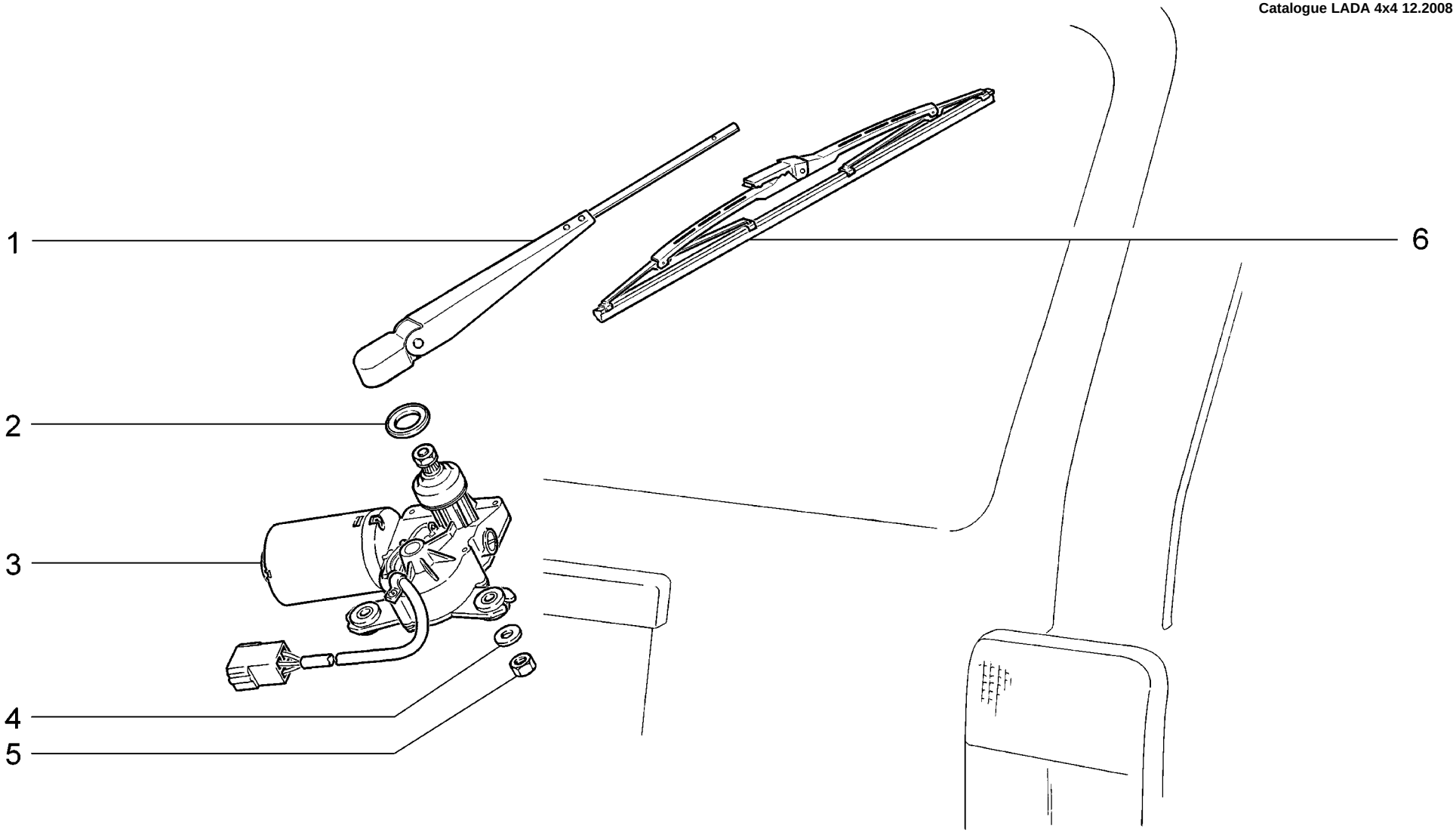

E310	**Стеклоочиститель задний** **Rear wiper** **Essuie-glace arrière** **Heckscheibenwischer** **Limpialuneta trasera**	**21214-20** **2131-41**

п. / It.	№ изв. / Notif. N.	Дата / Not.Data	Номер детали / Part N.	Применяемость / Application	Кол / QTY	RUS Наименование	GB Description	F Désignation	D Benennung	E Denominación
1			+ 21213-6313150-00		1	Рычаг стеклоочистителя	Wiper arm	Bras d'essui-glace	Wischerarm	Palanca de limpialunas
2			+ 21080-6313140-00		1	Прокладка	Gasket	Joint	Dichtung	Junta
3			+ 21210-6313100-00		1	Мотор-редуктор заднего стеклоочистителя	Gear motor, tailgate wiper	Motoréducteur d'essuie-glace arrière	Getriebemotor	Motoreductor de limpiafaros trasero
4			+ 00001-0005194-01		2	Шайба 6	Washer 6	Rondelle 6	Scheibe 6	Arandela 6
5			+ 00001-0007259-11		2	Гайка М6 низкая	Thin nut M6	Ecrou bas M6	Flachmutter M6	Tuerca M6 baja
6			+ 21213-6313200-00		1	Щетка стеклоочистителя	Wiper blade	Balai d'essuie-glace	Wischerblatt	Escobilla

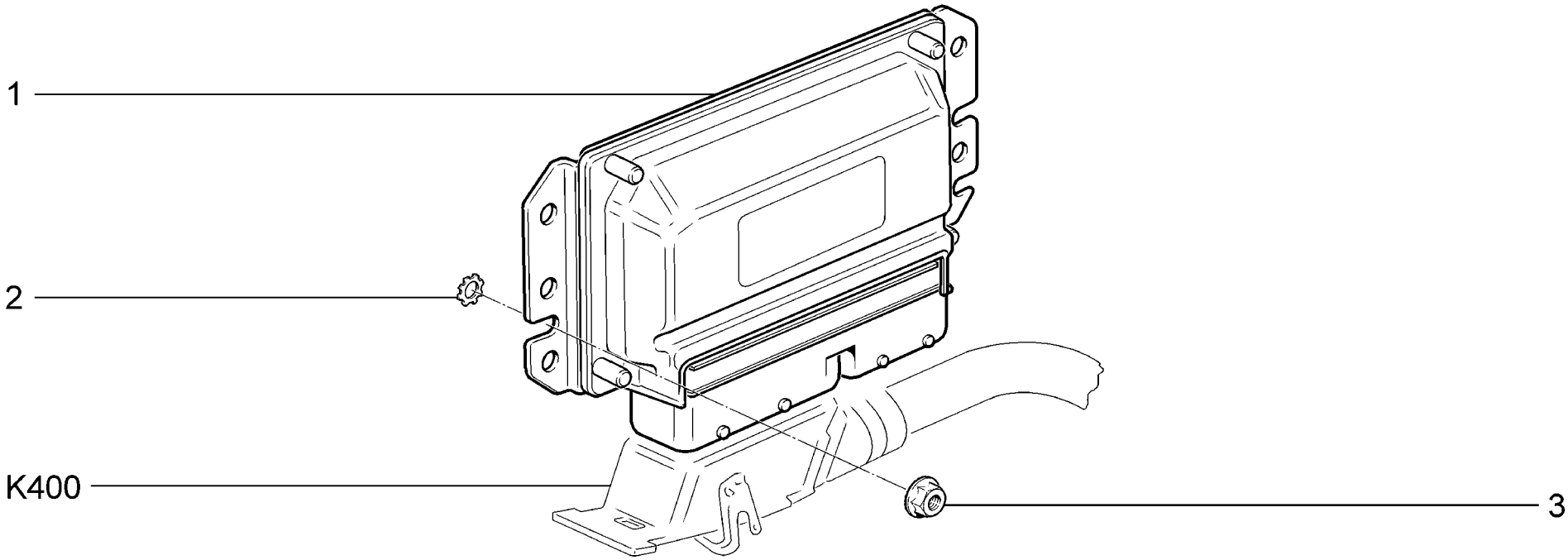

K100	**Контроллер системы управления двигателем** **Engine management system control unit** **Calculateur d'injection** **Motorsteuergerät** **Controller del sistema de mando motor**	**21214-20** **2131-41**

п. / It.	№ изв. / Notif. N.	Дата / Not.Data	Номер детали / Part N.	Применяемость / Application	Кол / QTY	RUS Наименование	GB Description	F Désignation	D Benennung	E Denominación
1			+21214-1411020-20		1	Контроллер	Electronic control module	Calculateur d'injection	Steuergerät	Ordenador
2			+00001-0006153-71		2	Шайба 5 стопорная	Retainer washer 5	Rondelle d'arrêt 5	Zahnscheibe 5	Arandela 5 de fijación
3			+00001-0038318-01		2	Гайка М5 с зубчатым буртиком	Toothed collar nut M5	Ecrou M5 à collet denté	Zahnbundmutter M5	Tuerca M5 de collar dentado

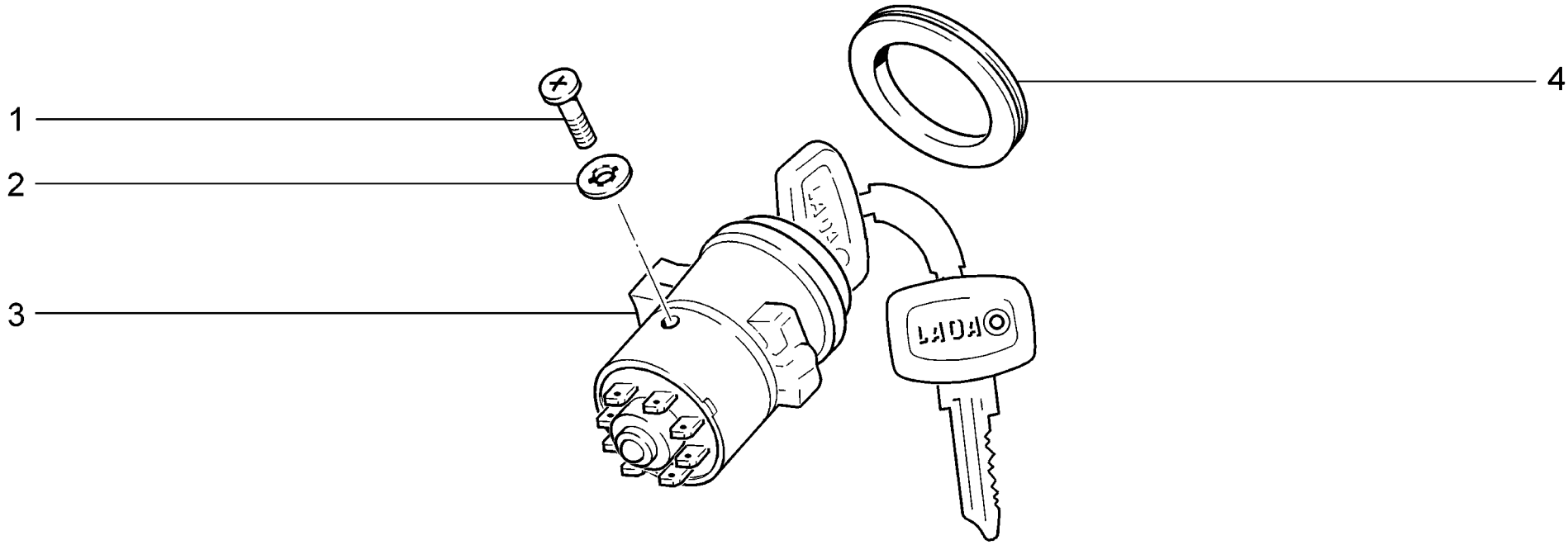

K110	**Выключатель зажигания** **Ignition switch** **Contact d'allumage** **Zündschalter** **Interruptor de encendido**	**21214-20** **2131-41**

п. / It.	№ изв. / Notif. N.	Дата / Not.Data	Номер детали / Part N.	Применяемость / Application	Кол / QTY	RUS Наименование	GB Description	F Désignation	D Benennung	E Denominación
1			+00001-0032718-01		2	Винт M4x8	Screw M4x8	Vis M4x8	Schraube M4x8	Tornillo M4x8
2			+00001-0026051-71		2	Шайба 4 стопорная	Lock washer 4	Rondelle d'arrêt 4	Sicherungsscheibe 4	Arandela 4 de fijación
3			+21010-3704000-11		1	Выключатель зажигания	Ignition switch	Contact d'allumage-démarrage	Zündschalter	Interruptor de encendido
4			+21010-3704201-00		1	Кольцо облицовочное	Trim ring	Enjoliveur	Ring	Anillo de revestimiento

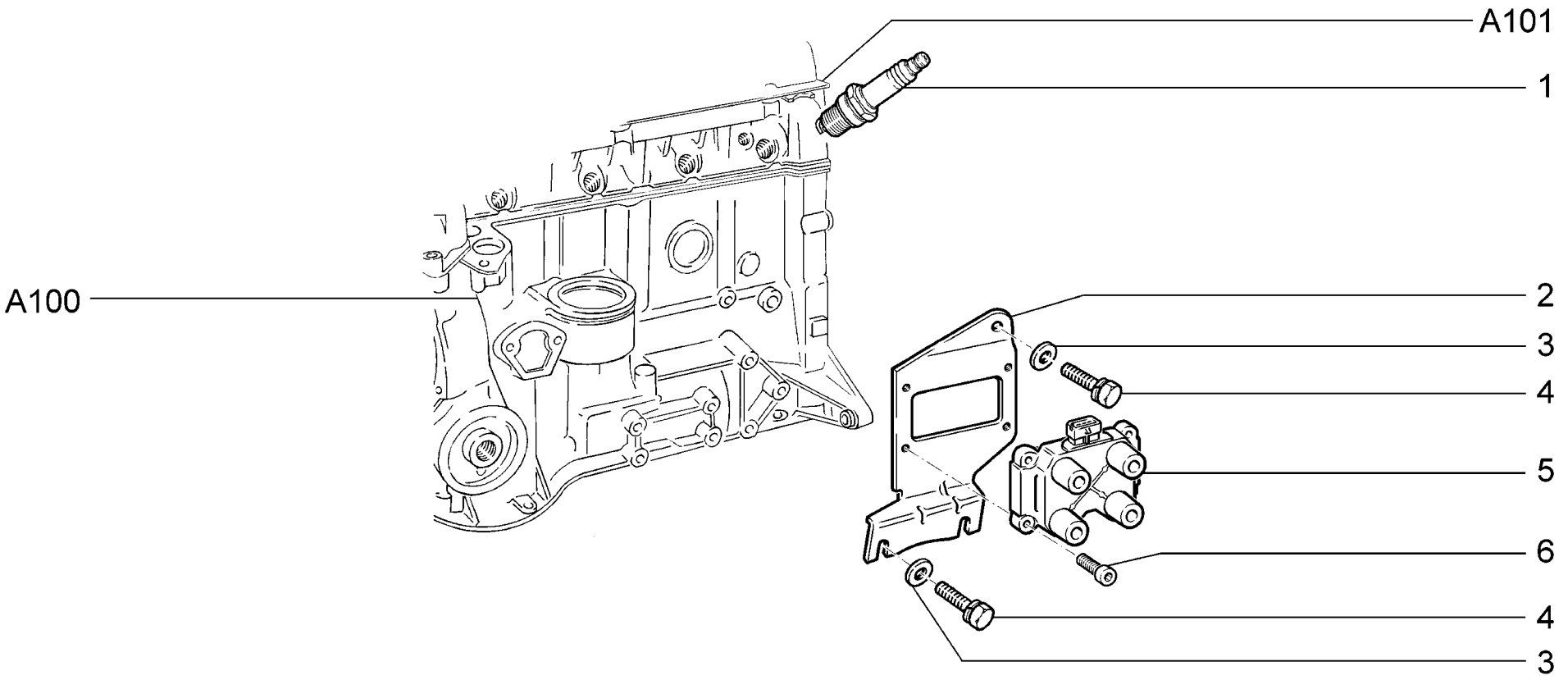

K120	**Модуль и свечи зажигания** **Modules and spark plugs** **Module d'allumage et bougies** **Zündmodul und Zündkerzen** **Módulo y bujías de encendido**	**21214-20** **2131-41**

п. / It.	№ изв. / Notif. N.	Дата / Not.Data	Номер детали / Part N.	Применяемость / Application	Кол / QTY	RUS Наименование	GB Description	F Désignation	D Benennung	E Denominación
1			+21110-3707010-00 ~		4	Свеча зажигания	Spark plug	Bougie d'allumage	Zündkerze	Bujia de encendido
1			+21110-3707010-01 ~		4	Свеча зажигания	Spark plug	Bougie d'allumage	Zündkerze	Bujía de encendido
2			+21214-3705410-40		1	Кронштейн	Bracket	Support	Halter	Soporte
3			+00001-0005196-01		3	Шайба 8	Washer 8	Rondelle 8	Scheibe 8	Arandela 8
4			+00001-0038258-21		3	Болт M8x20	Bolt M8x20	Boulon M8x20	Schraube M8x20	Tornillo M8x20
5			+21110-3705010-01 ~		1	Катушка зажигания	Ignition coil	Bobine d'allumage	Zündspule	Bobina de encendido
5			+21110-3705010-03 ~		1	Катушка зажигания	Ignition coil	Bobine d'allumage	Zündspule	Bobina de encendido
5			+21110-3705010-04 ~		1	Катушка зажигания	Ignition coil	Bobine d'allumage	Zündspule	Bobina de encendido
6			+21080-1003286-00		4	Винт	Screw	Vis	Schraube	Tornillo

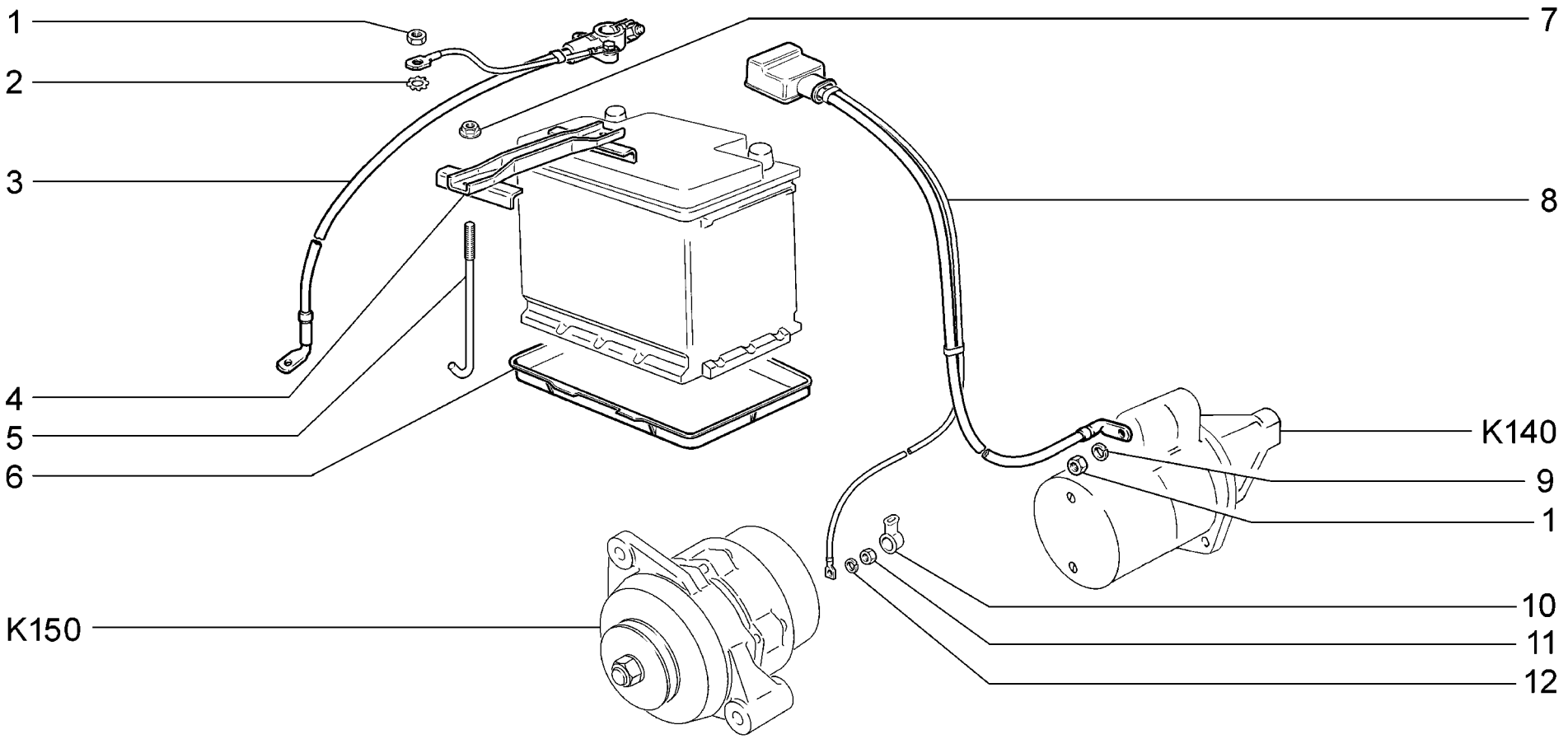

K130	**Батарея аккумуляторная** **Battery** **Batterie** **Batterie** **Batería de acumuladores**	**21214-20** **2131-41**

п. It.	№ изв. Notif. N.	Дата Not.Data	Номер детали Part N.	Применяемость Application	Кол QTY	RUS Наименование	GB Description	F Désignation	D Benennung	E Denominación
1			+00001-0061008-11		2	Гайка М8	Nut M8	Ecrou M8	Mutter M8	Tuerca M8
2			+00001-0006156-71		1	Шайба 8 стопорная	Retainer washer 8	Rondelle d'arrêt 8	Zahnscheibe 8	Arandela 8 de fijación
3			+21214-3724080-21		1	Провод массы	Earth lead	Câble de masse	Massekabel	Cable de masa
4			+21212-3703110-00		1	Планка	Fixing plate	Plaque	Leiste	Placa
5			+21213-3703115-00		1	Стяжка	Link	Tendeur	Spannschloß	Tirante
6			+21230-3703095-00		1	Поддон	Tray	Cuvette	Trägerplatte	Bandeja
7			+21100-3701686-00		2	Гайка	Nut	Ecrou	Mutter	Tuerca
8			+21213-3724070-11		1	Провод аккумулятора положительный	Battery positive lead	Câble positif d'accumulateur	Batteriekabel, positiv	Cable de acumulador positivo
9			+00001-0005166-70		1	Шайба 8 пружинная	Spring washer 8	Rondelle élastique 8	Federscheibe 8	Arandela 8 elástica
10			+21010-3724177-10		1	Колпачок защитный	Protective cap	Capuchon de protection	Gummimanschette	Casquete
11			+00001-0058962-11		1	Гайка М6	Nut M6	Ecrou M6	Mutter M6	Tuerca M6
12			+00001-0005164-70		1	Шайба 6 пружинная	Spring washer 6	Rondelle élastique 6	Federscheibe 6	Arandela 6 elástica

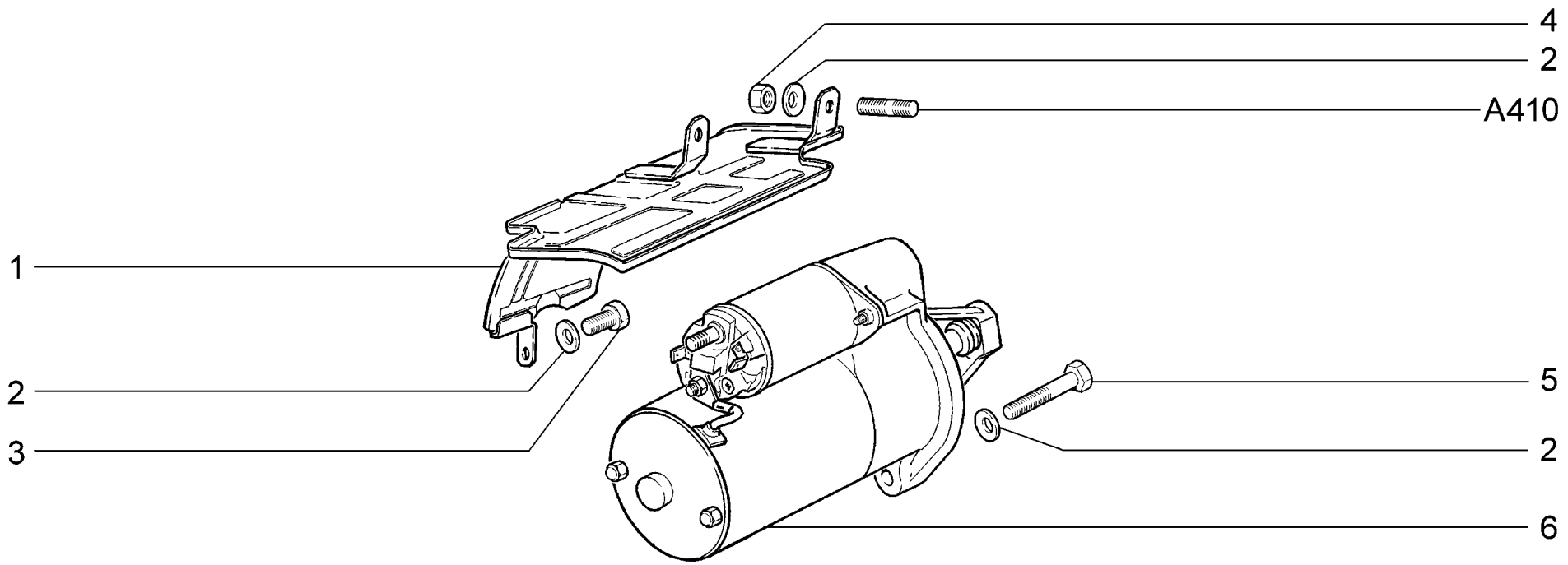

K140	**Стартер с арматурой** **Crank motor and accessories** **Démarreur et ses fixations** **Anlasser mit Träger** **Arrancador con armadura**	**21214-20** **2131-41**

п. / It.	№ изв. / Notif. N.	Дата / Not.Data	Номер детали / Part N.	Применяемость / Application	Кол / QTY	RUS Наименование	GB Description	F Désignation	D Benennung	E Denominación
1			+ 21230-1008090-00		1	Щиток стартера	Shield, starter motor	Ecran thermique	Starterabdeckung	Protector del arrancador
2			+ 00001-0011980-73		6	Шайба 8 пружинная коническая	Spring washer 8, tapered	Rondelle à ressort conique 8	Federscheibe 8	Arandela 8 elástica cónica
3			+ 00001-0060431-21		1	Болт M8x12	Bolt M8x14	Boulon M8x14	Schraube M8x14	Tornillo M8x14
4			+ 00001-0061008-11		2	Гайка M8	Nut M8	Ecrou M8	Mutter M8	Tuerca M8
5			+ 00001-0060441-30		3	Болт M8x45	Bolt M8x45	Boulon M8x45	Schraube M8x45	Tornillo M8x45
6			+ 21070-3708010-01	~	1	Стартер	Starter motor	Démarreur	Starter	Arrancador
6			+ 21213-3708010-00	~	1	Стартер	Starter motor	Démarreur	Starter	Arrancador

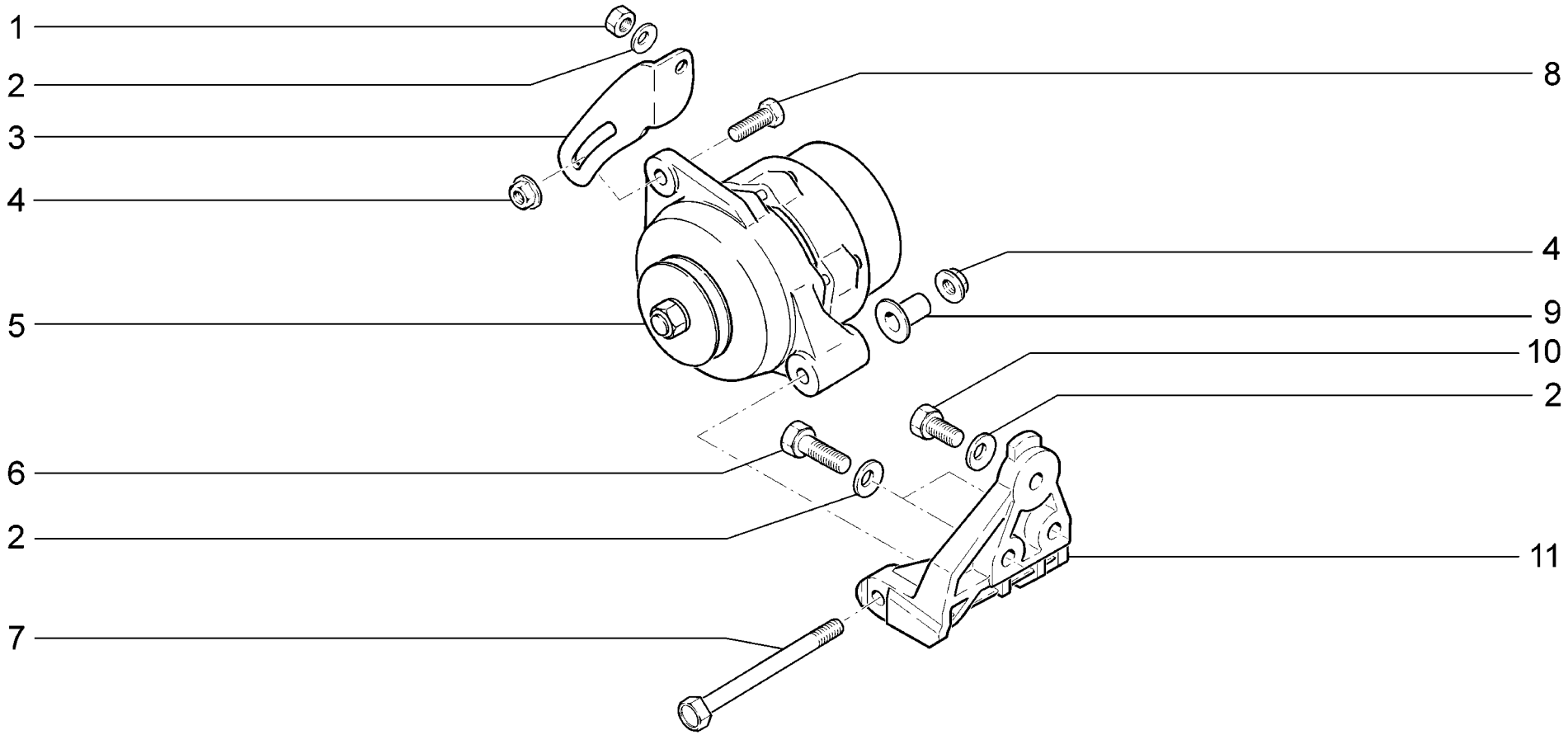

K150	**Генератор с арматурой** **Alternator and fixtures** **Alternateur et ses fixations** **Generator mit Träger** **Alternador con accesorios**	**21214-20** **2131-41**

п. / It.	№ изв. / Notif. N.	Дата / Not.Data	Номер детали / Part N.	Применяемость / Application	Кол / QTY	RUS Наименование	GB Description	F Désignation	D Benennung	E Denominación
1			+00001-0021647-21		1	Гайка M10x1,25	Nut M10x1.25	Ecrou M10x1,25	Mutter M10x1,25	Tuerca M10x1,25
2			+00001-0011983-73		4	Шайба 10 пружинная коническая	Spring washer 10, tapered	Rondelle à ressort conique 10	Federscheibe 10	Arandela 10 elástica cónica
3			+21214-3701635-00		1	Планка регулировочная	Adjustment link	Glissière de réglage	Leiste	Placa de ajuste
4			+21100-3701686-00		2	Гайка	Nut	Ecrou	Mutter	Tuerca
5			+21214-3701010-00		1	Генератор	Alternator	Alternateur	Generator	Alternador
6			+00001-0059709-21		2	Болт M10x1,25x35	Bolt M10x1,25x35	Boulon M10x1,25x35	Schraube M10x1,25x35	Tornillo M10x1,25x35
7			+21100-3701376-00		1	Болт	Bolt	Boulon	Schraube	Tornillo
8			+00001-0060436-21		1	Болт M8x25	Bolt M8x25	Boulon M8x25	Schraube M8x25	Tornillo M8x25
9			+21214-3701638-00		1	Втулка	Bush	Douille	Buchse	Casquillo
10			+00001-0059705-21		1	Болт M10x1,25x20	Bolt M10x1.25x20	Boulon M10x1,25x20	Schraube M10x1,25x20	Tornillo M10x1,25x20
11			+21214-3701650-00		1	Кронштейн генератора	Bracket, alternator	Support d'alternateur	Träger	Soporte de alternador

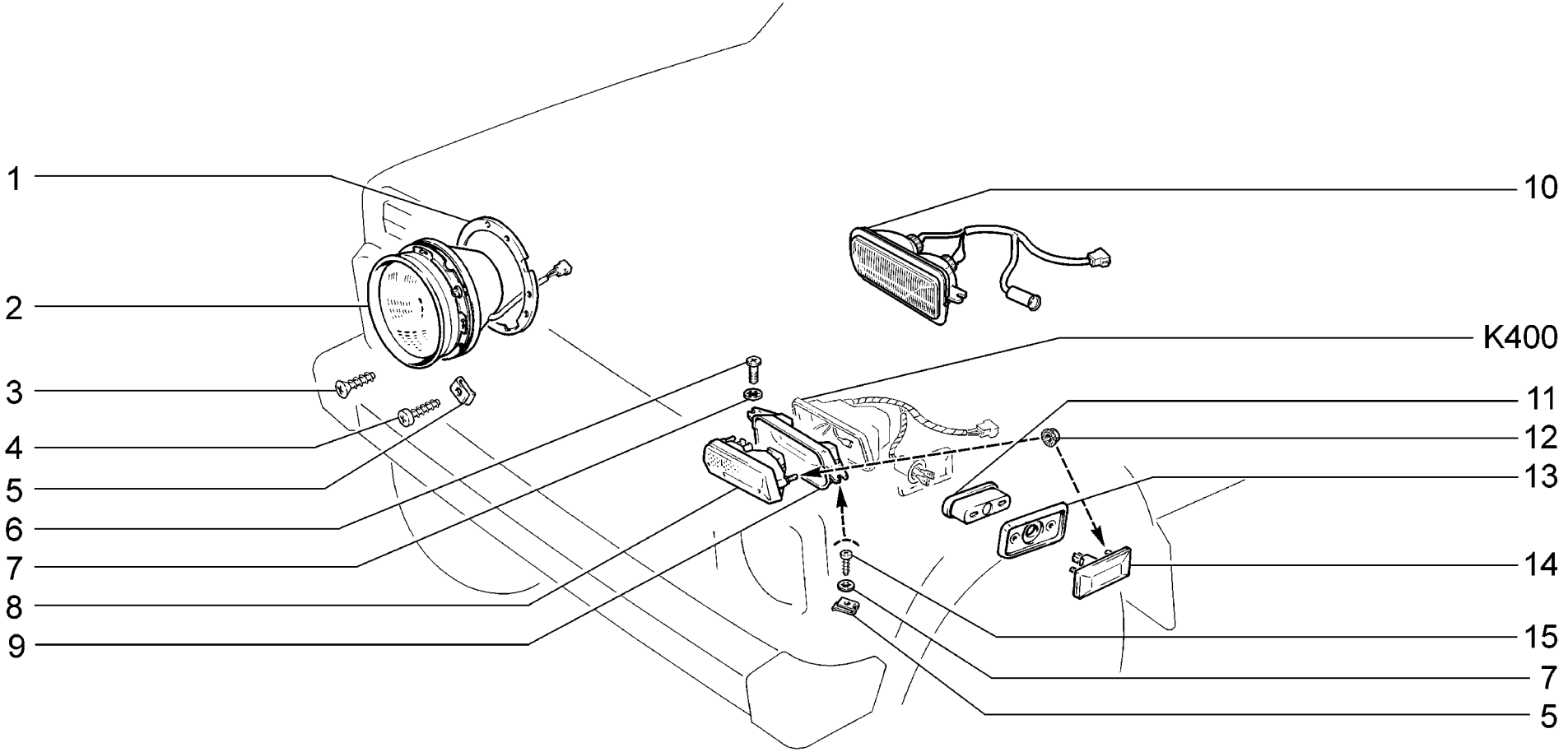

K200	**Приборы световые передние** **Front lights** **Front lights** **Vordere Leuchtgeräte** **Alumbrado delantero**	**21214-20** **2131-41**

п. / It.	№ изв. / Notif. N.	Дата / Not.Data	Номер детали / Part N.	Применяемость / Application	Кол / QTY	RUS Наименование	GB Description	F Désignation	D Benennung	E Denominación
1			+21213-3711310-00		2	Прокладка	Gasket	Joint	Dichtung	Junta
2			+21213-3711010-01 ~		2	Фара	Headlight	Phare	Scheinwerfer	Faro
2			+21213-3711010-02 ~		2	Фара	Headlight	Phare	Scheinwerfer	Faro
3			+00001-0076797-01		2	Винт самонарезающий	Self-tapping screw	Vis taraudeuse	Blechschraube	Tornillo autorroscante
4			+00001-0076713-01		6	Винт самонарезающий	Self-tapping screw	Vis taraudeuse	Blechschraube	Tornillo autorroscante
5			+00001-0041897-76		8	Скоба	Clip	Etrier	Bügel	Grapa
6			+00001-0032742-01		2	Винт M5x16	Screw M5x16	Vis M5x16	Schraube M5x16	Tornillo M5x16
7			+00001-0025981-71		6	Шайба 5 стопорная	Lock washer 5	Rondelle d'arrêt 5	Sicherungsscheibe 5	Arandela 5 de fijación
8			+21030-3712010-01		1	Подфарник правый	Sidelight, RH	Feu clignotant D	Begrenzungsleuchte rechts	Lámpara señales der.
8			+21030-3712011-01		1	Подфарник левый	Sidelight, LH	Feu clignotant G	Begrenzungsleuchte links	Lámpara señales izq.
9			+21210-8401180-00		1	Кронштейн правого подфарника	Bracket, RH sidelight	Support de feu D	Halter rechts	Soporte der.
9			+21210-8401181-00		1	Кронштейн левого подфарника	Bracket, LH sidelight	Support de feu G	Halter links	Soporte izq.
10			+21214-3712010-00	(40,41)	1	Подфарник правый	Sidelight, RH	Feu clignotant D	Begrenzungsleuchte rechts	Lámpara señales der.
10			+21214-3712011-01	(40,41)	1	Подфарник левый	Sidelight, LH	Feu clignotant G	Begrenzungsleuchte links	Lámpara señales izq.
11			+21210-3726080-00		2	Кожух защитный	Protective cover	Carter de protection	Abdeckung	Funda protectora
12			+00001-0038318-01		8	Гайка M5 с зубчатым буртиком	Toothed collar nut M5	Ecrou M5 à collet denté	Zahnbundmutter M5	Tuerca M5 de collar dentado
13			+21210-3726087-00		2	Прокладка	Gasket	Joint d'étanchéité	Dichtung	Junta
14			+21060-3726010-01 ~		2	Указатель поворота боковой	Direction indication side repeater	Répétiteur latéral de clignotant	Fahrrichtungsanzeiger	Luz de dirección lateral
14			+21060-3726010-02 ~		2	Указатель поворота боковой	Direction indication side repeater	Répétiteur latéral de clignotant	Fahrrichtungsanzeiger	Luz de dirección lateral
15			+00001-0076806-01		2	Винт самонарезающий	Self-tapping screw	Vis taraudeuse	Blechschraube	Tornillo autorroscante

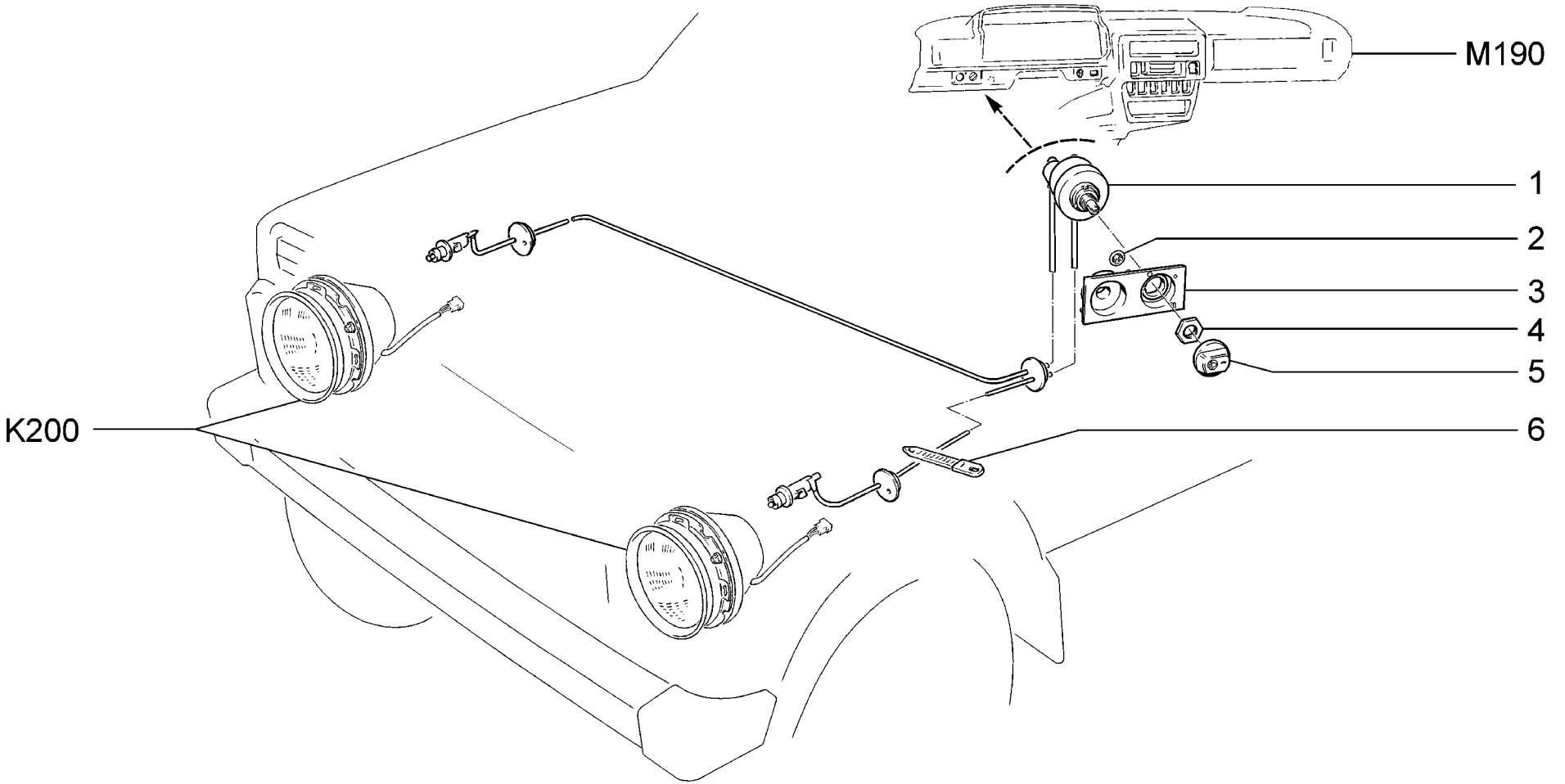

K210	**Гидрокорректор фар** **Hydraulic headlight adjuster** **Commande de réglage de phares hydraulique** **Leuchtweitenregler** **Corrector hidráulico de faros**	**21214-20** **2131-41**

п. / It.	№ изв. / Notif. N.	Дата / Not.Data	Номер детали / Part N.	Применяемость / Application	Кол / QTY	RUS Наименование	GB Description	F Désignation	D Benennung	E Denominación
1			+21213-3718010-00		1	Гидрокорректор фар	Hydraulic headlight adjuster	Commande de réglage de phares	Leuchtweitenregler	Corrector hidráulico de faros
2			+00001-0041950-76		3	Шайба 4 пружинная	Spring washer 4	Rondelle élastique 4	Federring 4	Arandela 4 elástica
3			+21213-3718347-00		1	Шкала гидрокорректора	Scale	Cadran	Schirm	Escala del corrector hidráulico
4			+21060-3710348-00		1	Гайка	Nut	Ecrou	Mutter	Tuerca
5			+21050-3718349-00		1	Рукоятка гидрокорректора	Knob	Bouton	Griff	Manecilla de corrector hidráulico
6			+00001-0045677-80		1	Хомут 126,5	Clip 126.5	Collier 126,5	Kabelband126,5	Abrazadera126,5

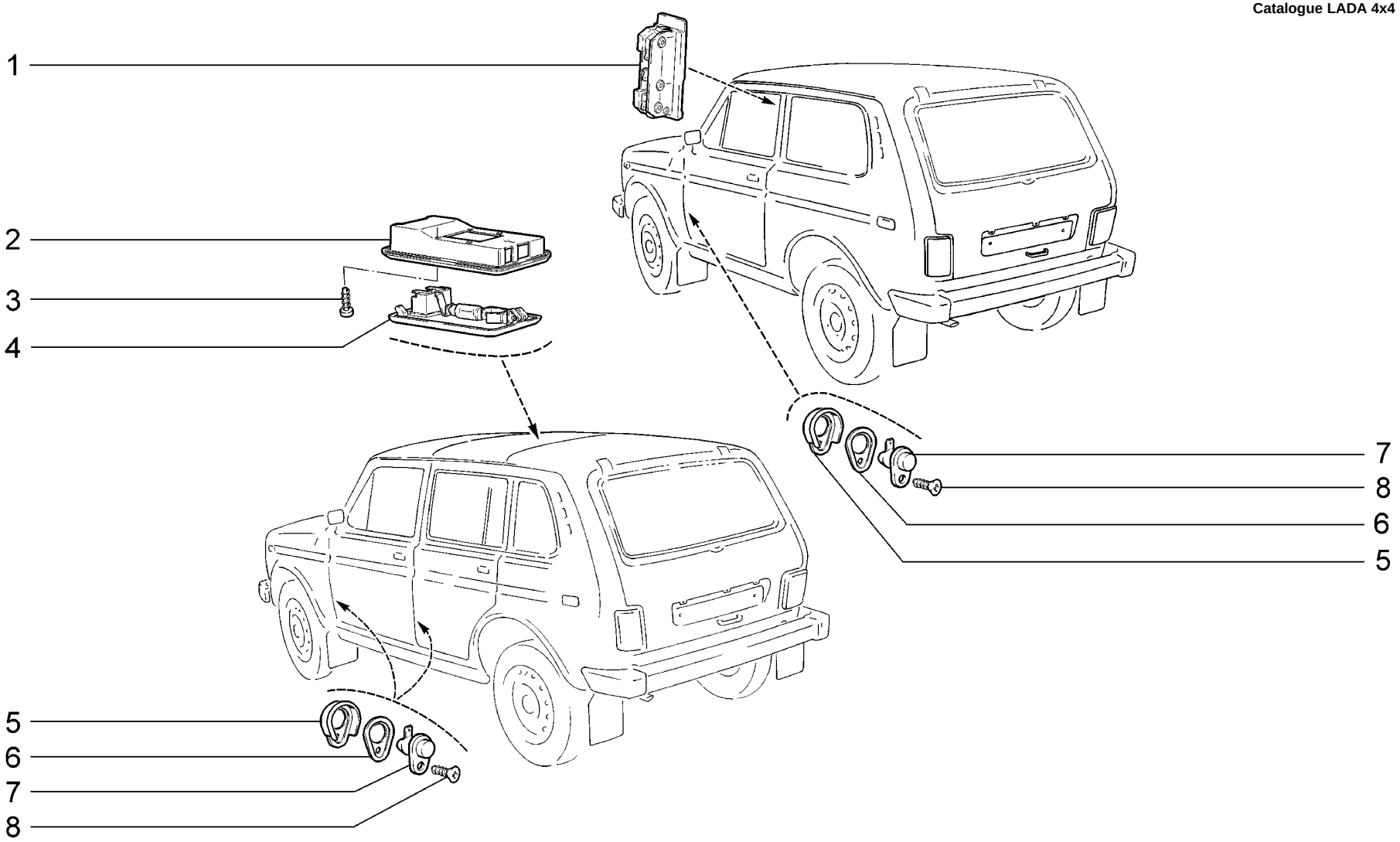

K220	**Освещение салона** **Interior lighting** **Eclairage de l'habitacle** **Innenraumbeleuchtung** **Alumbrado del habitáculo**	**21214-20** **2131-41 (01)**

п. / It.	№ изв. / Notif. N.	Дата / Not.Data	Номер детали / Part N.	Применяемость / Application	Кол / QTY	RUS Наименование	GB Description	F Désignation	D Benennung	E Denominación
1			+21010-3714000-00		2	Плафон освещения салона	Interior light	Plafonnier de l'habitacle	Innenraumleuchte	Luz de techo
2			+21050-3714014-00	(01)	1	Рамка плафона	Frame	Cadre de plafonnier	Innenraumleuchterahmen	Marco de plafón
3			+00001-0076700-01	(01)	4	Винт самонарезающий	Self-tapping screw	Vis taraudeuse	Blechschraube	Tornillo autorroscante
4			+21050-3714010-00	(01)	1	Плафон освещения салона	Interior light	Plafonnier de l'habitacle	Innenraumleuchte	Luz de techo
5			+21100-3710206-00		2	Колпачок защитный	Protective cap	Capuchon de protection	Gummimanschette	Casquete de protección
5			+21100-3710206-00	(01)	4	Колпачок защитный	Protective cap	Capuchon de protection	Gummimanschette	Casquete de protección
6			+21100-3710205-00		2	Прокладка	Gasket	Joint	Dichtung	Junta
6			+21100-3710205-00	(01)	4	Прокладка	Gasket	Joint	Dichtung	Junta
7			+21010-3710200-00 ~		2	Выключатель	Switch	Contacteur	Schalter	Interruptor
7			+21010-3710200-00 ~	(01)	4	Выключатель	Switch	Contacteur	Schalter	Interruptor
7			+21070-3710200-01 ~		2	Выключатель	Switch	Contacteur	Schalter	Interruptor
7			+21070-3710200-01 ~	(01)	4	Выключатель	Switch	Contacteur	Schalter	Interruptor
8			+00001-0076788-07		2	Винт самонарезающий	Self-tapping screw	Vis taraudeuse	Blechschraube	Tornillo autorroscante
8			+00001-0076788-07	(01)	4	Винт самонарезающий	Self-tapping screw	Vis taraudeuse	Blechschraube	Tornillo autorroscante

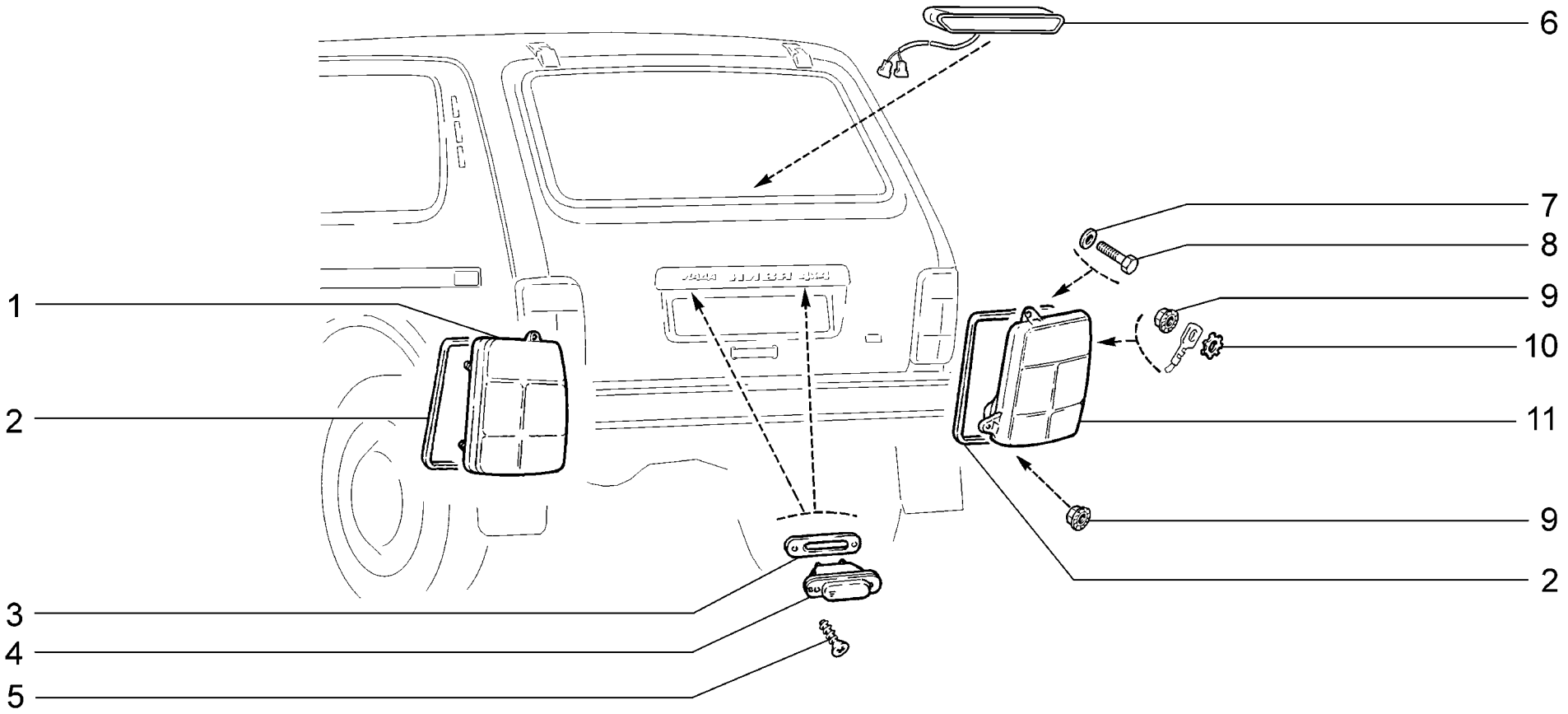

K230	**Приборы световые задние** **Rear lights** **Eclairage arrière** **Hintere Leuchtgeräte** **Luces traseras**	**21214-20** **2131-41**

п. / It.	№ изв. / Notif. N.	Дата / Not.Data	Номер детали / Part N.	Применяемость / Application	Кол / QTY	RUS Наименование	GB Description	F Désignation	D Benennung	E Denominación
1			+21213-3716011-00		1	Фонарь задний левый	Rear light, LH	Feu arrière G	Schlußleuchte, links	Piloto trasero izq.
2			+21213-3716018-00		2	Уплотнитель фонаря	Seal	Joint d'étanchéité de feu	Schlußleuchte-Dichtung	Empaquetadurade piloto
3			+21050-3717012-00		2	Прокладка уплотнительная	Sealing gasket	Joint d'étanchéitée	Dichtung	Empaquetadura
4			+21050-3717010-00		2	Фонарь освещения номерного знака	Number plate light	Eclaireur de plaque d'immatriculation	Kennzeichenbeleuchtung	Piloto de matrícula
5			+00001-0076790-01		4	Винт самонарезающий	Self-tapping screw	Vis taraudeuse	Blechschraube	Tornillo autorroscante
6			+21213-3716810-00	~	1	Фонарь сигнала торможения дополнительный	Brake light	Feu stop	Bremsleuchte	Piloto de frenado
6			+21213-3716810-01	~	1	Фонарь сигнала торможения дополнительный	Brake light	Feu stop	Bremsleuchte	Piloto de frenado
6			+21213-3716810-02	~	1	Фонарь сигнала торможения дополнительный	Brake light	Feu stop	Bremsleuchte	Piloto de frenado
7			+00001-0025981-71		4	Шайба 5 стопорная	Lock washer 5	Rondelle d'arrêt 5	Sicherungsscheibe 5	Arandela 5 de fijación
8			+00001-0009778-21		4	Болт М5х16	Bolt M5x16	Boulon M5x16	Schraube M5x16	Tornillo M5x16
9			+00001-0038318-01		4	Гайка М5 с зубчатым буртиком	Toothed collar nut M5	Ecrou M5 à collet denté	Zahnbundmutter M5	Tuerca M5 de collar dentado
10			+00001-0006154-71		2	Шайба 6 стопорная	Retainer washer 6	Rondelle d'arrêt 6	Zahnscheibe 6	Arandela 6 de fijación
11			+21213-3716010-00		1	Фонарь задний правый	Rear light, RH	Feu arrière D	Schlußleuchte, rechts	Piloto trasero der.

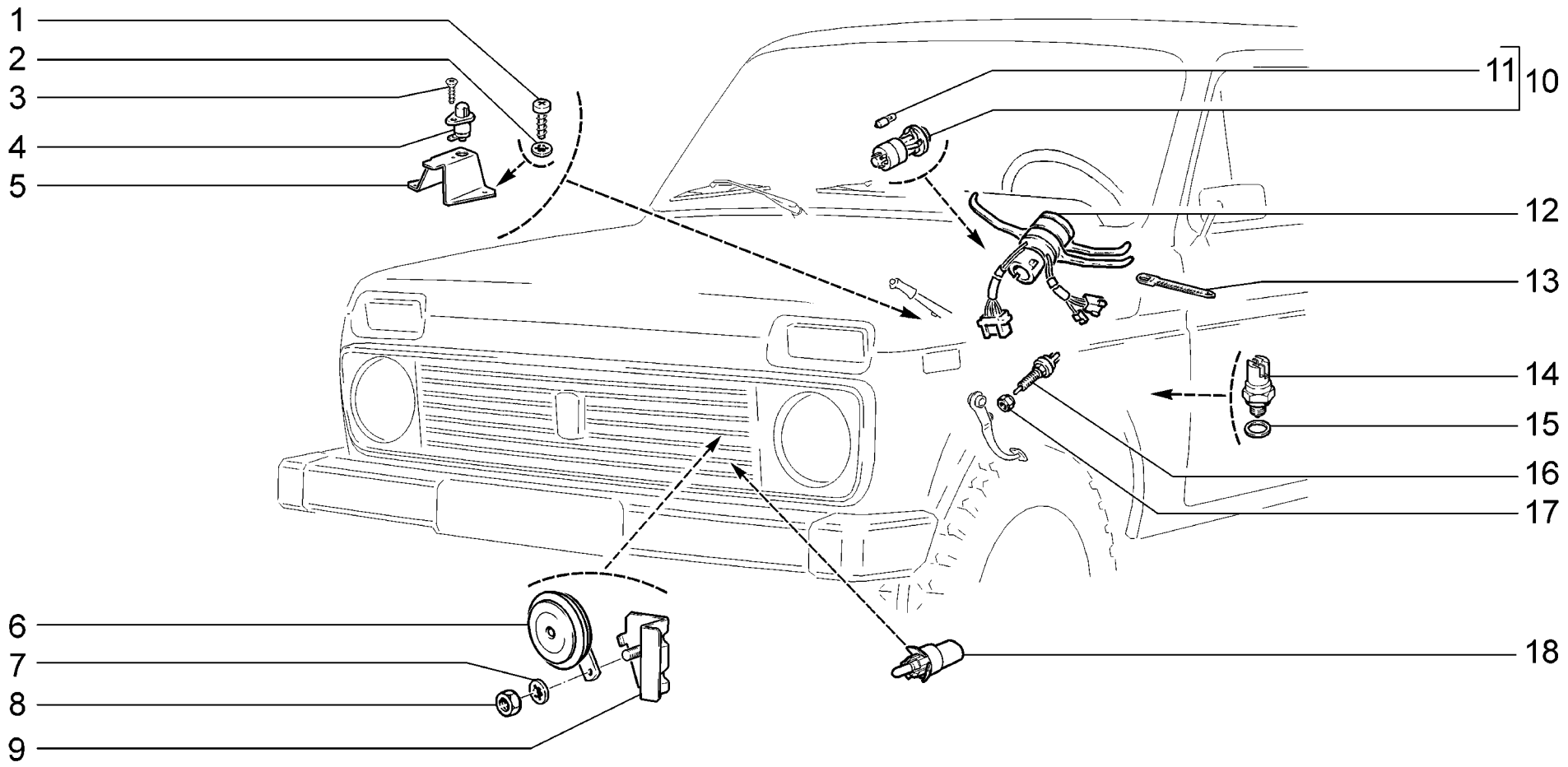

K300	**Сигналы** **Tell-tales** **Avertisseurs** **Signale** **Señales**	**21214-20** **2131-41**

п. / It.	№ изв. / Notif. N.	Дата / Not.Data	Номер детали / Part N.	Применяемость / Application	Кол / QTY	RUS Наименование	GB Description	F Désignation	D Benennung	E Denominación
1			+00001-0076700-01		2	Винт самонарезающий	Self-tapping screw	Vis taraudeuse	Blechschraube	Tornillo autorroscante
2			+00001-0026052-70		2	Шайба 5 стопорная	Lock washer 5	Rondelle d'arrêt 5	Sicherungsscheibe 5	Arandela 5 de fijación
3			+00001-0076787-01		1	Винт самонарезающий	Self-tapping screw	Vis taraudeuse	Blechschraube	Tornillo autorroscante
4			+21010-3710200-10 ~		1	Выключатель	Switch	Contacteur	Schalter	Interruptor
4			+21070-3710200-11 ~		1	Выключатель	Switch	Contacteur	Schalter	Interruptor
5			+21030-3803138-00		1	Кронштейн выключателя	Bracket, switch	Support de contacteur	Tragarm f. Schalter	Soporte de interruptor
6			+21060-3721010-00 ~		1	Прибор звуковой	Horn	Avertisseur sonore	Horn	Claxón acústico
6			+21060-3721010-01 ~		1	Прибор звуковой	Horn	Avertisseur sonore	Horn	Claxón acústico
6			+21060-3721020-00 ~		1	Прибор звуковой	Horn	Avertisseur sonore	Horn	Claxón acústico
6			+21060-3721020-03 ~		1	Прибор звуковой низкого тона	Horn, low tone	Avertisseur à ton grave	Tieftonsignal	Claxón acústico tono bajo
7			+00001-0026055-70		1	Шайба 8 стопорная	Lock washer 8	Rondelle d'arrêt 8	Sicherungsscheibe 8	Arandela 8 de fijación
8			+00001-0061008-11		1	Гайка M8	Nut M8	Ecrou M8	Mutter M8	Tuerca M8
9			21210-3721290-10		1	Кронштейн сигнала	Bracket	Support d'avertisseur	Tragarm	Soporte de señal
10			+21050-3710010-03 ~		1	Выключатель аварийной сигнализации	Switch, hazard flashers	Interrupteur de signal de détresse	Schalter f. Warnblinkanlage	Interruptor de la señalización de avería
10			+21050-3710010-04 ~		1	Выключатель аварийной сигнализации	Switch, hazard flashers	Interrupteur de signal de détresse	Schalter f. Warnblinkanlage	Interruptor de la señalización de avería
11			+21061-3709500-00		1	Лампа 12В 1.2Вт	Bulb 12V 1.2W	Ampoule 12V 1.2W	Glühlampe 12 V, 1.2 Watt	Lámpara 12V 1.2W
12			+21050-3709310-00 ~		1	Переключатель трехрычажный	3-stalk switch	Commodo à 3 manettes	Hebelschalter	Mando de luces de tres palancas
12			+21050-3709310-01 ~		1	Переключатель трехрычажный	3-stalk switch	Commodo à 3 manettes	Hebelschalter	Mando de luces de tres palancas
13			+00001-0045677-80		1	Хомут 126,5	Clip 126.5	Collier 126,5	Kabelband 126,5	Abrazadera 126,5
14			+21213-3710180-00 ~		1	Выключатель сигнала блокировки дифференциала	Differential lock switch	Contacteur de témoin de blocage de différentiel	Schalter f. Differentialsperrsignal	Interruptor aviso bloqueo diferencial
14			+21213-3710180-01 ~		1	Выключатель сигнала блокировки дифференциала	Differential lock switch	Contacteur de témoin de blocage de différentiel	Schalter f. Differentialsperrsignal	Interruptor aviso bloqueo diferencial
15			+21080-3512115-00		1	Прокладка	Gasket	Joint	Dichtung	Junta de tapón
16			+21080-3720010-00		1	Выключатель сигнала торможения	Brake light switch	Contacteur de feu stop	Bremslichtschalter	Interruptor aviso de frenado
17			+00001-0007912-11		2	Гайка M12x1,5 низкая	Thin nut M12x1,5	Ecrou bas M12x1,5	Flachmutter M12x1,5	Tuerca M12x1,5 baja
18			+21150-3828210-00 ~	(40,41)	1	Датчик наружной температуры	Outside temperature sensor	Capteur de température ambiante	Außentemperaturfühler	Sensor de temperatura exterior
18			+21150-3828210-02 ~	(40,41)	1	Датчик наружной температуры	Outside temperature sensor	Capteur de température ambiante	Außentemperaturfühler	Sensor de temperatura exterior
18			+21150-3828210-03 ~	(40,41)	1	Датчик наружной температуры	Outside temperature sensor	Capteur de température ambiante	Außentemperaturfühler	Sensor de temperatura exterior

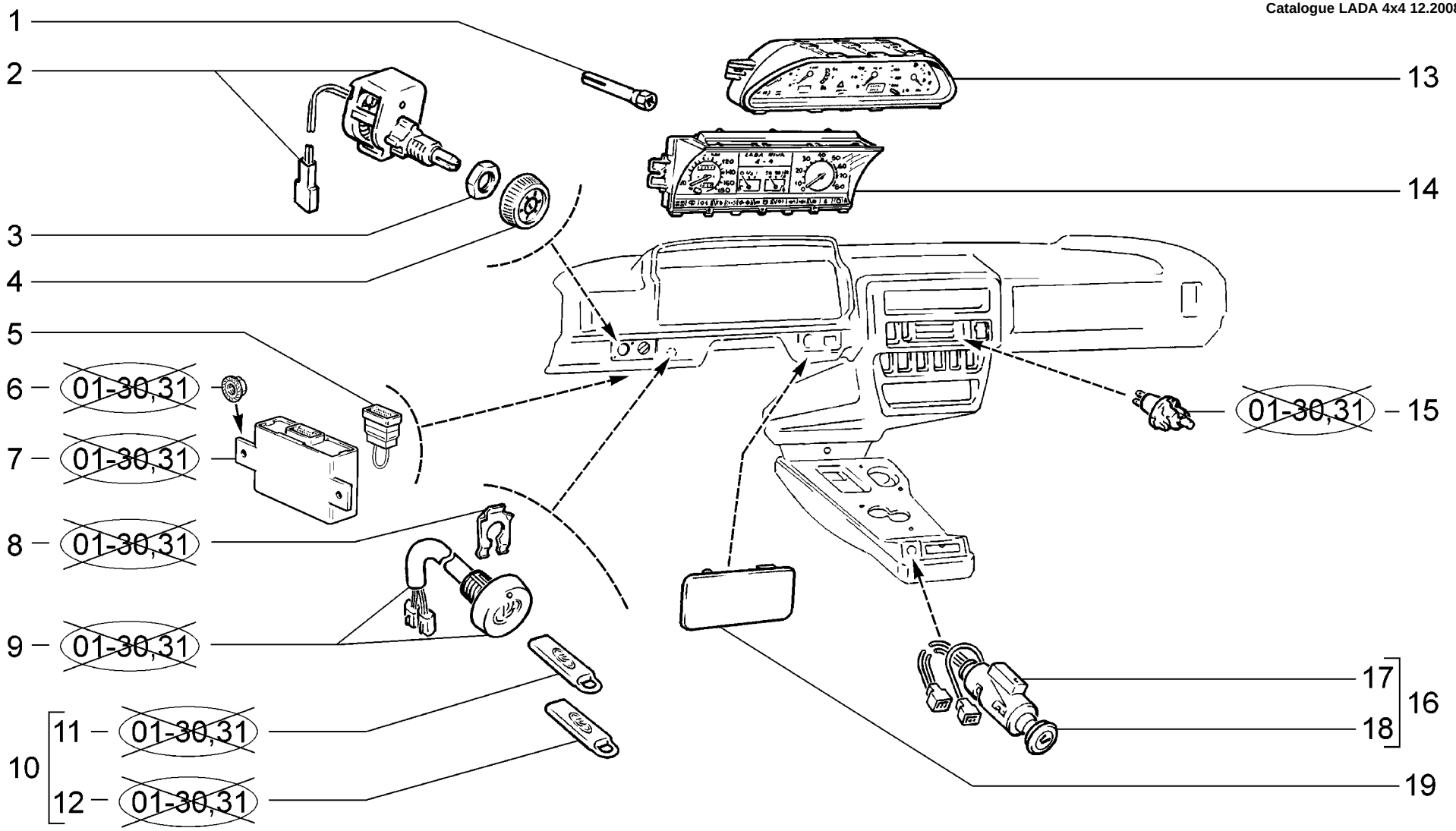

K310	**Приборы и подсветка** **Instruments and backlighting** **Instruments et leur éclairage** **Instrumente und Aufhellung** **Instrumentos y iluminación**	**21214-20** **2131-41 (01)**

п. / It.	№ изв. / Notif. N.	Дата / Not.Data	Номер детали / Part N.	Применяемость / Application	Кол / QTY	RUS Наименование	GB Description	F Désignation	D Benennung	E Denominación
1			+21040-3716175-00		2	Гайка специальная	Special nut	Ecrou spécial	Sondermutter	Tuerca especial
2			+21080-3710310-00		1	Реостат освещения щитка приборов	Rheostat,dashboard illumination	Rhéostat d'éclairage des instruments	Rheostat	Reóstato de iluminación de instrumentos
3			+21060-3710348-00		1	Гайка	Nut	Ecrou	Mutter	Tuerca
4			+21050-3710349-00		1	Рукоятка реостата	Knob	Bouton de rhéostat	Griff	Manecilla de reóstato
5			+21102-3840063-00	(01-30,31)	1	Перемычка	Jumper	Barrete de connexion	Brücke	Puente de unión
6			+00001-0038318-01		4	Гайка М5 с зубчатым буртиком	Toothed collar nut M5	Ecrou M5 à collet denté	Zahnbundmutter M5	Tuerca M5 de collar dentado
7			+21102-3840010-01 ~		1	Блок иммобилизатора	Immobilizer unit	Bloc de commande antidémarrage	Wegfahrsperre-Steuergerät	Bloque del inmobilizador
7			+21102-3840010-02 ~		1	Блок иммобилизатора	Immobilizer unit	Bloc de commande antidémarrage	Wegfahrsperre-Steuergerät	Bloque del inmobilizador
7			+21102-3840010-03 ~		1	Блок иммобилизатора	Immobilizer unit	Bloc de commande antidémarrage	Wegfahrsperre-Steuergerät	Bloque del inmobilizador
8			+21010-1108122-00		1	Пластина прижимная	Retaining plate	Plaque de serrage	Druckplatte	Placa de apriete
9			+21102-3840020-01 ~		1	Датчик-сигнализатор	Immobilizer warning sender	Transmetteur d'antidémarrage	Wegfahrsperre-Anzeigeeinheit	Transmisor-avisador
9			+21102-3840020-02 ~		1	Датчик-сигнализатор	Immobilizer warning sender	Transmetteur d'antidémarrage	Wegfahrsperre-Anzeigeeinheit	Transmisor-avisador
9			+21102-3840020-03 ~		1	Датчик-сигнализатор	Immobilizer warning sender	Transmetteur d'antidémarrage	Wegfahrsperre-Anzeigeeinheit	Transmisor-avisador
10			+21102-3840025-01 ~		1	Комплект кодовых ключей	Code keys kit	Jeu de clés de code	Satz Codeschlüssel	Juego de llave electrónica
10			+21102-3840025-02 ~		1	Комплект кодовых ключей	Code keys kit	Jeu de clés de code	Satz Codeschlüssel	Juego de llave electrónica
10			+21102-3840025-03 ~		1	Комплект кодовых ключей	Code keys kit	Jeu de clés de code	Satz Codeschlüssel	Juego de llave electrónica
11			21102-3840030-01		1	Ключ электронный черный	Black working key	Clé de code noire	Codeschlüssel, schwarz	Llave electrónica negra
11			21102-3840030-02		1	Ключ электронный черный	Black working key	Clé de code noire	Codeschlüssel, schwarz	Llave electrónica negra
11			21102-3840030-03		1	Ключ электронный черный	Black working key	Clé de code noire	Codeschlüssel, schwarz	Llave electrónica negra
12			21102-3840040-01		1	Ключ электронный красный	Red learning key	Clé de code rouge	Lernschlüssel, rot	Llave electrónica roja
12			21102-3840040-02		1	Ключ электронный красный	Red learning key	Clé de code rouge	Lernschlüssel, rot	Llave electrónica roja
12			21102-3840040-03		1	Ключ электронный красный	Red learning key	Clé de code rouge	Lernschlüssel, rot	Llave electrónica roja
13			+21150-3801010-03 ~	(40,41)	1	Комбинация приборов	Instrument cluster	Tableau de bord	Kombiinstrument	Cuadro instrumentos
13			+21150-3801010-04 ~	(40,41)	1	Комбинация приборов	Instrument cluster	Tableau de bord	Kombiinstrument	Cuadro instrumentos
13			+21150-3801010-05 ~	(40,41)	1	Комбинация приборов	Instrument cluster	Tableau de bord	Kombiinstrument	Cuadro instrumentos
14			+21213-3801010-02		1	Комбинация приборов	Instrument cluster	Tableau de bord	Kombiinstrument	Cuadro instrumentos
15			+21080-3714615-00 ~		1	Патрон подсветки	Holder, illumination	Douille d'éclaireur	Lampenfassung	Portalámparas de iluminación
15			+21080-3714615-01 ~		1	Патрон подсветки	Holder, illumination	Douille d'éclaireur	Lampenfassung	Portalámparas de iluminación
15			+21080-3714615-02 ~		1	Патрон подсветки	Holder, illumination	Douille d'éclaireur	Lampenfassung	Portalámparas de iluminación
16			+21080-3725010-10 ~		1	Прикуриватель в сборе	Cigarette lighter assy	Allume-cigare complet	Zigarettenanzünder	Encendedor en conjunto
16			+21080-3725010-11 ~		1	Прикуриватель в сборе	Cigarette lighter assy	Allume-cigare complet	Zigarettenanzünder	Encendedor en conjunto
17			+21080-3725100-10 ~		1	Корпус прикуривателя	Cigarette lighter housing	Corps d'allume-cigare	Glimmzündergehäuse	Cuerpo de encendedor
17			+21080-3725100-11 ~		1	Корпус прикуривателя	Cigarette lighter housing	Corps d'allume-cigare	Glimmzündergehäuse	Cuerpo de encendedor
18			+21080-3725200-00 ~		1	Подвижная часть прикуривателя	Cigarette lighter mobile part	Allume-cigare	Zigarettenanzünder, bewegliches Teil	Elemento móvil del encendedor
18			+21080-3725200-01 ~		1	Подвижная часть прикуривателя	Cigarette lighter mobile part	Allume-cigare	Zigarettenanzünder, bewegliches Teil	Elemento móvil del encendedor
19			21214-1108275-00		1	Заглушка	Plug	Obturateur	Stopfen	Obturador

K310

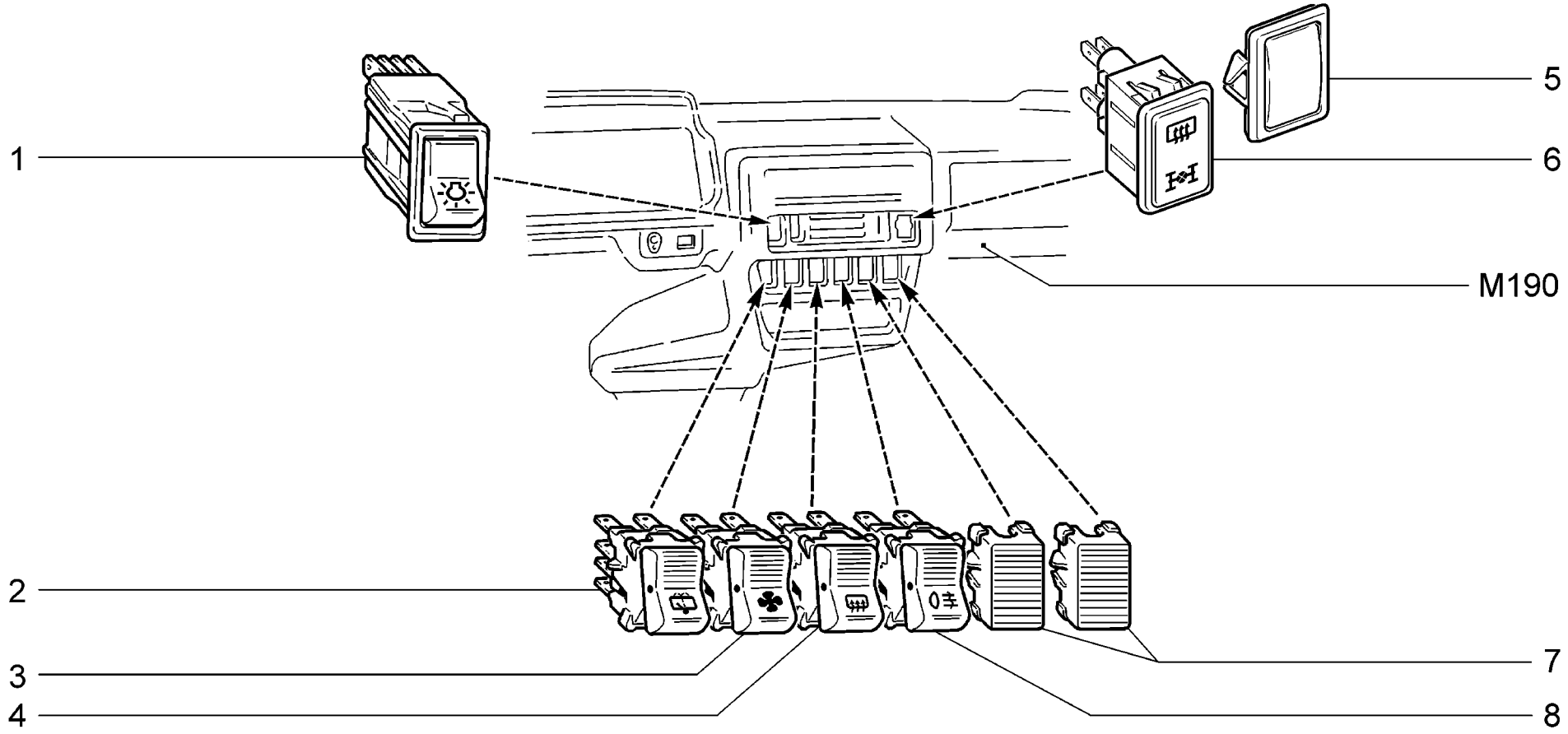

K320	**Переключатели** **Switches** **Interrupteurs** **Schalter** **Interruptores**	**21214-20** **2131-41**

п. / It.	№ изв. / Notif. N.	Дата / Not.Data	Номер детали / Part N.	Применяемость / Application	Кол / QTY	RUS Наименование	GB Description	F Désignation	D Benennung	E Denominación
1			+21080-3709600-10 ~		1	Выключатель наружного освещения	External lighting switch	Commande d'éclairage extérieur	Schalter f. Außenbeleuchtung	Interruptor alumbrado exterior
1			+21080-3709600-11 ~		1	Выключатель наружного освещения	External lighting switch	Commande d'éclairage extérieur	Schalter f. Außenbeleuchtung	Interruptor alumbrado exterior
2			+21040-3709612-00 ~		1	Выключатель заднего стеклоочистителя	Switch, rear window wiper	Commande d'essui-glace arrière	Wischerschalter	Interruptor limpialuneta
2			+21040-3709612-01 ~		1	Выключатель заднего стеклоочистителя	Switch, rear window wiper	Commande d'essui-glace arrière	Wischerschalter	Interruptor limpialuneta
3			+21070-3709608-01		1	Переключатель режимов отопителя	Heater switch	Commande de chauffage	Schalter der Heizanlage	Interruptor del calefactor
4			+21213-3709607-00		1	Выключатель обогрева заднего стекла	Heated rear window switch	Commande de dégivrage de glace arrière	Schalter f. Scheibenbeheizung	Interruptor de calefacción luneta
5			+21083-3709604-00		1	Заглушка	Plug	Obturateur	Stopfen	Obturador
6			+21214-3803010-00	(40,41)	1	Блок контрольных ламп	Warning lamp cluster	Bloc de témoins	Anzeigeeinheit	Bloque de lámparas testigo
7			+21050-3709604-00		2	Заглушка	Plug	Obturateur	Stopfen	Obturador
8			+21213-3709609-10 ~		1	Выключатель противотуманных фонарей	Rear foglight switch	Commande de feux antibrouillard AR	Schalter f. Nebelschlußleuchten	Interruptor faros antiniebla
8			+21213-3709609-11 ~		1	Выключатель противотуманных фонарей	Rear foglight switch	Commande de feux antibrouillard AR	Schalter f. Nebelschlußleuchten	Interruptor faros antiniebla

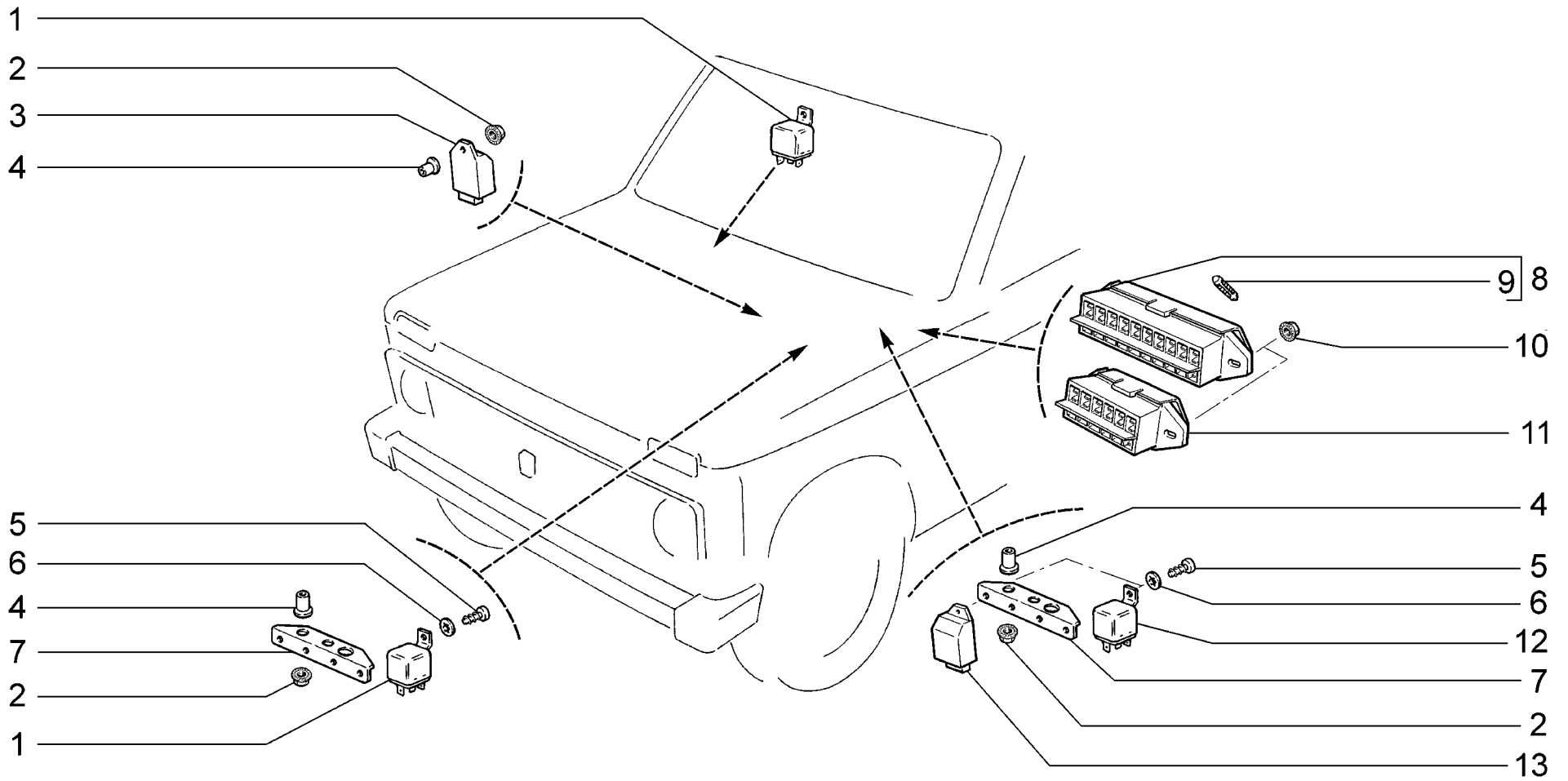

K330	**Реле и блоки предохранителей** **Fuse block and relay** **Relais et blocs des fusibles** **Zentralelektrik und Relais** **Caja fusibles y relé**	**21214-20** **2131-41**

п. / It.	№ изв. / Notif. N.	Дата / Not.Data	Номер детали / Part N.	Применяемость / Application	Кол / QTY	RUS Наименование	GB Description	F Désignation	D Benennung	E Denominación
1			+21100-3747210-20	~	5	Реле	Relay	Relais	Relais	Relé
1			+21100-3747210-23	~	5	Реле	Relay	Relais	Relais	Relé
2			+00001-0038321-01		6	Гайка М6 с зубчатым буртиком	Toothed collar nut M6	Ecrou M6 à collet denté	Zahnbundmutter M6	Tuerca M6 de collar dentado
3			+21050-3747010-01	~	1	Реле-прерыватель указателей поворота	Turn indicator intermittent relay	Relais des clignotants	Relaisunterbrecher für Fahrtrichtungsblinker	Relé-interruptor luz dirección
3			+21050-3747010-02	~	1	Реле-прерыватель указателей поворота	Turn indicator intermittent relay	Relais des clignotants	Relaisunterbrecher für Fahrtrichtungsblinker	Relé-interruptor luz dirección
3			+21050-3747010-03	~	1	Реле-прерыватель указателей поворота	Turn indicator intermittent relay	Relais des clignotants	Relaisunterbrecher für Fahrtrichtungsblinker	Relé-interruptor luz dirección
4			+21010-3726410-00		7	Втулка	Bush	Douille	Buchse	Casquillo
5			+00001-0076710-01		8	Винт самонарезающий	Self-tapping screw	Vis taraudeuse	Blechschraube	Tornillo autorroscante
6			+00001-0026052-70		8	Шайба 5 стопорная	Lock washer 5	Rondelle d'arrêt 5	Sicherungsscheibe 5	Arandela 5 de fijación
7			+21210-3747121-00		2	Кронштейн	Bracket	Support	Halter	Soporte
8			+11110-3722000-00		1	Блок предохранителей и реле в сборе	Fuse and relay box unit assy	Boîtier de fusibles et de relais complet	Relais- und Sicherungskasten komplett	Caja fusibles y relé en conjunto
9			+00001-0008580-90		7	Предохранитель 8 А	Fuse 8 A	Fusible 8 A	Sicherung 8 A	Fusible 8 A
9			+00001-0010489-90		3	Предохранитель 16 А	Fuse 16 A	Fusible 16 A	Sicherung 16 A	Fusible 16 A
10			+00001-0038318-01		4	Гайка М5 с зубчатым буртиком	Toothed collar nut M5	Ecrou M5 à collet denté	Zahnbundmutter M5	Tuerca M5 de collar dentado
11			+21060-3722100-00		1	Блок предохранителей	Fusebox	Boîtier de fusibles	Sicherungskasten	Caja fusibles
12			+21050-3747210-22	~	3	Реле	Relay	Relais	Relais	Relé
12			+21050-3747210-23	~	3	Реле	Relay	Relais	Relais	Relé
12			+21050-3747210-28	~	3	Реле	Relay	Relais	Relais	Relé
12			+21050-3747210-58	~	3	Реле	Relay	Relais	Relais	Relé
13			+21140-3747610-00	~	1	Реле противотуманных фонарей	Fog-light relay	Relais feux de brouillard arrière	Nebelscheinwerfer-Relais	Relé faros traseros antiniebla
13			+21140-3747610-01	~	1	Реле противотуманных фонарей	Fog-light relay	Relais feux de brouillard arrière	Nebelscheinwerfer-Relais	Relé faros traseros antiniebla
13			+21140-3747610-02	~	1	Реле противотуманных фонарей	Fog-light relay	Relais feux de brouillard arrière	Nebelscheinwerfer-Relais	Relé faros traseros antiniebla
13			+21140-3747610-03	~	1	Реле противотуманных фонарей	Fog-light relay	Relais feux de brouillard arrière	Nebelscheinwerfer-Relais	Relé faros traseros antiniebla

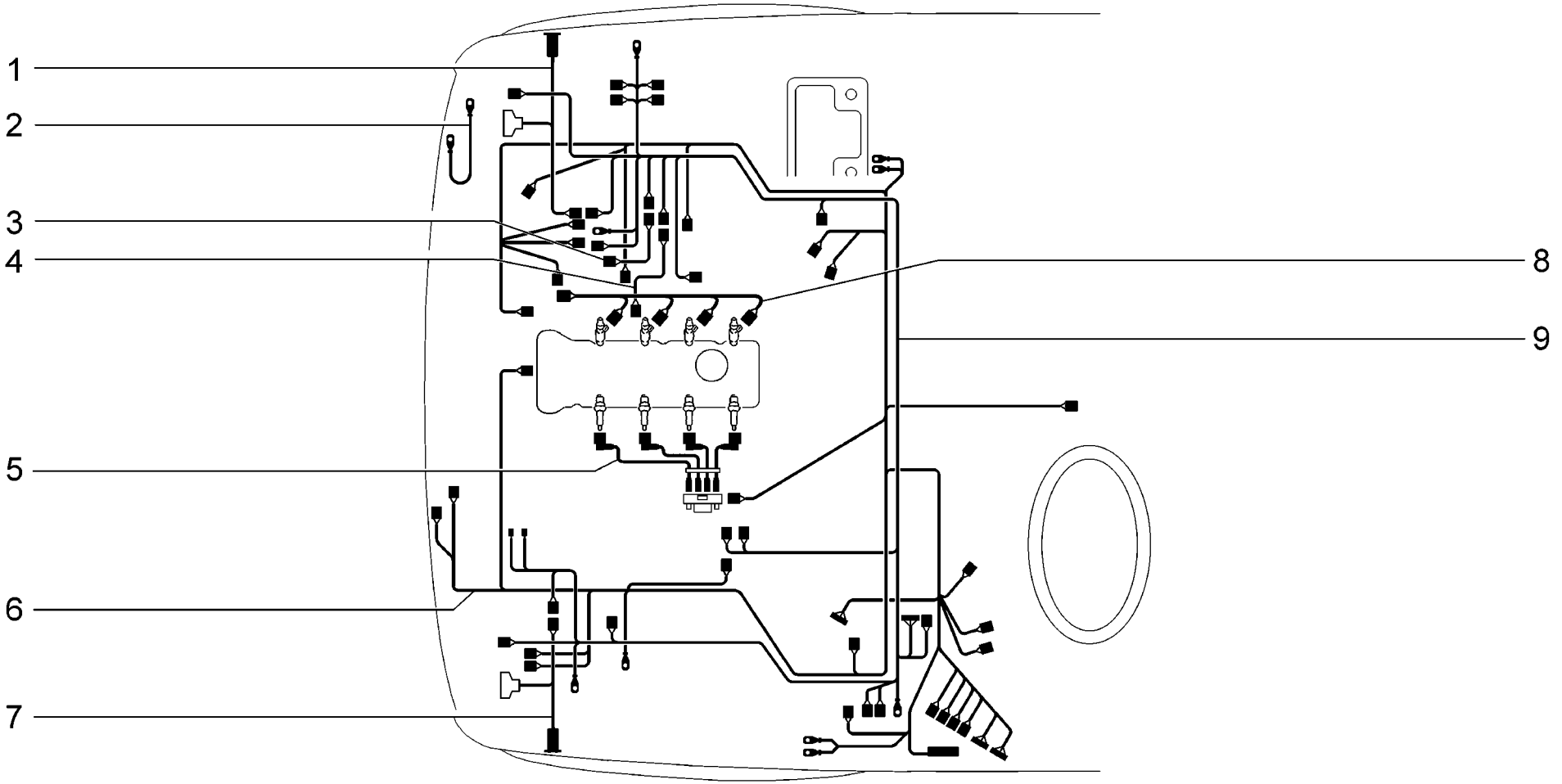

K400	**Жгуты проводов моторного отсека** **Engine bay wire harness** **Faisceaux du compartiment moteur** **Kabelstränge für Motorraum** **Mazos de cables del compartimiento del motor**	**21214-20** **2131-41**

п. / It.	№ изв. / Notif. N.	Дата / Not.Data	Номер детали / Part N.	Применяемость / Application	Кол / QTY	RUS Наименование	GB Description	F Désignation	D Benennung	E Denominación
1			+21213-3724020-00		1	Жгут проводов подфарника правый	Sidelight wire harness, RH	Faisceau de câbles D de feu de position AV	Begrenzungsleuchte-Kabelbaum rechts	Haz de cables der.
2			+21213-3724091-00		1	Провод массы капота	Earth lead	Câble de masse	Massekabel	Cable de masa
3			+21214-3724068-00		1	Провод соединительный	Connecting lead	Câble de liaison	Verbindungskabel	Cable de unión
4			+21010-3724060-00		1	Провод соединительный	Connecting lead	Câble de liaison	Verbindungskabel	Cable de unión
5			+21214-3707080-20 ~		1	Провода высокого напряжения	HT leads	Faisceau de câbles à haute tension	Kabelbaum	Cable de alta tensión
5			+21214-3707080-22 ~		1	Провода высокого напряжения	HT leads	Faisceau de câbles à haute tension	Kabelbaum	Cable de alta tensión
6			+21214-3724026-97		1	Жгут проводов системы зажигания	Ignition wire harness	Faisceau de câbles de système d'allumage	Kabelbaum f. Zündanlage	Haz de cables
7			+21213-3724021-00		1	Жгут проводов подфарника левый	Sidelight wire harness, LH	Faisceau de câbles G de feu de position AV	Begrenzungsleuchte-Kabelbaum links	Haz de cables izq.
8			+21214-3724036-00		1	Жгут проводов форсунок	Injector wire harness	Faisceau de câbles d'injecteurs	Einspritzventile-Kabelbaum	Haz de cables
9			+21214-3724010-71		1	Жгут проводов передний	Wire harness, front	Faisceau de câbles avant	Kabelbaum vorne	Haz de cables delantero

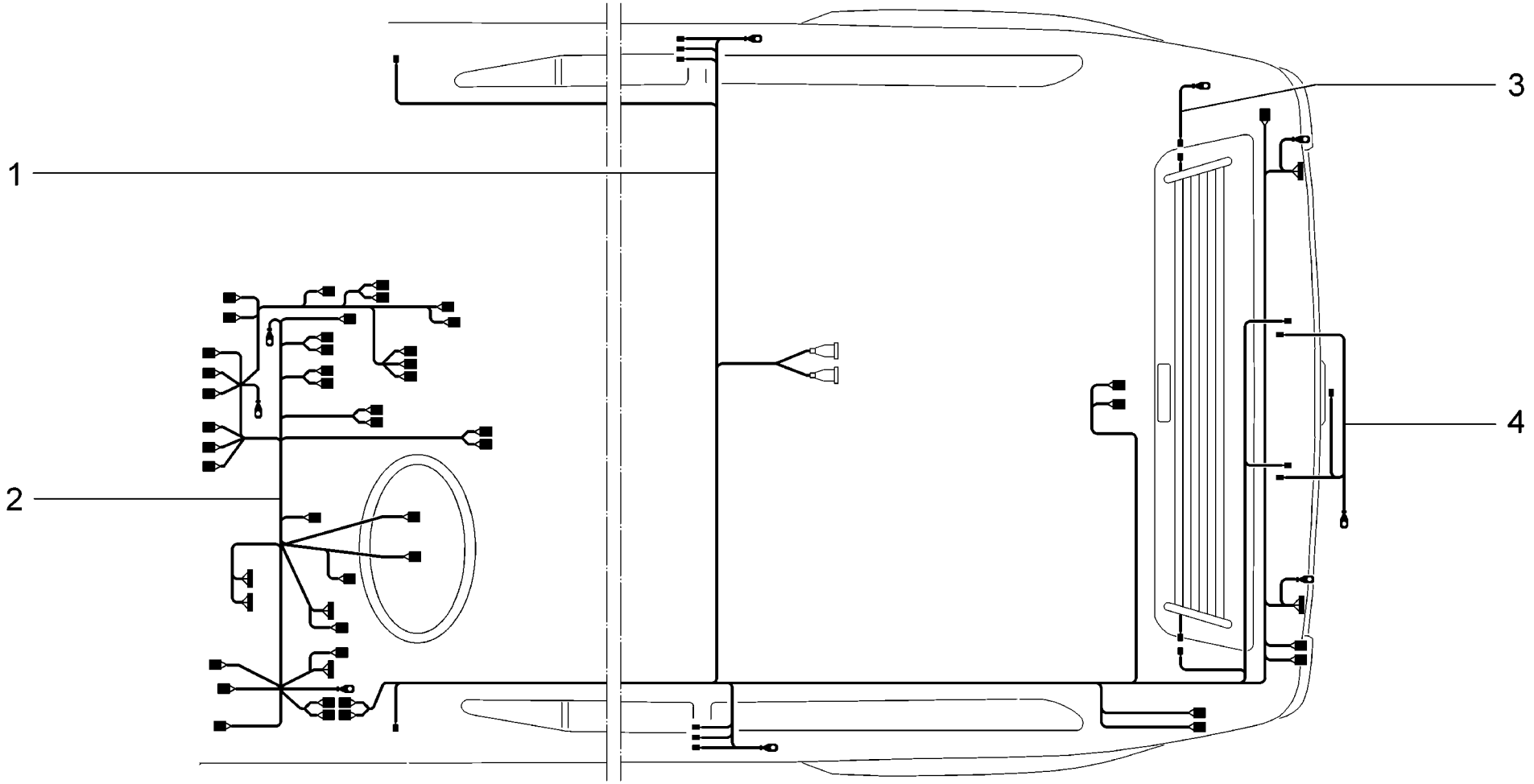

K410	**Жгуты проводов салона и панели приборов** **Passenger compartment wire harness** **Faisceaux de l'habitacle et de la planche de bord** **Kabelstränge für Innenraum und Armaturenbrett** **Mazos de cables del habitáculo y tablero de instrumentos**	**21214-20** **2131-41 (01)**

п. / It.	№ изв. / Notif. N.	Дата / Not.Data	Номер детали / Part N.	Применяемость / Application	Кол / QTY	RUS Наименование	GB Description	F Désignation	D Benennung	E Denominación
1			+21214-3724210-10		1	Жгут проводов задний	Rear wire harness	Faisceau de câbles arrière	Kabelbaum, hinterer	Haz de cables trasero
1			+21310-3724210-20	(01)	1	Жгут проводов задний	Rear wire harness	Faisceau de câbles arrière	Kabelbaum, hinterer	Haz de cables trasero
2			+21214-3724030-60		1	Жгут проводов панели приборов	Instrument panel wire harness	Faisceau de câbles de planche de bord	Kabelbaum für Armaturenbrett	Haz de cables del cuadro de instrumentos
3			+21214-3724094-00		1	Провод массы обогрева заднего стекла	Groud wire rear window heating	Fil	masse	du réchauffeur de lunette arrière
4			+21213-3724214-00		1	Жгут проводов освещения номерного знака	Wire harness, number plate lamp	Faisceau de câbles de plaque d'immatriculation	Kennzeichenbeleuchtung-Kabelbaum	Haz de cables

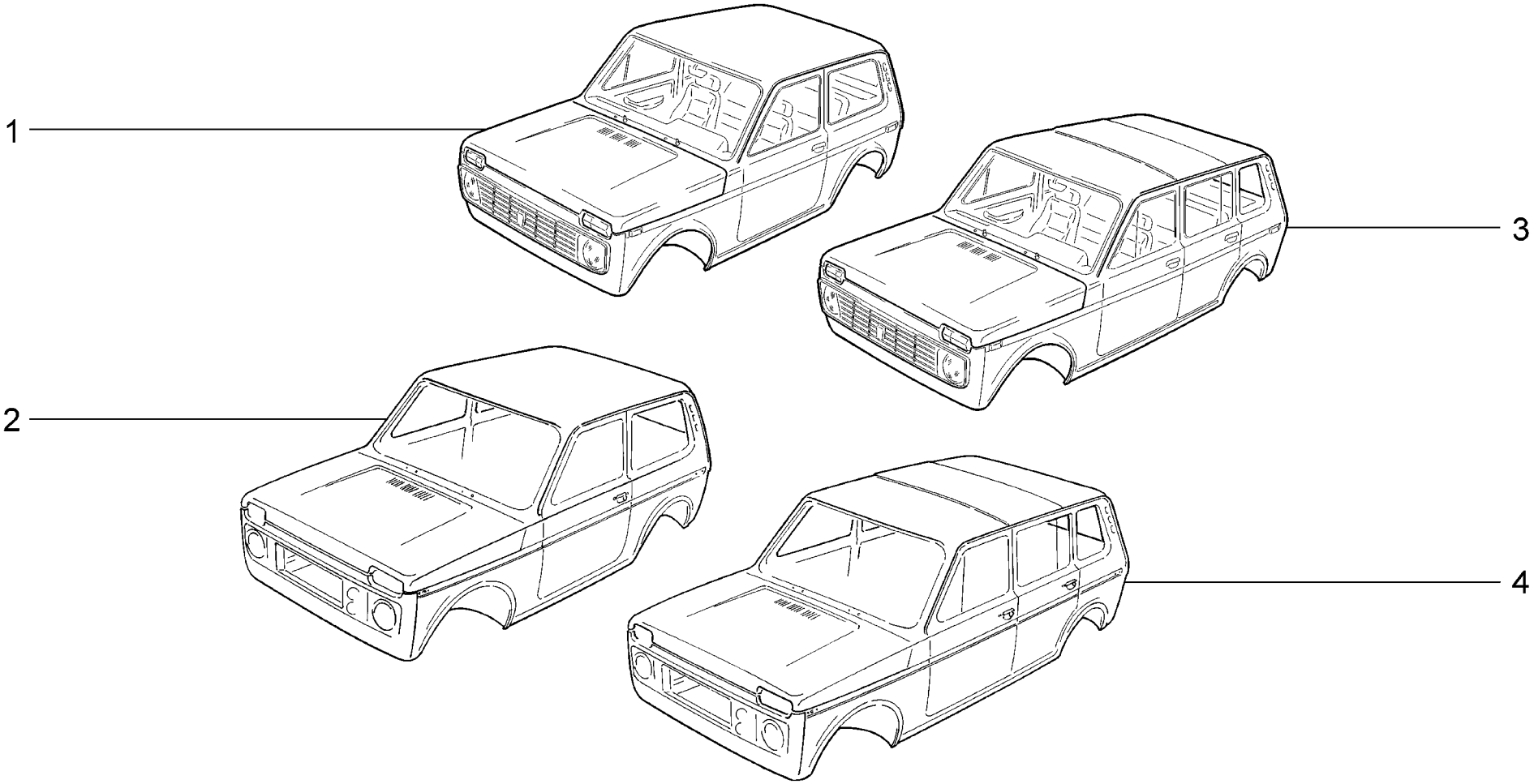

M001	**Кузов** **Body** **Carrosserie** **Karosserie** **Carrocerìa**	**21214-20 (01)** **2131-41 (02)**

п. / It.	№ изв. / Notif. N.	Дата / Not.Data	Номер детали / Part N.	Применяемость / Application	Кол / QTY	RUS Наименование	GB Description	F Désignation	D Benennung	E Denominación
1			+21214-5000010-10 ~	(01)	1	Кузов обитый	Body, insulated	Carrosserie garnie	Karosserie komplett	Carrocería en conjunto
1			+21214-5000010-20 ~	(01)	1	Кузов обитый	Body, insulated	Carrosserie garnie	Karosserie komplett	Carrocería en conjunto
2			+21214-5000014-00	(01)	1	Кузов голый окрашенный	Bodyshell, painted	Carrosserie peinte	Karosserie lackiert	Carrocería pintada
2			+21214-5000014-10	(01-40)	1	Кузов голый окрашенный	Bodyshell, painted	Carrosserie peinte	Karosserie lackiert	Carrocería pintada
2			+21214-5000014-40	(01-151)	1	Кузов голый окрашенный	Bodyshell, painted	Carrosserie peinte	Karosserie lackiert	Carrocería pintada
2			+21214-5000014-85	(01-31)	1	Кузов голый окрашенный	Bodyshell, painted	Carrosserie peinte	Karosserie lackiert	Carrocería pintada
3			+21310-5000010-00	(02)	1	Кузов обитый	Body, insulated	Carrosserie garnie	Karosserie komplett	Carrocería en conjunto
4			+21310-5000014-00	(02)	1	Кузов голый окрашенный	Bodyshell, painted	Carrosserie peinte	Karosserie lackiert	Carrocería pintada

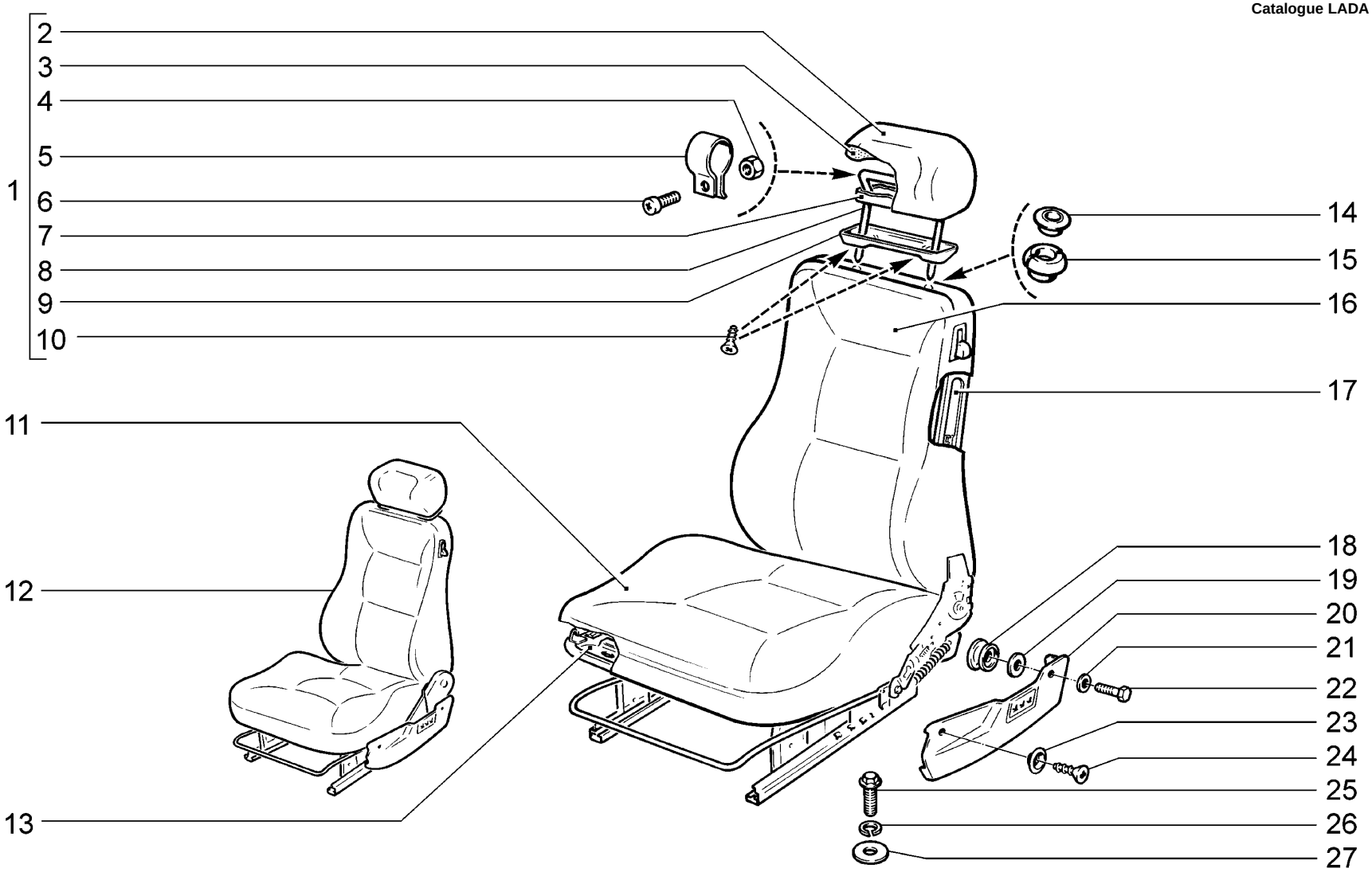

M100	**Сиденья передние** **Front seats** **Sièges avant** **Vordersitze** **Asientos delanteros**	**21214-20**

п. / It.	№ изв. / Notif. N.	Дата / Not.Data	Номер детали / Part N.	Применяемость / Application	Кол / QTY	RUS Наименование	GB Description	F Désignation	D Benennung	E Denominación
1			+ 212136818010 0		2	Подголовник	Head restraint	Appui-tête	Kopfstütze	Apoyacabeza
2			+ 21213-6818020-00 2)		2	Обивка подголовника	Trim, head restraint	Garniture d'appui-tête	Kopflehnenpolsterung	Guarnicido de apoyacabeza
3			21100-6818082-20		2	Набивка подголовника	Padding, head restraint	Matelassure d'appui-tête	Kopfstützenpolsterung	Relleno de apoyacabeza
4			+ 00001-0025742-11		6	Гайка М6 самоконтрящаяся	Self-locking nut M6	Ecrou autofreiné M6	S.Mutter M6	Tuerca M6 autoblocante
5			+ 21050-6818105-00		4	Стопор подголовника	Stop, head restraint	Arrêtoir d'appui-tête	Kopfstütze-Anschlag	Montante de apoyacabeza
5			+ 21100-6818105-00		2	Стопор подголовника	Stop, head restraint	Arrêtoir d'appui-tête	Kopfstütze-Anschlag	Montante de apoyacabeza
6			+ 00001-0032762-01		6	Винт М6х16	Screw M6x16	Vis M6x16	Schraube M6x16	Tornillo M6x16
7			+ 21080-6818012-00		2	Каркас подголовника	Head restraint frame	Armature d'appui-tête	Kopfstützegerüst	Carcasa de apoyacabeza
8			21090-6818102-00		2	Стойка подголовника	Head restraint pillar	Montant d'appui-tête	Kopflehne-Säule	Montante de apoyacabeza
9			+ 21083-6818052-10		2	Облицовка подголовника	Plastic cover, head restraint	Revêtement d'appui-tête	Kopfstützenverkleidung	Revestimiento de apoyacabeza
10			+ 00001-0076797-01		4	Винт самонарезающий	Self-tapping screw	Vis taraudeuse	Blechschraube	Tornillo autorroscante
11			+ 21213-6812310-00 2)		2	Обивка подушки переднего сиденья	Front seat cushion trim	Garniture de coussin de siège AV	Sitzpolsterbezug	Guarnecido del cojín asiento delantero
12			+ 21213-6810010-00 1)		1	Сиденье переднее правое	Front seat, RH	Siège avant D	Vordersitz, rechts	Asiento delantero der.
12			+ 21213-6810011-00 1)		1	Сиденье переднее левое	Front seat, LH	Siège avant G	Vordersitz, links	Asiento delantero izq.
13			+ 21213-6813014-00		1	Каркас правого сиденья	RH seat frame	Armature de siège AV D	Sitzgestell rechts	Armadura del asiento der.
13			+ 21213-6813015-00		1	Каркас левого сиденья	LH seat frame	Armature de siège AV G	Sitzgestell links	Armadura del asiento izq.
14			+ 21060-6818142-00		4	Втулка наружная	Bush, outside	Douille extérieure	Außenhülse	Casquillo exterior
15			+ 21080-6818144-00		4	Втулка внутренняя	Bush, inner	Douille intérieure	Innenbuchse	Casquillo interior
16			+ 21213-6812610-10 2)		2	Обивка спинки переднего сиденья	Seat back trim, front seat	Garniture de dossier de siège AV	Rücklehnenpolsterung	Guarnecido de respaldo asiento delantero
17			21213-6815020-00		1	Каркас правой спинки	RH seat back frame	Armature de dossier D	Sitzrahmen, rechts	Base del respaldo der.
17			21213-6815021-00		1	Каркас левой спинки	LH seat back frame	Armature de dossier G	Sitzrahmen, links	Base del respaldo izq.
18			+ 21080-6814270-00		4	Наконечник опоры	End piece	Embout d'appui	Lagerendstück	Casquillo del apoyo
19			+ 00001-0026406-03		4	Шайба 6	Washer 6	Rondelle 6	Scheibe 6	Arandela 6
20			+ 21213-6810048-00		1	Облицовка салазок правая	RH trim, seat rails	Cache commande D de siège AV	Schlittenverkleidung rechts	Revestimiento de corredera der.
20			+ 21213-6810049-00		1	Облицовка салазок левая	LH trim, seat rails	Cache commande G de siège AV	Schlittenverkleidung links	Revestimiento de corredera izq.
21			+ 00001-0005194-01		2	Шайба 6	Washer 6	Rondelle 6	Scheibe 6	Arandela 6
22			+ 00001-0009020-23		2	Болт М6х12	Bolt M6x12	Boulon M6x12	Schraube M6x12	Tornillo M6x12
23			+ 00001-0026122-50		2	Шайба 3,6 облицовочная	Facing washer 3,6	Rondelle d'embellissement 3,6	Zierscheibe 3,6	Arandela 3,6 de revestimiento
24			+ 00001-0076788-06		2	Винт самонарезающий	Self-tapping screw	Vis taraudeuse	Blechschraube	Tornillo autorroscante
25			+ 21100-6810054-00		8	Болт М8	Bolt M8	Boulon M8	Schraube M8	Tornillo M8
26			+ 21010-6810052-00		8	Шайба	Washer	Rondelle	Scheibe	Arandela
27			+ 00001-0026467-01		4	Шайба 8	Washer 8	Rondelle 8	Scheibe 8	Arandela 8
1)			+ 21213-6810250-00		1	Комплект сидений для запчастей	Kit of seats	Jeu de sièges	Satz Sitze	Juego de asientos
2)			+ 21213-6812250-00		1	Комплект обивок сидений для запчастей	Seat trim set	Jeu de garnitures de sièges	Satz Sitzbezüge	Juego de revestimientos de asientos

M100

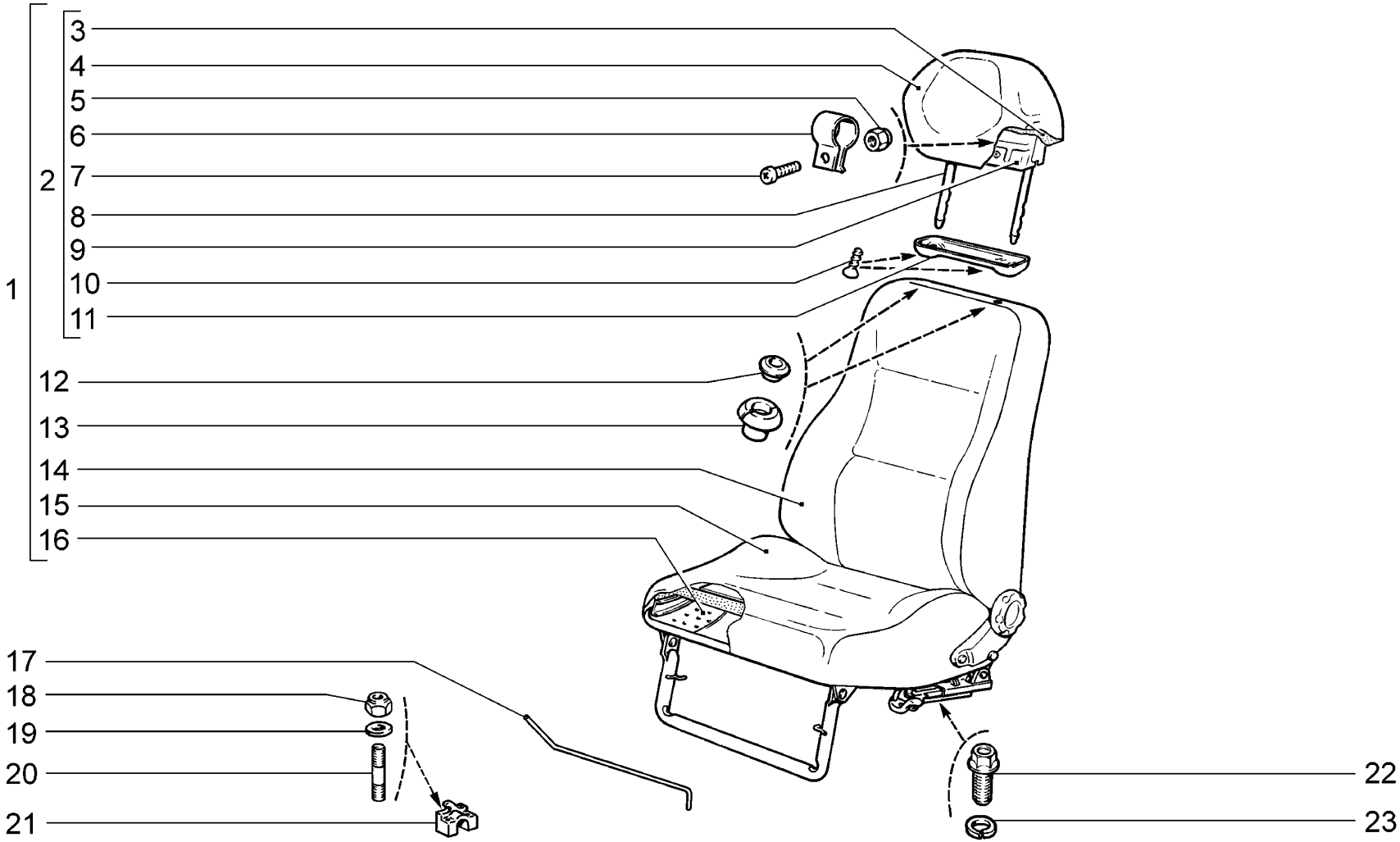

M101	**Сиденья передние** **Front seats** **Sièges avant** **Vordersitze** **Asientos delanteros**	**2131-41**

п. / It.	№ изв. / Notif. N.	Дата / Not.Data	Номер детали / Part N.	Применяемость / Application	Кол / QTY	RUS Наименование	GB Description	F Désignation	D Benennung	E Denominación
1			+21093-6810012-00 1)		1	Сиденье переднее правое	Front seat, RH	Siège avant D	Vordersitz, rechts	Asiento delantero der.
1			+21093-6810013-00 1)		1	Сиденье переднее левое	Front seat, LH	Siège avant G	Vordersitz, links	Asiento delantero izq.
2			+21093-6818010-00		2	Подголовник	Head restraint	Appui-tête	Kopfstütze	Apoyacabeza
3			+21100-6818082-20		1	Набивка подголовника	Padding, head restraint	Matelassure d'appui-tête	Kopfstützenpolsterung	Relleno de apoyacabeza
4			+21093-6818020-00 2)		2	Обивка подголовника	Trim, head restraint	Garniture d'appui-tête	Kopflehnenpolsterung	Guarnicido de apoyacabeza
5			+00001-0025742-11		6	Гайка М6 самоконтрящаяся	Self-locking nut M6	Ecrou autofreiné M6	S.Mutter M6	Tuerca M6 autoblocante
6			+21050-6818105-00		4	Стопор подголовника	Stop, head restraint	Arrêtoir d'appui-tête	Kopfstütze-Anschlag	Montante de apoyacabeza
6			+21100-6818105-00		2	Стопор подголовника	Stop, head restraint	Arrêtoir d'appui-tête	Kopfstütze-Anschlag	Montante de apoyacabeza
7			+00001-0032762-01		6	Винт М6х16	Screw M6x16	Vis M6x16	Schraube M6x16	Tornillo M6x16
8			21090-6818102-00		2	Стойка подголовника	Head restraint pillar	Montant d'appui-tête	Kopflehne-Säule	Montante de apoyacabeza
9			+21080-6818012-00		2	Каркас подголовника	Head restraint frame	Armature d'appui-tête	Kopfstützegerüst	Carcasa de apoyacabeza
10			+00001-0076797-01		4	Винт самонарезающий	Self-tapping screw	Vis taraudeuse	Blechschraube	Tornillo autorroscante
11			+21083-6818052-10		2	Облицовка подголовника	Plastic cover, head restraint	Revêtement d'appui-tête	Kopfstützenverkleidung	Revestimiento de apoyacabeza
12			+21060-6818142-00		4	Втулка наружная	Bush, outside	Douille extérieure	Außenhülse	Casquillo exterior
13			+21080-6818144-00		4	Втулка внутренняя	Bush, inner	Douille intérieure	Innenbuchse	Casquillo interior
14			+21083-6812610-00 2)		2	Обивка спинки переднего сиденья	Seat back trim, front seat	Garniture de dossier de siège AV	Rücklehnenpolsterung	Guarnecido de respaldo asiento delantero
15			+21083-6812310-00 2)		2	Обивка подушки переднего сиденья	Front seat cushion trim	Garniture de coussin de siège AV	Sitzpolsterbezug	Guarnecido del cojín asiento delantero
16			+21090-6813014-00		1	Каркас правого сиденья	RH seat frame	Armature de siège AV D	Sitzgestell rechts	Armadura del asiento der.
16			+21090-6813015-00		1	Каркас левого сиденья	LH seat frame	Armature de siège AV G	Sitzgestell links	Armadura del asiento izq.
17			+21080-6810060-00		2	Торсион правый	Torsion bar, RH	Barre de torsion D	Drehstab, rechts	Barra de torsión der.
17			+21080-6810061-00		2	Торсион левый	Torsion bar, LH	Barre de torsion G	Drehstab, links	Barra de torsión izq.
18			+00001-0061041-11		8	Гайка М8 самоконтрящаяся	Self-locking nut M8	Ecrou autofreiné M8	S.Mutter M8	Tuerca M8 autoblocante
19			+00001-0005196-01		8	Шайба 8	Washer 8	Rondelle 8	Scheibe 8	Arandela 8
20			+00001-0035175-11		8	Шпилька М8х45	Stud M8x45	Goujon M8x45	Stift M8x45	Espárrago M8x45
21			+21080-6810024-00		2	Кронштейн передний правый	RH front bracket	Support avant D	Vordersitzstütze, rechts	Soporte delantero izq.
21			+21080-6810025-00		2	Кронштейн передний левый	LH front bracket	Support avant G	Stütze, vorne links	Soporte delantero izq.
22			+21100-6810054-00		8	Болт М8	Bolt M8	Boulon M8	Schraube M8	Tornillo M8
23			+21010-6810052-00		8	Шайба	Washer	Rondelle	Scheibe	Arandela
1)			+21093-6810250-00		1	Комплект сидений для запчастей	Kit of seats	Jeu de sièges	Satz Sitze	Juego de asientos
2)			+21093-6812250-00		1	Комплект обивок сидений для запчастей	Seat trim set	Jeu de garnitures de sièges	Satz Sitzbezüge	Juego de revestimientos de asientos

M101

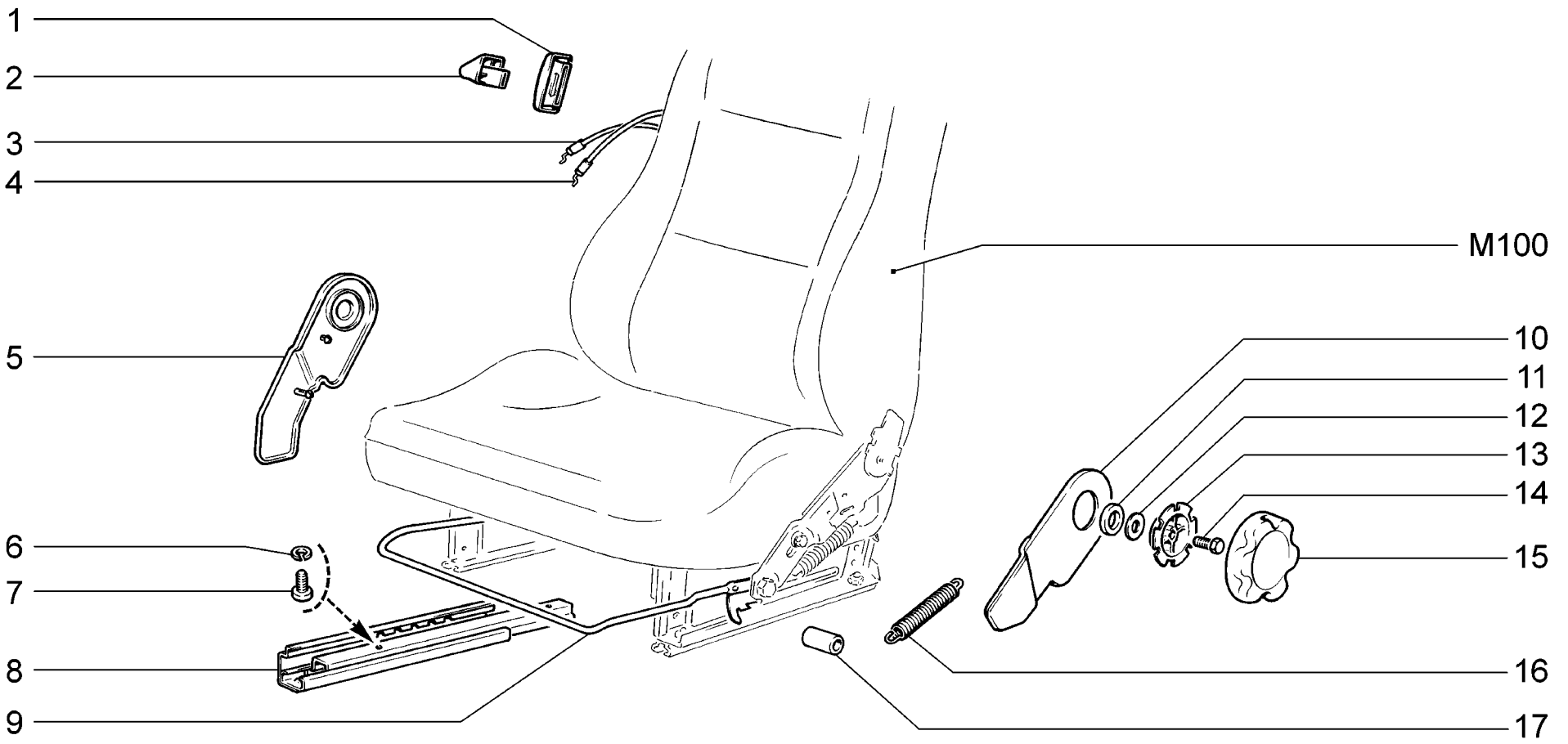

M110	**Механизм установки передних сидений** **Front seats adjustment mechanism** **Mécanisme de réglage des sièges avant** **Vorderes Sitzbefestigungsmechanismus** **Mecanismo de instalación de los asientos delanteros**	**21214-20**

п. / It.	№ изв. / Notif. N.	Дата / Not.Data	Номер детали / Part N.	Применяемость / Application	Кол / QTY	RUS Наименование	GB Description	F Désignation	D Benennung	E Denominación
1			+21080-6814282-00		2	Облицовка рукоятки	Cover plate	Revêtement de poignée	Verkleidung	Revestimiento de palanca
2			+21080-6814280-00		2	Рукоятка фиксатора спинки	Knob, seat back tipping catch	Poignée de levier de dossier	Griff	Palanca de fiador de respaldo
3			+21080-6814287-00		1	Тяга левая	Operating rod, LH	Tringle G	Stange links	Varilla izq.
4			+21080-6814286-00		1	Тяга правая	Operating rod, RH	Tringle D	Stange, rechts	Cable der.
5			+21213-6814272-00		1	Облицовка внутренняя правая	Inner cover plate, RH	Revêtement intérieur D	Verkleidung rechts	Revestimiento interior der.
5			+21213-6814273-00		1	Облицовка внутренняя левая	Inner cover plate, LH	Revêtement intérieur G	Verkleidung links	Revestimiento interior izq.
6			+21010-6810052-00		8	Шайба	Washer	Rondelle	Scheibe	Arandela
7			+21010-6810054-00		8	Болт	Bolt	Boulon	Schraube	Tornillo
8			+21213-6814310-00		2	Салазки правые переднего левого сиденья	RH rails, front LH seat	Glissière D de siège AV G	Schlitten rechts f. linken Vordersitz	Corredera der. de asiento delantero izq.
8			+21213-6814311-00		2	Салазки левые переднего левого сиденья	LH rails, front LH seat	Glissière G de siège AV G	Schlitten links f. linken Vordersitz	Corredera izq. de asiento delantero izq.
9			+21213-6814044-00		1	Рычаг правый	Lever, RH	Levier D	Hebel rechts	Palanca der.
9			+21213-6814045-00		1	Рычаг левый	Lever, LH	Levier G	Hebel links	Palanca izq.
10			+21213-6814308-00		1	Облицовка наружная правая	Outer cover plate, RH	Revêtement extérieur D	Verkleidung rechts	Revestimiento exterior der.
10			+21213-6814309-00		1	Облицовка наружная левая	Outer cover plate, LH	Revêtement extérieur G	Verkleidung links	Revestimiento exterior izq.
11			+21080-6814242-00		2	Прокладка	Gasket	Joint	Dichtung	Junta
12			+00001-0026406-01		2	Шайба 6	Washer 6	Rondelle 6	Scheibe 6	Arandela 6
13			+21080-6814234-01		2	Держатель рукоятки	Holder	Support	Halter	Sujetador
14			+00001-0009020-23		2	Болт M6x12	Bolt M6x12	Boulon M6x12	Schraube M6x12	Tornillo M6x12
15			+21080-6814232-00		2	Рукоятка регулировки спинки	Reclining adjustment knob, seat back	Poignée de réglage de dossier	Griff	Palanca de regulador de respaldo
16			+21010-1602155-00		4	Пружина	Spring	Ressort	Feder	Muelle
17			+21213-6814323-10		4	Втулка	Bush	Douille	Buchse	Casquillo

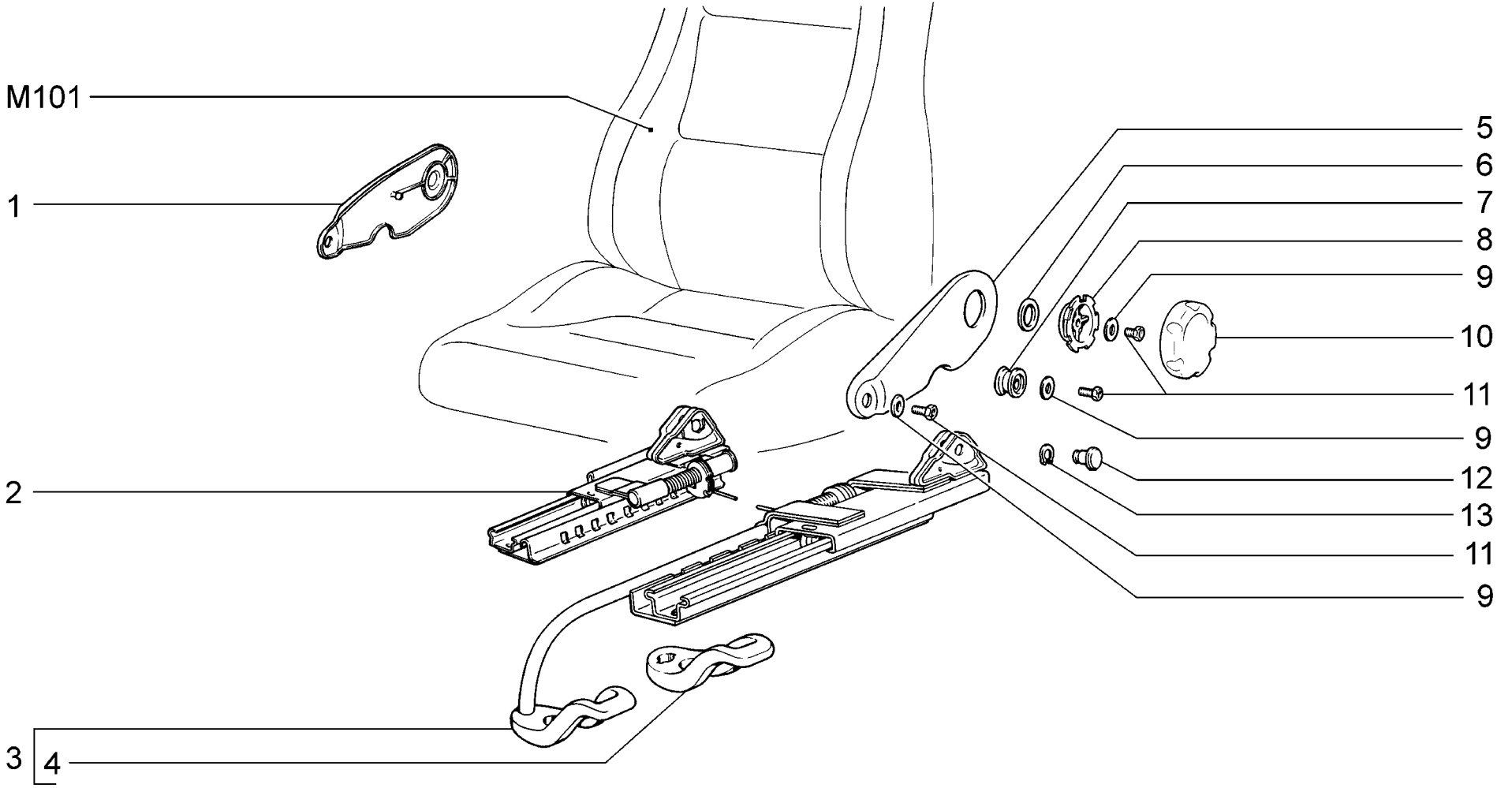

M111	**Механизм установки передних сидений** **Front seats adjustment mechanism** **Mécanisme de réglage des sièges avant** **Vorderes Sitzbefestigungsmechanismus** **Mecanismo de instalación de los asientos delanteros**	**2131-41**

п. / It.	№ изв. / Notif. N.	Дата / Not.Data	Номер детали / Part N.	Применяемость / Application	Кол / QTY	RUS Наименование	GB Description	F Désignation	D Benennung	E Denominación
1			+21140-6814272-00		1	Облицовка внутренняя правая	Inner cover plate, RH	Revêtement intérieur D	Verkleidung rechts	Revestimiento interior der.
1			+21140-6814273-00		1	Облицовка внутренняя левая	Inner cover plate, LH	Revêtement intérieur G	Verkleidungsstück, innen links	Revestimiento interior izq.
2			+21140-6814010-00		1	Салазки внутренние правые	Inner seat rail, RH	Glissière intérieure D	Schlitten, innen rechts	Corredera interior der.
2			+21140-6814011-00		1	Салазки внутренние левые	Inner seat rail, LH	Glissière intérieure G	Schlitten, innen links	Corredera interior izq.
3			+21080-6814020-00		1	Салазки наружные правые	Outer seat rail, RH	Glissière extérieure D	Schlitten, außen rechts	Carredera exterior der.
3			+21080-6814021-00		1	Салазки наружные левые	Outer seat rail, LH	Glissière extérieure G	Schlitten, außen links	Corredera exterior izq.
4			+21080-6814040-00		2	Ручка салазок	Adjuster knob	Poignée de glissière	Griff	Palanca de corredera
5			+21080-6814308-00		1	Облицовка наружная правая	Outer cover plate, RH	Revêtement extérieur D	Verkleidungsstück, außen rechts	Revestimiento exterior der.
5			+21080-6814309-00		1	Облицовка наружная левая	Outer cover plate, LH	Revêtement extérieur G	Verkleidungsstück, außen links	Revestimiento exterior izq.
6			+21080-6814242-00		2	Прокладка	Gasket	Joint	Dichtung	Junta
7			+21080-6814270-00		4	Наконечник опоры	End piece	Embout d'appui	Lagerendstück	Casquillo del apoyo
8			+21080-6814234-01		2	Держатель рукоятки	Holder	Support	Halter	Sujetador
9			+00001-0026406-03		10	Шайба 6	Washer 6	Rondelle 6	Scheibe 6	Arandela 6
10			+21080-6814232-00		2	Рукоятка регулировки спинки	Reclining adjustment knob, seat back	Poignée de réglage de dossier	Griff	Palanca de regulador de respaldo
11			+00001-0009020-23		10	Болт M6x12	Bolt M6x12	Boulon M6x12	Schraube M6x12	Tornillo M6x12
12			+21080-6814318-00		4	Палец крепления салазок	Securing pin	Doigt de fixation de glissière	Befestigungsbolzen	Perno de fijación de carrederas
13			+00001-0010664-76		2	Кольцо упорное 16	Thrust ring 16	Bague de butée 16	Seegerring 16	Anillo de tope 16

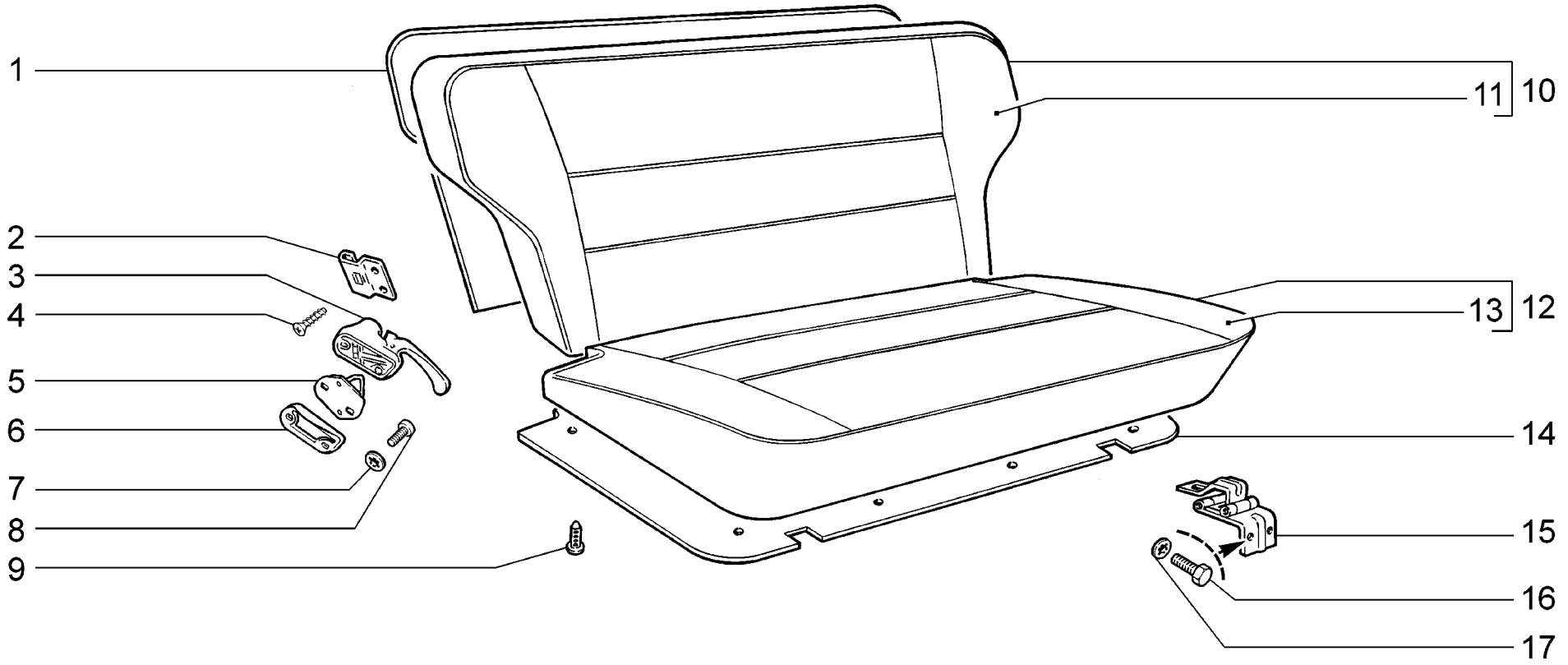

M120	**Сиденье заднее** **Rear seat** **Siège arrière** **Rücksitze** **Asiento trasero**	**21214-20**

п. / It.	№ изв. / Notif. N.	Дата / Not.Data	Номер детали / Part N.	Применяемость / Application	Кол / QTY	RUS Наименование	GB Description	F Désignation	D Benennung	E Denominación
1			21210-6822662-00		1	Панель спинки	Panel, seat back	Panneau de dossier	Rücklehnenblech	Panel de respaldo
2			+ 21021-6824100-00		1	Фиксатор спинки правый	RH locking catch, seat back	Arrêtoir D	Raste	Fijador de respaldo der.
2			+ 21021-6824101-00		1	Фиксатор спинки левый	LH locking catch, seat back	Arrêtoir G	Raste	Fijador de respaldo izq.
3			+ 21021-6824130-00		2	Скоба фиксатора	Clamp	Etrier d'arrêtoir	Riegelbügel	Grapa de fiador
4			+ 00001-0076820-01		4	Винт самонарезающий	Self-tapping screw	Vis taraudeuse	Blechschraube	Tornillo autorroscante
5			+ 21210-6824084-00		1	Скоба спинки правая	Seat back clamp, RH	Etrier de dossier D	Bügel rechts	Grapa der.
5			+ 21210-6824085-00		1	Скоба спинки левая	Seat back clamp, LH	Etrier de dossier G	Bügel links	Grapa izq.
6			+ 21210-6824104-00		1	Прокладка правая	Gasket, RH	Joint D	Dichtung rechts	Junta der.
6			+ 21210-6824105-00		1	Прокладка левая	Gasket, LH	Joint G	Dichtung, links	Junta izq.
7			+ 00001-0026055-70		4	Шайба 8 стопорная	Lock washer 8	Rondelle d'arrêt 8	Sicherungsscheibe 8	Arandela 8 de fijación
8			+ 00001-0032799-11		4	Винт M8x35	Screw M8x35	Vis M8x35	Schraube M8x35	Tornillo M8x35
9			+ 21030-5004028-00		10	Кнопка	Retaining clip	Bouton	Knopf	Botón
10			+ 21213-6820210-00	1)	1	Спинка заднего сиденья	Rear seat back	Dossier de banquette AR	Rücksitzbanklehne	Respaldo del asiento trasero
11			+ 21213-6822610-00	2)	1	Обивка спинки задней	Rear seat back trim	Garniture de dossier de banquette AR	Rücklehnenbezug	Guarnicido del respaldo trasero
12			+ 21213-6822310-00	2)	1	Обивка подушки задней	Rear seat cushion trim	Garniture de coussin de banquette AR	Sitzpolsterbezug	Guarnicido de cojín trasero
13			+ 21213-6820110-00	1)	1	Подушка заднего сиденья	Rear seat cushion	Coussin de banquette AR	Rücksitzpolsterung	Cojín del asiento trasero
14			+ 21213-6822342-00		1	Поддон подушки	Cushion pan	Plateau de coussin	Trägerplatte	Base del asiento
15			+ 21213-6824020-00		2	Петля в сборе	Hinge assy	Charnière complète	Scharnier komplett	Bisagra en conjunto
16			+ 00001-0060434-21		8	Болт M8x20	Bolt M8x20	Boulon M8x20	Schraube M8x20	Tornillo M8x20
17			+ 00001-0025983-71		8	Шайба 8 стопорная	Lock washer 8	Rondelle d'arrêt 8	Sicherungsscheibe 8	Arandela 8 de fijación
1)			+ 21213-6810250-00		1	Комплект сидений для запчастей	Kit of seats	Jeu de sièges	Satz Sitze	Juego de asientos
2)			+ 21213-6812250-00		1	Комплект обивок сидений для запчастей	Seat trim set	Jeu de garnitures de sièges	Satz Sitzbezüge	Juego de revestimientos de asientos

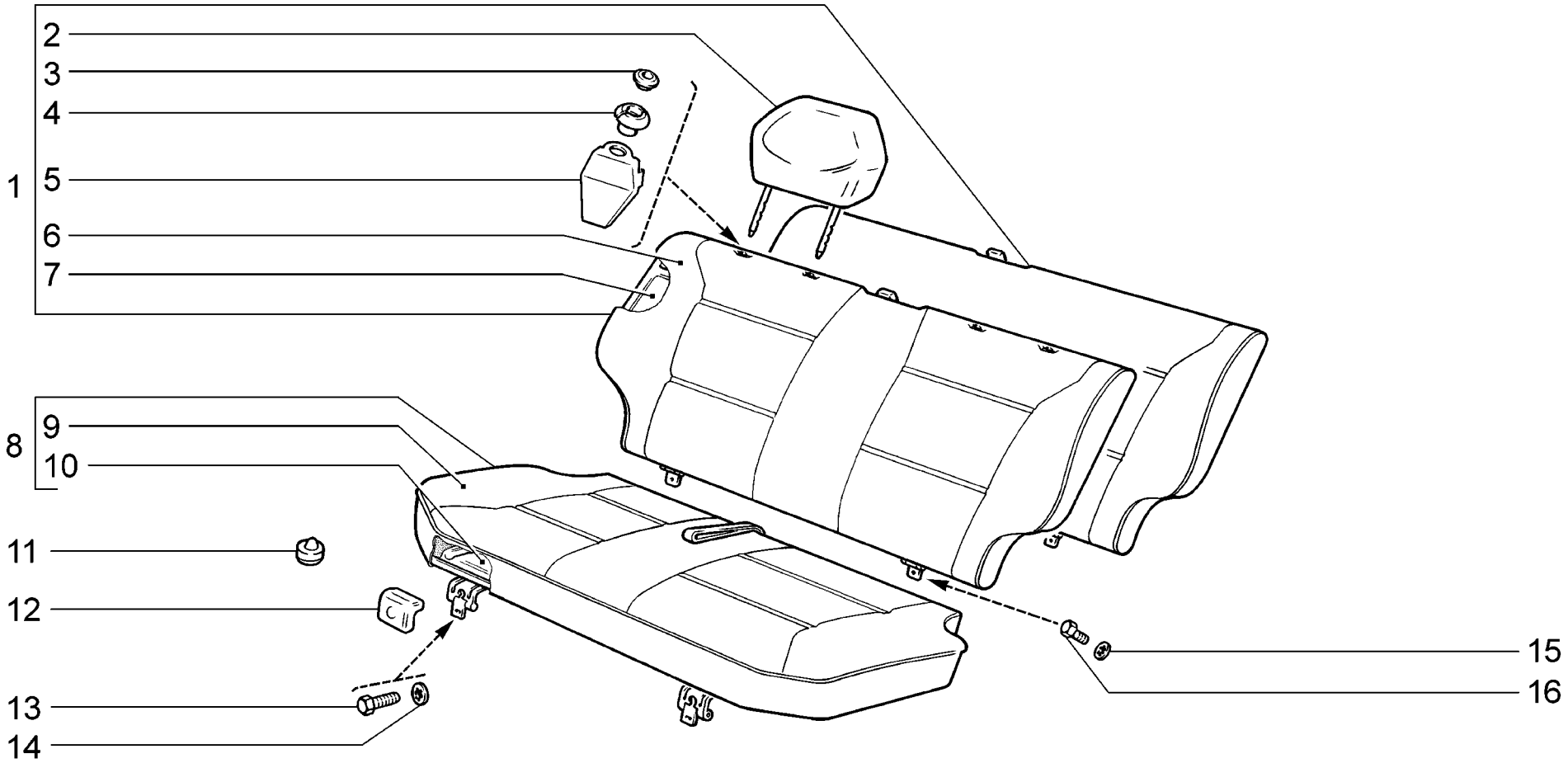

M121	**Сиденье заднее** **Rear seat** **Siège arrière** **Rücksitze** **Asiento trasero**	**2131-41**

п. / It.	№ изв. / Notif. N.	Дата / Not.Data	Номер детали / Part N.	Применяемость / Application	Кол / QTY	RUS Наименование	GB Description	F Désignation	D Benennung	E Denominación
1			+21083-6820230-00	(130,131,136, 137)	1	Спинка заднего сиденья	Rear seat back	Dossier de banquette AR	Rücksitzbanklehne	Respaldo del asiento trasero
1			+21093-6820210-00 1)		1	Спинка заднего сиденья	Rear seat back	Dossier de banquette AR	Rücksitzbanklehne	Respaldo del asiento trasero
1			+21093-6820230-00		1	Спинка заднего сиденья	Rear seat back	Dossier de banquette AR	Rücksitzbanklehne	Respaldo del asiento trasero
2			+21093-6828010-00	(130,131,136, 137)	2	Подголовник заднего сиденья	Rear seat head restraint	Appui-tête de banquette arrière	Rücksitz-Kopflehne	Apoyacabeza del asiento trasero
3			+21060-6818142-00	(130,131,136, 137)	4	Втулка наружная	Bush, outside	Douille extérieure	Außenhülse	Casquillo exterior
4			+21083-6828144-00	(130,131,136, 137)	4	Втулка	Bush	Douille	Buchse	Casquillo
5			+21083-6828148-01	(130,131,136, 137)	4	Облицовка	Trim	Enjoliveur	Verkleidung	Revestimiento
6			+21083-6822610-00 2)		1	Обивка спинки задней	Rear seat back trim	Garniture de dossier de banquette AR	Rücklehnenbezug	Guarnicido del respaldo trasero
7			+21083-6825020-00		1	Каркас спинки заднего сиденья	Rear seat back frame	Armature de dossier de banquette AR	Rücklehnenrahmen	Base del respaldo
8			+21093-6820110-00 1)		1	Подушка заднего сиденья	Rear seat cushion	Coussin de banquette AR	Rücksitzpolsterung	Cojín del asiento trasero
9			+21093-6822310-20 2)		1	Обивка подушки задней	Rear seat cushion trim	Garniture de coussin de banquette AR	Sitzpolsterbezug	Guarnicido de cojín trasero
10			+21090-6823020-00		1	Поддон подушки	Cushion pan	Embase de siège	Trägerplatte	Base del asiento
11			+21020-6820062-00		5	Буфер заднего сиденья	Buffer, rear seat	Tampon de banquette AR	Puffer	Tope asiento trasero
12			+21080-6824176-00		2	Облицовка петли	Hinge trim	Enjoliveur de charnière	Scharnierverkleidung	Revestimiento de la bisagra
13			+00001-0009024-21		2	Болт M6x20	Bolt M6x20	Boulon M6x20	Schraube M6x20	Tornillo M6x20
14			+00001-0026053-71		2	Шайба 6 стопорная	Lock washer 6	Rondelle d'arrêt 6	Sicherungsscheibe 6	Arandela 6 de fijación
15			+00001-0025982-71		2	Шайба 6 стопорная	Lock washer 6	Rondelle d'arrêt 6	Sicherungsscheibe 6	Arandela 6 de fijación
16			+00001-0009020-21		2	Болт M6x12	Bolt M6x12	Boulon M6x12	Schraube M6x12	Tornillo M6x12
1)			+21093-6810250-00		1	Комплект сидений для запчастей	Kit of seats	Jeu de sièges	Satz Sitze	Juego de asientos
2)			+21093-6812250-00		1	Комплект обивок сидений для запчастей	Seat trim set	Jeu de garnitures de sièges	Satz Sitzbezüge	Juego de revestimientos de asientos

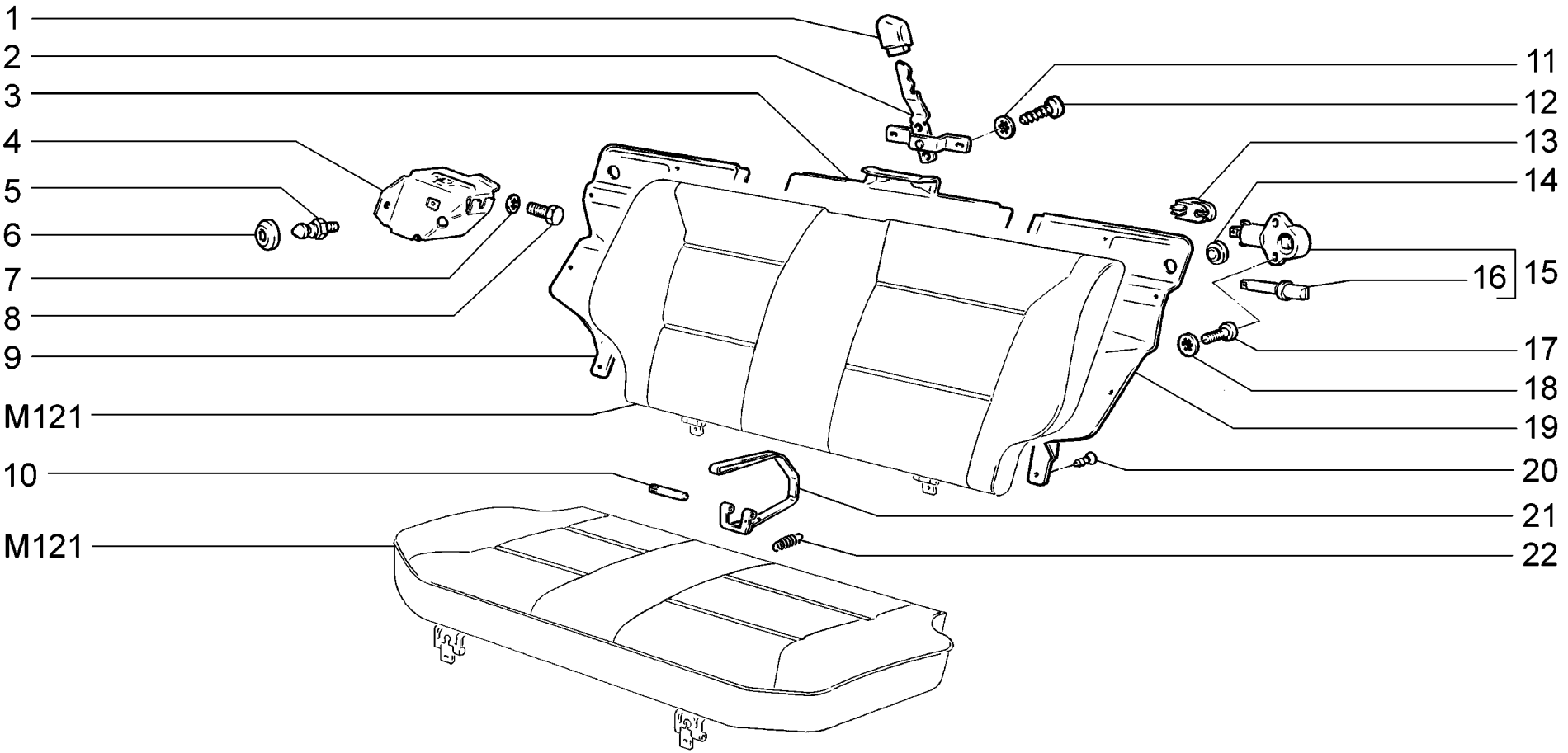

M130	**Механизм установки заднего сиденья** **Front seats adjustment mechanism** **Mécanisme de réglage de la banquette arrière** **Hinteresr Sitzbefestigungsmechanismus** **Mecanismo de instalación del asiento trasero**	**2131-41**

п. / It.	№ изв. / Notif. N.	Дата / Not.Data	Номер детали / Part N.	Применяемость / Application	Кол / QTY	RUS Наименование	GB Description	F Désignation	D Benennung	E Denominación
1			+21080-6824156-00		1	Рукоятка замка	Handle	Manette	Schloßgriff	Manija del cierre
2			+21080-6824140-00		1	Привод замка	Lock linkage	Commande de verrou	Schloßantrieb	Mando del cierre
3			+21080-6822812-00		1	Панель спинки средняя	Center panel, seat back	Panneau de dossier médian	Rücklehnenblech	Panel de respaldo central
4			21080-6820066-00		1	Кронштейн заднего сиденья	Bracket, rear seat	Support de banquette AR	Hintersitzstütze	Soporte de asiento trasero
4			21080-6820067-00		1	Кронштейн заднего сиденья левый	Bracket, LH	Support de banquette AR, G	Hintersitzstütze, links	Soporte de asiento trasero, izq.
5			+21080-6824102-00		2	Фиксатор замка	Lock catch	Arrêtoir de verrou	Schloßverriegelung	Fijador del cierre
6			+21080-6824184-00		2	Облицовка фиксатора	Trim	Revêtement d'arrêtoir	Verriegelungsverkleidung	Revestimiento del fiador
7			+00001-0026055-70		6	Шайба 8 стопорная	Lock washer 8	Rondelle d'arrêt 8	Sicherungsscheibe 8	Arandela 8 de fijación
8			+00001-0060431-21		6	Болт M8x12	Bolt M8x14	Boulon M8x14	Schraube M8x14	Tornillo M8x14
9			+21080-6822814-00		1	Панель спинки правая	RH panel, seat back	Panneau de dossier D	Rücklehnenblech rechts	Panel de respaldo der.
10			+21210-6306028-00		1	Ось замка	Shaft	Axe de verrou	Achse	Eje del cierre
11			+00001-0026052-70		2	Шайба 5 стопорная	Lock washer 5	Rondelle d'arrêt 5	Sicherungsscheibe 5	Arandela 5 de fijación
12			+00001-0076711-01		2	Винт самонарезающий	Self-tapping screw	Vis taraudeuse	Blechschraube	Tornillo autorroscante
13			+21080-6824168-00		2	Держатель тяги	Backstop	Support de tringle	Stangenträger	Sujetador de la varilla
14			+21010-6203232-00		2	Буфер	Buffer	Tampon	Puffer	Tope
15			+21080-6824110-00		2	Замок спинки сиденья	Seat back lock	Verrou de dossier	Rücklehnenschloß	Cierre de respaldo asiento
16			+21080-6824122-00		2	Язычок замка	Lock tongue	Ergot de verrou	Schloßzunge	Lámina del cierre
17			+00001-0032762-01		4	Винт M6x16	Screw M6x16	Vis M6x16	Schraube M6x16	Tornillo M6x16
18			+00001-0026053-70		4	Шайба 6 стопорная	Lock washer 6	Rondelle d'arrêt 6	Sicherungsscheibe 6	Arandela 6 de fijación
19			+21080-6822815-00		1	Панель спинки левая	LH panel, seat back	Panneau de dossier G	Rücklehnenblech links	Panel de respaldo izq.
20			+00001-0076797-07		16	Винт самонарезающий	Self-tapping screw	Vis taraudeuse	Blechschraube	Tornillo autorroscante
21			+21080-6824210-00		1	Привод замка	Lock linkage	Commande de verrou	Schloßantrieb	Mando del cierre
22			+21080-6824208-00		1	Пружина замка	Spring	Ressort de verrou	Schloßfeder	Muelle

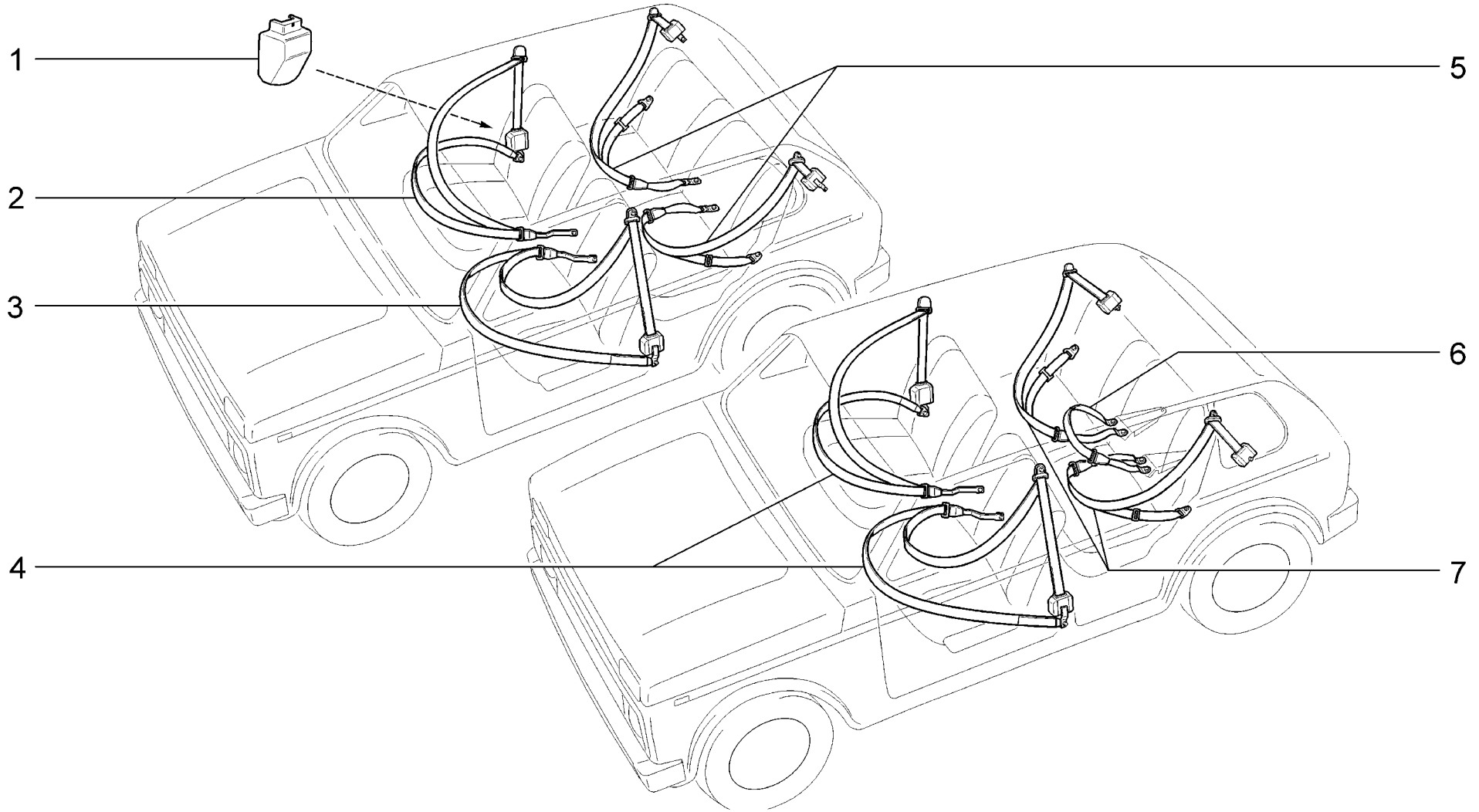

M135	**Ремни безопасности** **Safety belts** **Ceintures de sécurité** **Sicherheitsgurte** **Cinturones de seguridad**	**21214-20 (01)** **2131-41 (02)**

п. / It.	№ изв. / Notif. N.	Дата / Not.Data	Номер детали / Part N.	Применяемость / Application	Кол / QTY	RUS Наименование	GB Description	F Désignation	D Benennung	E Denominación
1			+21214-8217154-00	(01-40,41,151)	2	Кожух катушки переднего ремня безопасности	Front safety belt reel housing	Protecteur de l'enrouleur de ceinture de sécurité	Spulengehaeusedesvorderen Sicherheitsriemens	Cubierta de la bobina del cinturon de seguridad de
2			+21210-8217008-20	(01)	1	Ремень безопасности	Seatbelt	Ceinture de sécurité	Sicherheitsgurt	Cinturón de seguridad
2			+21214-8217010-00	(01-40,41,151)	1	Ремень безопасности	Seatbelt	Ceinture de sécurité	Sicherheitsgurt	Cinturón de seguridad
3			+21210-8217008-20	(01)	1	Ремень безопасности	Seatbelt	Ceinture de sécurité	Sicherheitsgurt	Cinturón de seguridad
3			+21214-8217011-00	(01-40,41,151)	1	Ремень безопасности	Seatbelt	Ceinture de sécurité	Sicherheitsgurt	Cinturón de seguridad
4			+21210-8217008-20	(02)	2	Ремень безопасности	Seatbelt	Ceinture de sécurité	Sicherheitsgurt	Cinturón de seguridad
5			+21210-8217208-20	(01)	1	Ремень безопасности	Seatbelt	Ceinture de sécurité	Sicherheitsgurt	Cinturón de seguridad
6			+21080-8217310-00	(02)	1	Ремень безопасности задний средний (комплект)	Rear middle safety belt (kit)	Ceinture de sécurité AR médiane (jeu)	der hintere mittlere Sicherheitsriemen (Satz)	Cinturon de seguridad trasero medio (juego)
7			+21040-8217208-30	(02)	1	Ремни безопасности задние (комплект)	Rear safety belts (kit)	Ceintures de sécurité AR (jeu)	Sicherheitsriemen hinten (satz)	Cinturones de seguridad traseros (juego)

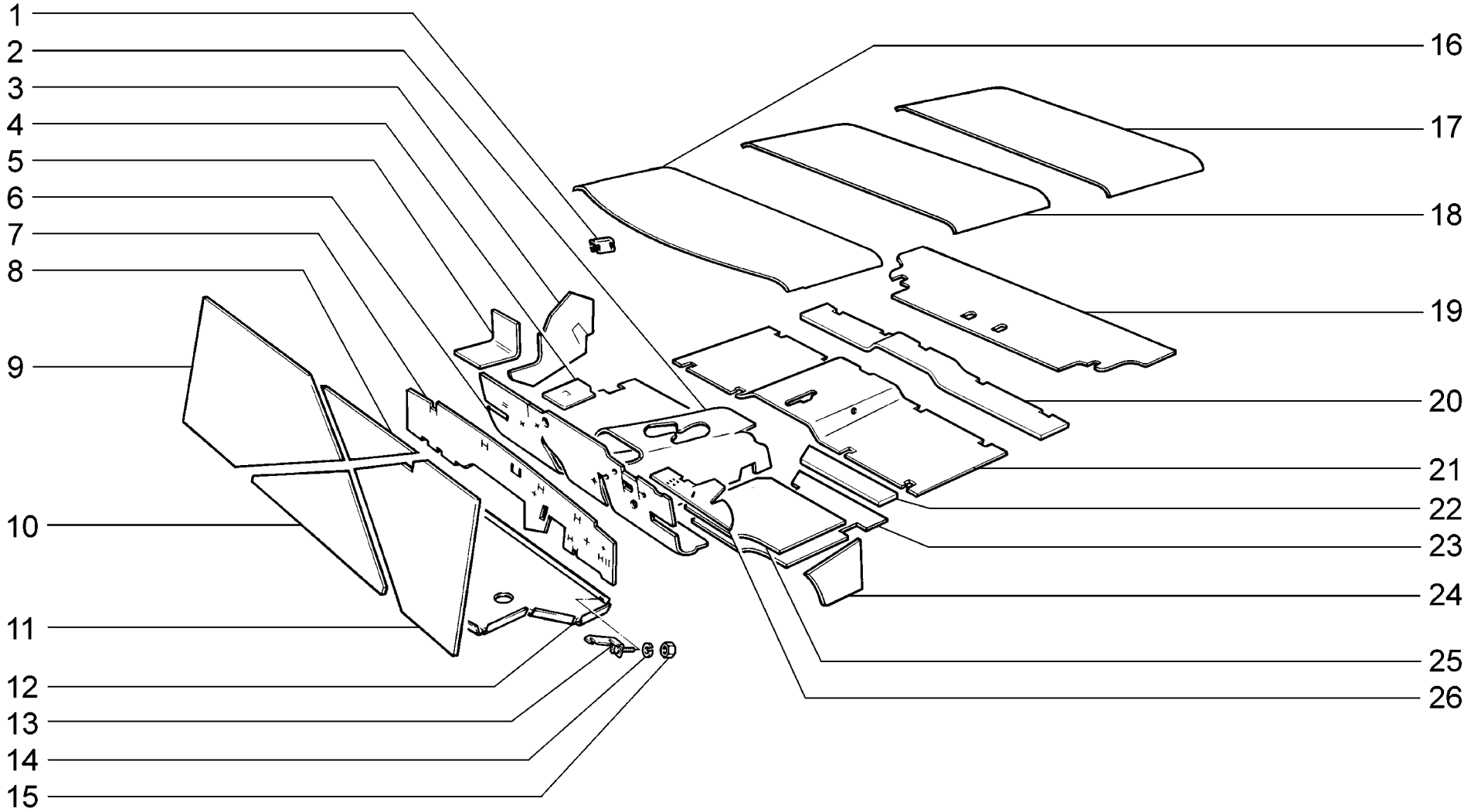

M140	**Термошумоизоляция салона** **Interior thermal and noise insulation** **Isolations thermique et phonique de l'habitacle** **Wärmeisolation und Schalldämpfung** **Aislamiento térmosonoro del habitáculo**	**21214-20 (01)** **2131-41 (02)**

п. / It.	№ изв. / Notif. N.	Дата / Not.Data	Номер детали / Part N.	Применяемость / Application	Кол / QTY	RUS Наименование	GB Description	F Désignation	D Benennung	E Denominación
1			+00001-0041843-71	(01)	10	Скоба	Clip	Etrier	Bügel	Grapa
1			+00001-0041843-71	(02)	14	Скоба	Clip	Etrier	Bügel	Grapa
2			+21210-5002043-10		1	Обивка кожуха пола	Insulation, floor tunnel	Garniture de carter de plancher	Bodenblechverkleidung	Tapizado de cubierta del piso
3			+21210-5002046-10		1	Обивка боковины правая	Bodyside insulation, RH	Garniture de côté D	Seitenwandverkleidung rechts	Tapizado de lateral der.
3			+21210-5002047-10		1	Обивка боковины левая	Bodyside insulation, LH	Garniture de côté G	Seitenwandverkleidung links	Tapizado de lateral izq.
4			+21210-5002126-10		1	Обивка усилителя правая	Stiffener insulation, RH	Garniture de renfort D	Verkleidung rechts	Tapizado der.
5			+21210-5002131-10		1	Обивка поддона	Insulation, floor pan	Garniture de bas de caisse	Untersatzverkleidung	Tapizado de bandeja
6			+21214-5002032-00		1	Обивка щитка передка	Bulkheadsound-deadener	Garniture de tablier d'auvent	Stirnwandverkleidung	Tapizado de salpicadero
7			+21210-5002128-10		1	Обивка щитка верхняя	Insulation, upper	Garniture supérieure	Verkleidung oben	Tapizado superior
8			+21213-5002117-00		1	Прокладка передняя	Gasket, front	Joint avant	Dichtung vorne	Junta delantera
9			+21213-5002110-00		1	Прокладка боковая правая	Gasket, RH side	Joint latéral D	Dichtung rechts	Junta lateral der.
10			+21213-5002118-00		1	Прокладка задняя	Gasket, rear	Joint arrière	Dichtung hinten	Junta trasera
11			+21213-5002111-00		1	Прокладка боковая левая	Gasket, LH side	Joint latéral G	Dichtung links	Junta lateral izq.
12			+21214-5002140-11		1	Экран шумоизоляционный	Noise shield	Ecran	Schalldämpferabschirmung	Pantalla antisonora
13			+21214-5002146-00		2	Кронштейн	Bracket	Support	Halter	Soporte
14			+00001-0005166-70		2	Шайба 8 пружинная	Spring washer 8	Rondelle élastique 8	Federscheibe 8	Arandela 8 elástica
15			+00001-0061008-11		2	Гайка M8	Nut M8	Ecrou M8	Mutter M8	Tuerca M8
16			+21213-5002022-01		1	Прокладка крыши передняя	Roof gasket, front	Joint de pavillon, avant	Dichtung vorne	Junta de tapa delantera
17			+21310-5002026-00	(02)	1	Прокладка крыши	Roof gasket	Joint de pavillon, avant	Dichtung	Junta de tapa delantera
18			+21213-5002025-01		1	Прокладка крыши задняя	Roof gasket, rear	Joint de pavillon, arrière	Dichtung hinten	Junta trasera
19			+21210-5002062-00		1	Обивка пола багажника	Floor insulation, luggage compartment	Garniture de plancher de coffre à bagages	Gepäckraumboden-verkleidung	Tapizado del piso de maletero
19			+21214-5002062-00	(01-40;01-41)	1	Обивка пола багажника	Floor insulation, luggage compartment	Garniture de plancher de coffre à bagages	Gepäckraumboden-verkleidung	Tapizado del piso de maletero
21			+21213-5002054-00		1	Обивка пола средняя	Floor insulation, middle	Garniture de plancher médiane	Verkleidung mitten	Tapizado de piso central
22			+21310-5002038-00	(02)	1	Обивка пола передняя правая	Floor insulation, front RH	Garniture de plancher avant D	Verkleidung rechts	Tapizado de salpicadero der.
22			+21310-5002039-00	(02)	1	Обивка пола передняя левая	Floor insulation, front LH	Garniture de plancher avant G	Verkleidung links	Tapizado de salpicadero izq.
23			+21210-5002038-00	(01)	1	Обивка пола передняя правая	Floor insulation, front RH	Garniture de plancher avant D	Verkleidung rechts	Tapizado de salpicadero der.
23			+21210-5002039-00	(01)	1	Обивка пола передняя левая	Floor insulation, front LH	Garniture de plancher avant G	Verkleidung links	Tapizado de salpicadero izq.
24			+21210-5002134-00		1	Обивка правая	Insulation, RH	Garniture D	Verkleidung rechts	Tapizado der.
25			+21310-5002036-00	(02)	1	Обивка пола передняя правая	Floor insulation, front RH	Garniture de plancher avant D	Verkleidung rechts	Tapizado de salpicadero der.
25			+21310-5002037-00	(02)	1	Обивка пола передняя левая	Floor insulation, front LH	Garniture de plancher avant G	Verkleidung links	Tapizado de salpicadero izq.
26			+21210-5002127-10		1	Обивка усилителя левая	Stiffener insulation, LH	Garniture de renfort G	Verkleidung links	Tapizado izq.

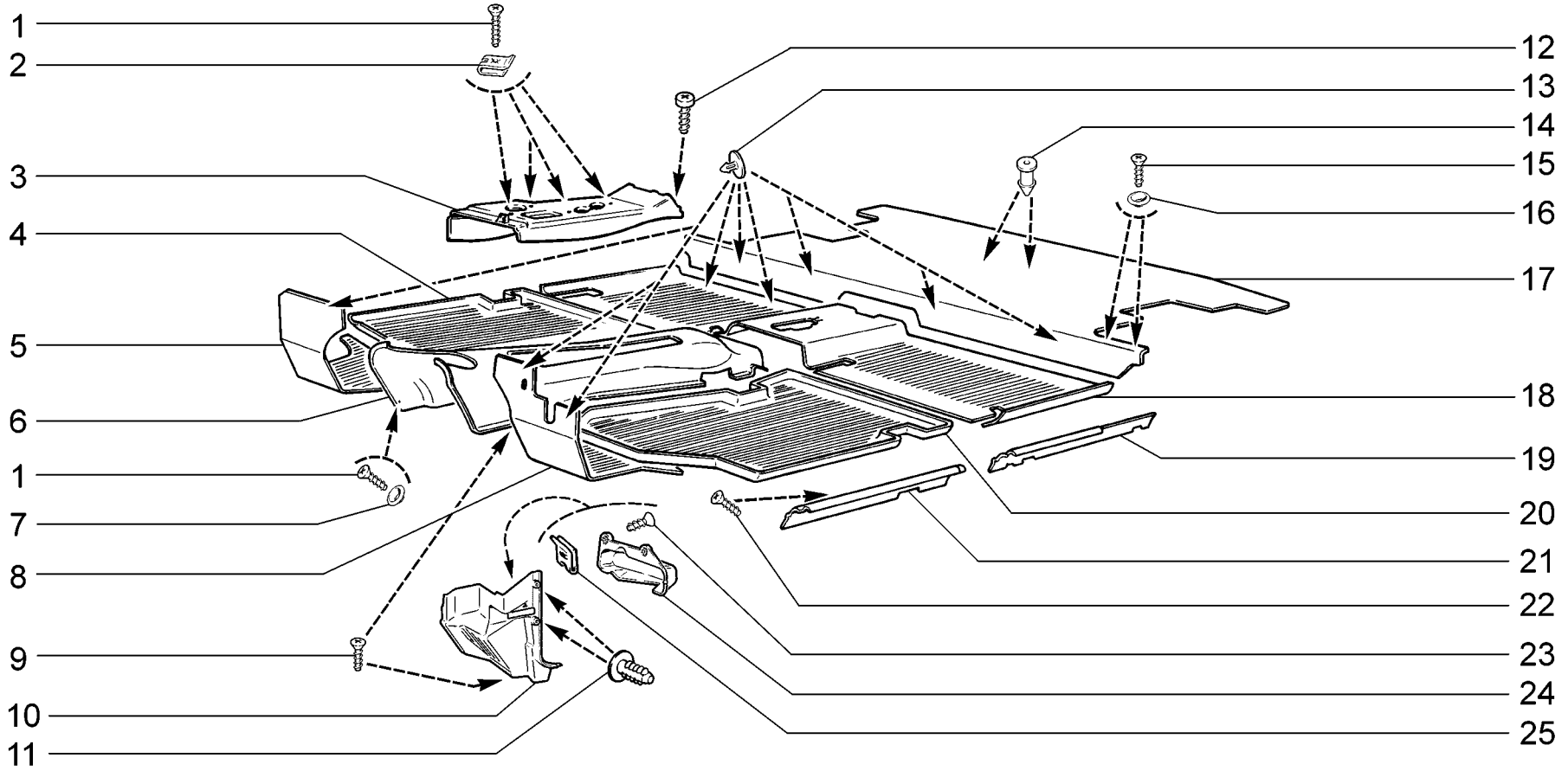

M150	**Коврики** **Mats** **Tapis** **Bodenmatten** **Alfombras**	**21214-20**

п. / It.	№ изв. / Notif. N.	Дата / Not.Data	Номер детали / Part N.	Применяемость / Application	Кол / QTY	RUS Наименование	GB Description	F Désignation	D Benennung	E Denominación
1			+00001-0076809-01		5	Винт самонарезающий	Self-tapping screw	Vis taraudeuse	Blechschraube	Tornillo autorroscante
2			+00001-0041897-71		4	Скоба	Clip	Etrier	Bügel	Grapa
3			+21213-5109052-00		1	Облицовка туннеля	Trim, floor tunnel	Revêtement de tunnel	VerkleidungBodenabdeckung	Revestimiento del tunel
4			+21213-5109014-10		1	Коврик пола правый	Carpet, RH	Tapis de plancher D	Bodenmatte rechts	Alfombra del piso der.
5			+21213-5109012-00		1	Коврик верхний правый	Carpet, upper RH	Tapis de plancher supérieur D	Bodenmatte oben rechts	Alfombra superior der.
6			+21213-5109050-00		1	Коврик туннеля	Carpet, floor tunnel	Tapis de tunnel	PolsterungBodenabdeckung	Alfombra del túnel
7			+00001-0026111-50		1	Шайба 5 облицовочная	Facing washer 5	Rondelle d'embellissement 5	Zierscheibe 5	Arandela 5 de revestimiento
8			+21214-5109013-10		1	Коврик верхний левый	Carpet, upper LH	Tapis de plancher supérieur G	Bodenmatte oben links	Alfombra superior izq.
9			+21230-6302336-00		13	Винт самонарезающий	Self-tapping screw	Vis taraudeuse	Blechschraube	Tornillo autorroscante
10			+21210-5109068-01		1	Обивка передка правая	Front trim, RH	Garniture d'auvant D	Verkleidung rechts	Tapizado de frente der.
10			+21214-5109069-00		1	Обивка передка левая	Front trim, LH	Garniture d'auvant G	Vorbauverkleidung links	Tapizado de frente izq.
11			+21030-5004028-00		4	Кнопка	Retaining clip	Bouton	Knopf	Botón
12			+00001-0076705-07		1	Винт самонарезающий	Self-tapping screw	Vis taraudeuse	Blechschraube	Tornillo autorroscante
13			+21210-5109112-00		12	Кнопка	Retainer	Bouton	Knopf	Botón
14			+00001-0045664-80		4	Кнопка	Retainer	Bouton	Druckknopf	Botón
15			+00001-0076691-01		4	Винт самонарезающий	Self-tapping screw	Vis taraudeuse	Blechschraube	Tornillo autorroscante
16			+00001-0026122-50		4	Шайба 3,6 облицовочная	Facing washer 3,6	Rondelle d'embellissement 3,6	Zierscheibe 3,6	Arandela 3,6 de revestimiento
17			+21210-5109055-00		1	Коврик багажника	Luggage compartment carpet	Tapis de coffre à bagages	Kofferraummatte	Alfombra del portaequipajes
17			+21214-5109055-00	(01-40,41)	1	Коврик багажника	Luggage compartment carpet	Tapis de coffre à bagages	Kofferraummatte	Alfombra del portaequipajes
18			+21213-5109044-00		1	Коврик пола задний	Rear floor carpet	Tapis de plancher arrière	Bodenmattehinten	Alfombra del piso trasera
19			+21210-5109078-00		1	Облицовка порога задняя правая	Sill trim, rear RH	Revêtement de seuil arrière D	Verkleidung, hinten rechts	Revestimiento de bajo trasero der.
19			+21210-5109079-00		1	Облицовка порога задняя левая	Sill trim, rear LH	Revêtement de seuil arrière G	Verkleidung, hinten links	Revestimiento de bajo trasero izq.
20			+21213-5109015-10		1	Коврик пола левый	Carpet, LH	Tapis de plancher G	Bodenmatte links	Alfombra del piso izq.
21			+21210-5109076-00		1	Облицовка порога передняя правая	Sill trim, front RH	Revêtement de seuil avant D	Verkleidung, vorne rechts	Revestimiento de bajo delantero der.
21			+21210-5109077-00		1	Облицовка порога передняя левая	Sill trim, front LH	Revêtement de seuil avant G	Verkleidung, vorne links	Revestimiento de bajo delantero izq.
22			+00001-0076790-01		10	Винт самонарезающий	Self-tapping screw	Vis taraudeuse	Blechschraube	Tornillo autorroscante
23			+00001-0076804-01		2	Винт самонарезающий	Self-tapping screw	Vis taraudeuse	Blechschraube	Tornillo autorroscante
24			+21214-5109085-00		1	Крышка блока предохранителей	Fuse box cover	Couvercle de boîtier à fusibles	Sicherungskastendeckel	Tapa del bloque fusibles
25			+21010-8109137-00		2	Гайка пружинная	Spring nut	Bride à ressort	Federmutter	Tuerca elástica

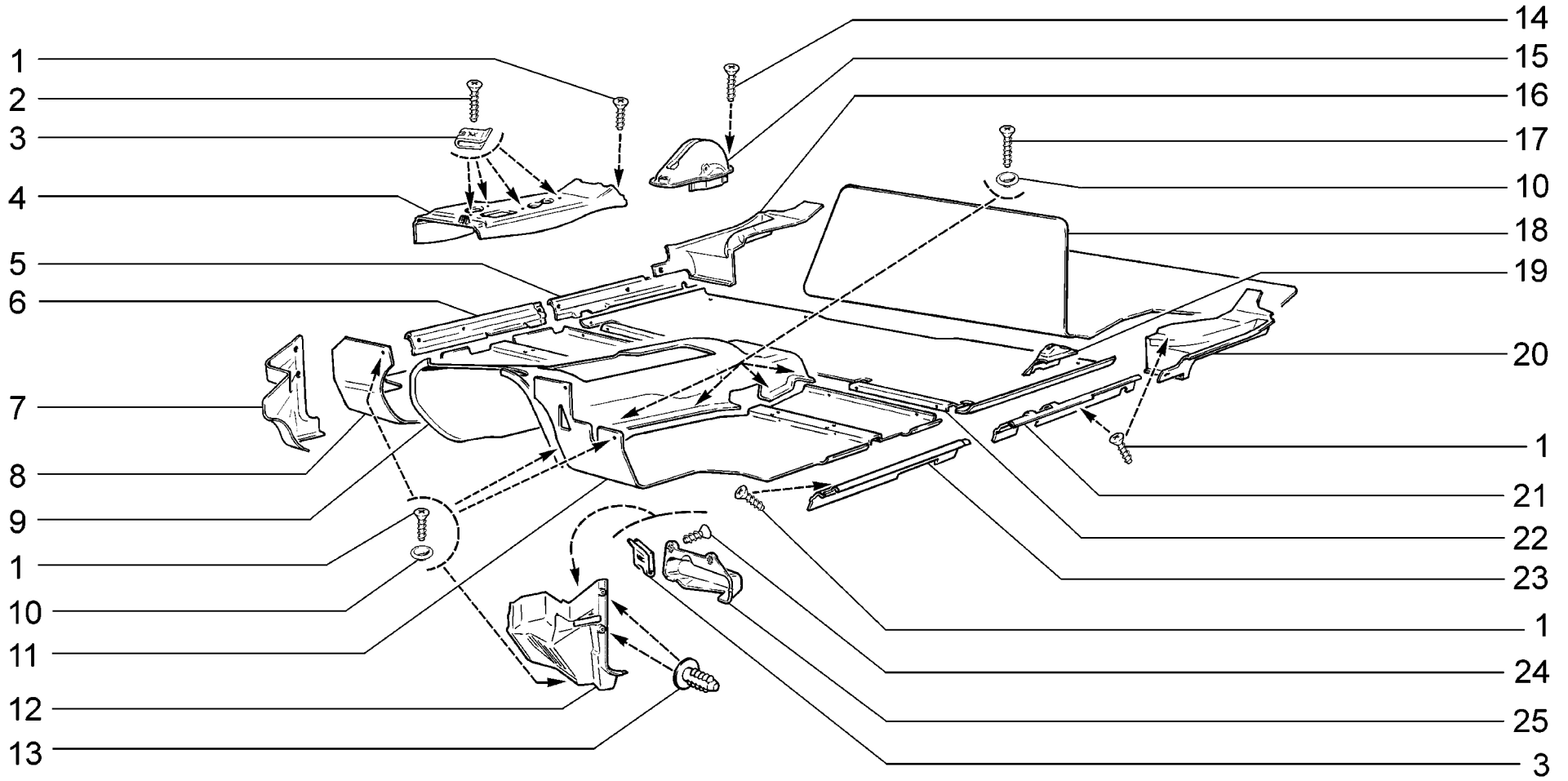

M151	**Коврики** **Mats** **Tapis** **Bodenmatten** **Alfombras**	**2131-41**

п. / It.	№ изв. / Notif. N.	Дата / Not.Data	Номер детали / Part N.	Применяемость / Application	Кол / QTY	RUS Наименование	GB Description	F Désignation	D Benennung	E Denominación
1			+00001-0076790-07		34	Винт самонарезающий	Self-tapping screw	Vistaraudeuse	Blechschraube	Tornillo autorroscante
2			+00001-0076809-01		4	Винт самонарезающий	Self-tapping screw	Vistaraudeuse	Blechschraube	Tornillo autorroscante
3			+00001-0041897-71		6	Скоба	Clip	Etrier	Bügel	Grapa
4			+21213-5109052-00		1	Облицовка туннеля	Trim, floor tunnel	Revêtement de tunnel	VerkleidungBodenabdeckung	Revestimiento del tunel
5			+21310-5109078-00		1	Облицовка порога задняя правая	Sill trim, rear RH	Revêtement de seuil arrière D	Verkleidung, hinten rechts	Revestimiento de bajo trasero der.
6			+21310-5109076-00		1	Облицовка порога передняя правая	Sill trim, front RH	Revêtement de seuil avant D	Verkleidung, vorne rechts	Revestimiento de bajo delantero der.
7			+21210-5109068-01		1	Обивка передка правая	Front trim, RH	Garniture d'auvant D	Verkleidung rechts	Tapizado de frente der.
8			+21310-5109012-00		1	Коврик пола правый	Carpet, RH	Tapis de plancher D	Bodenmatte rechts	Alfombra del piso der.
9			+21310-5109050-00		1	Обивка кожуха пола	Floor trim	Garniture de tunnel de plancher	Bodenbezug	Guarnecido del tunel piso
10			+00001-0025991-77		17	Шайба 5 стопорная	Lock washer 5	Rondelle d'arrêt 5	Sicherungsscheibe 5	Arandela 5 de fijación
11			+21310-5109013-00		1	Коврик пола левый	Carpet, LH	Tapis de plancher G	Bodenmatte links	Alfombra del piso izq.
12			+21214-5109069-00		1	Обивка передка левая	Front trim, LH	Garniture d'auvant G	Vorbauverkleidung links	Tapizado de frente izq.
13			+21030-5004028-00		4	Кнопка	Retaining clip	Bouton	Knopf	Botón
14			+00001-0076792-03		1	Винт самонарезающий	Self-tapping screw	Vistaraudeuse	Blechschraube	Tornillo autorroscante
15			+21030-3508040-00		1	Чехол защитный	Cover boot	Cache-plastique	Schutzhülle	Funda protectora
16			+21310-5109250-00		1	Коврик порога правый	Carpet, sill RH	Tapis de seuil, D	Schwellenmatte rechts	Alfombra der.
17			+00001-0076793-06		8	Винт самонарезающий	Self-tapping screw	Vistaraudeuse	Blechschraube	Tornillo autorroscante
18			+21310-5109055-00	~	1	Коврик богажника	Luggage compartment carpet	Tapis de coffre à bagages	Kofferraummatte	Alfombra del portaequipajes
18			+21310-5109055-01	~	1	Коврик багажника	Luggage compartment carpet	Tapis de coffre à bagages	Kofferraummatte	Alfombra del portaequipajes
19			+21310-5109310-00		1	Облицовка ручки замка двери задка	Tailgate lock knob plastic cover	Revêtement de poignée	Verkleidung f. Hecktürgriff	Revestimiento de manija
20			+21310-5109251-00		1	Коврик порога левый	Carpet, sill LH	Tapis de seuil, G	Schwellenmatte links	Alfombra izq.
21			+21310-5109079-00		1	Облицовка порога задняя левая	Sill trim, rear LH	Revêtement de seuil arrière G	Verkleidung, hinten links	Revestimiento de bajo trasero izq.
22			+21310-5109044-00		1	Коврик пола задний	Rear floor carpet	Tapis de plancher arrière	Bodenmattehinten	Alfombra del piso trasera
23			+21310-5109077-00		1	Облицовка порога передняя левая	Sill trim, front LH	Revêtement de seuil avant G	Verkleidung, vorne links	Revestimiento de bajo delantero izq.
24			+00001-0076804-01		2	Винт самонарезающий	Self-tapping screw	Vistaraudeuse	Blechschraube	Tornillo autorroscante
25			+21214-5109085-00		1	Крышка блока предохранителей	Fuse box cover	Couvercle de boîtier à fusibles	Sicherungskastendeckel	Tapa del bloque fusibles

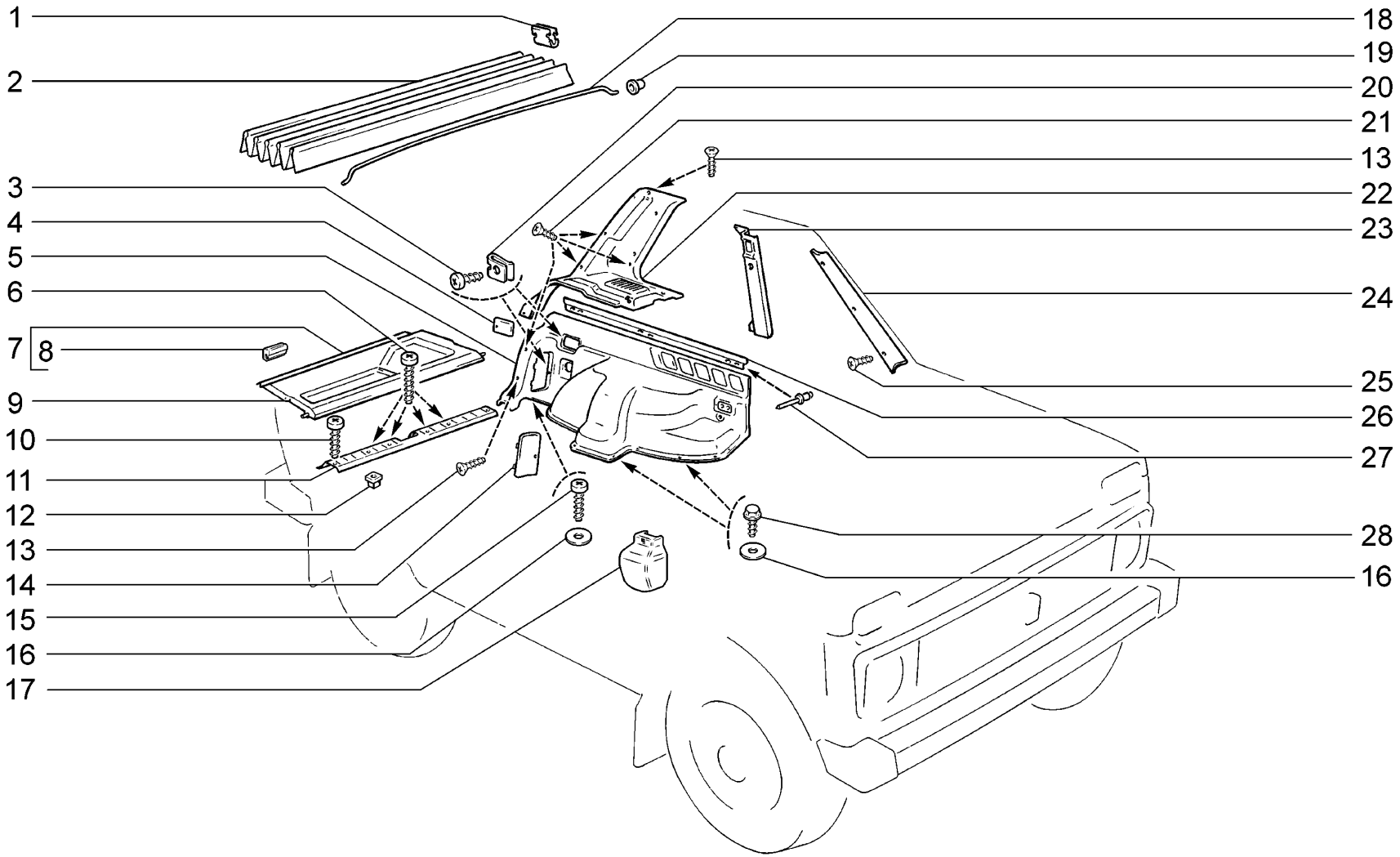

M160	**Обивка салона** **Interior trim** **Garniture de l'habitacle** **Innenraumverkleidung** **Guarnecido del habitáculo**	**21214-20**

п. / It.	№ изв. / Notif. N.	Дата / Not.Data	Номер детали / Part N.	Применяемость / Application	Кол / QTY	RUS Наименование	GB Description	F Désignation	D Benennung	E Denominación
1			+00001-0041843-71		62	Скоба	Clip	Etrier	Bügel	Grapa
2			+21210-5004102-00		1	Обивка крыши	Headlining	Garniture de pavillon	Dachhimmelverkleidung	Tapizado del techo
3			+00001-0076712-07		1	Винт самонарезающий	Self-tapping screw	Vis taraudeuse	Blechschraube	Tornillo autorroscante
4			+21213-5004226-00		1	Заглушка	Plug	Obturateur	Stopfen	Obturador
5			+21213-5004032-00		1	Обивка правая	Insulation, RH	Garniture D	Verkleidung rechts	Tapizado der.
5			+21213-5004033-00		1	Обивка левая	Insulation, LH	Garniture G	Verkleidung links	Tapizado izq.
6			+00001-0076717-07		4	Винт самонарезающий	Self-tapping screw	Vis taraudeuse	Blechschraube	Tornillo autorroscante
7			+21213-5607008-02	~	1	Полка багажника с буфером в сборе	Parcel shelf and buffer assembly	Plage AR avec le bloc élastique complète	Kofferraumablage mit Puffer komplett	Conjunto de la repisa del maletero y tope de goma
7			+21213-5607008-03	~	1	Полка багажника с буфером в сборе	Parcel shelf and buffer assembly	Plage AR avec le bloc élastique complète	Kofferraumablage mit Puffer komplett	Conjunto de la repisa del maletero y tope de goma
8			+21213-5607010-02		2	Полка багажника	Rear parcel shelf	Tablette à bagages	Hutablage	Repisa de maletero
9			+21213-5607010-03		1	Полка багажника	Rear parcel shelf	Tablette à bagages	Hutablage	Repisa de maletero
10			+00001-0076705-07		2	Винт самонарезающий	Self-tapping screw	Vis taraudeuse	Blechschraube	Tornillo autorroscante
11			+21213-5602046-00		1	Облицовка порога задка	Hatch sill trim panel	Revêtement de seuil	Verkleidung	Revestimiento de bajo de portón
12			+21210-5004286-00		4	Гайка квадратная	Square nut	Ecrou carré	Vierkantmutter	Tuerca cuadrada
13			+21230-6302332-00		2	Винт самонарезающий	Self-tapping screw	Vis taraudeuse	Blechschraube	Tornillo autorroscante
14			+21213-5004066-00		1	Крышка люка правой обивки	Cover, RH insulation cutout	Porte d'accès de garniture D	Deckel	Puerta de escotilla de revestimiento der.
14			+21213-5004067-00		1	Крышка люка левой обивки	Cover, LH insulation cutout	Porte d'accès de garniture G	Deckel	Puerta de escotilla de revestimiento izq.
15			+00001-0076705-01		4	Винт самонарезающий	Self-tapping screw	Vis taraudeuse	Blechschraube	Tornillo autorroscante
16			+00001-0026381-01		8	Шайба 5	Washer 5	Rondelle 5	Scheibe 5	Arandela 5
17			+21214-8217154-00		2	Кожух катушки переднего ремня безопасности	Front safety belt reel housing	Protecteur de l'enrouleur de ceinture de sécurité	Spulengehaeuse des vorderen Sicherheitsriemens	Cubierta de la bobina del cinturon de seguridad de
18			+21210-5004106-00		5	Дуга обивки крыши	Headlining support	Arceau de garniture de pavillon	Dachhimmelbogen	Arco de revestimiento del techo
19			+21213-5702208-00		10	Втулка	Bush	Douille	Buchse	Buje
20			+00001-0041897-76		1	Скоба	Clip	Etrier	Bügel	Grapa
21			+00001-0076788-07		8	Винт самонарезающий	Self-tapping screw	Vis taraudeuse	Blechschraube	Tornillo autorroscante
22			+21213-5004098-00	~	1	Панель обивки правая	Insulation sheet, RH	Garniture D	Verkleidungsplatte rechts	Panel de tapizado der.
22			+21213-5004098-01	~	1	Панель обивки правая	Insulation sheet, RH	Garniture D	Verkleidungsplatte rechts	Panel de tapizado der.
22			+21213-5004099-00	~	1	Панель обивки левая	Insulation sheet, LH	Garniture G	Verkleidungsplatte links	Panel de tapizado izq.
22			+21213-5004099-01	~	1	Панель обивки левая	Insulation sheet, LH	Garniture G	Verkleidungsplatte links	Panel de tapizado izq.
23			+21213-5004070-00	~	1	Обивка правой средней стойки	RH centre pillar insulation	Garniture D	Verkleidung rechte B-Säule	Tapizado de pilar central der.
23			+21213-5004070-01	~	1	Обивка правой средней стойки	RH centre pillar insulation	Garniture D	Verkleidung rechte B-Säule	Tapizado de pilar central der.
23			+21213-5004071-00	~	1	Обивка левой средней стойки	LH centre pillar insulation	Garniture G	Verkleidung linke B-Säule	Tapizado de pilar central izq.
23			+21213-5004071-01	~	1	Обивка левой средней стойки	LH centre pillar insulation	Garniture G	Verkleidung linke B-Säule	Tapizado de pilar central izq.
24			+21213-5004060-00		1	Обивка стойки правая	Pillar insulation, RH	Garniture de montant D	Säulenverkleidung rechts	Tapizado de montante der.
24			+21213-5004061-00		1	Обивка стойки левая	Pillar insulation, LH	Garniture de montant G	Säulenverkleidung links	Tapizado de montante izq.
25			+00001-0076788-03		6	Винт самонарезающий	Self-tapping screw	Vis taraudeuse	Blechschraube	Tornillo autorroscante
26			+21210-5004064-10		2	Держатель обивки левый	Retainer, LH	Support de garniture G	Verkleidungshalter links	Sujetador
27			+00001-0028419-90		10	Заклепка 4x6	Rivet 4x6	Rivet 4x6	Niet 4x6	Remache 4x6
28			+00001-0051861-01		4	Винт 4.9x12 самонарезающий	Self-tapping screw 4.9x12	Vis 4.9x12 taraudeuse	Blechschraube 4.9x12	Tornillo 4.9x12 autorroscante

M160

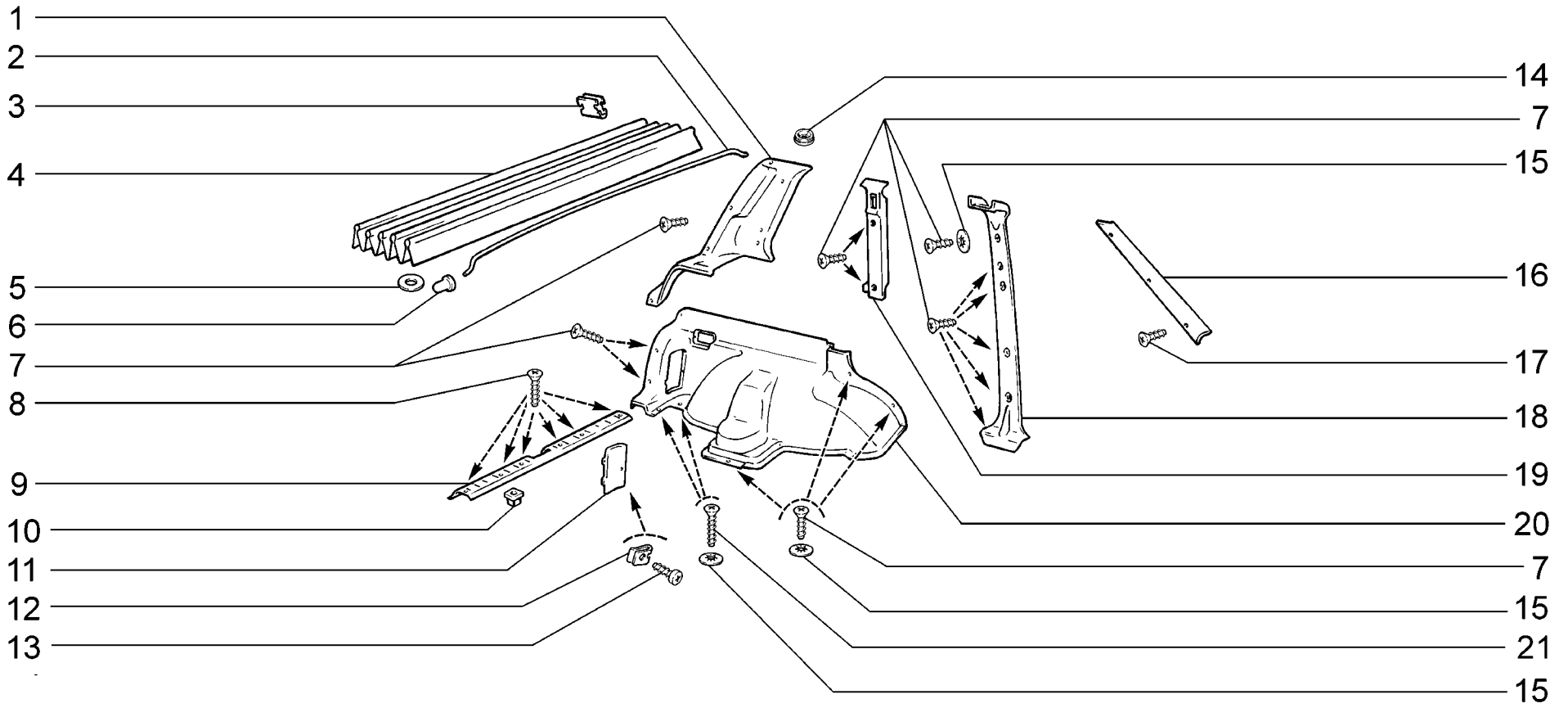

M161	**Обивка салона** **Interior trim** **Garniture de l'habitacle** **Innenraumverkleidung** **Guarnecido del habitáculo**	**2131-41**

п. / It.	№ изв. / Notif. N.	Дата / Not.Data	Номер детали / Part N.	Применяемость / Application	Кол / QTY	RUS Наименование	GB Description	F Désignation	D Benennung	E Denominación
1			+21310-5004098-00		1	Панель обивки правая	Insulation sheet, RH	Garniture D	Verkleidungsplatte rechts	Panel de tapizado der.
1			+21310-5004099-00		1	Панель обивки левая	Insulation sheet, LH	Garniture G	Verkleidungsplatte links	Panel de tapizado izq.
2			+21210-5004106-00		6	Дуга обивки крыши	Headlining support	Arceau de garniture de pavillon	Dachhimmelbogen	Arco de revestimiento del techo
3			+00001-0041843-71		72	Скоба	Clip	Etrier	Bügel	Grapa
4			+21310-5004101-10		1	Обивка крыши	Headlining	Garniture de pavillon	Dachhimmelverkleidung	Tapizado del techo
5			+00002-0204136-01		12	Шайба 8	Washer 8	Rondelle 8	Scheibe 8	Arandela 8
6			+21213-5702208-00		12	Втулка	Bush	Douille	Buchse	Buje
7			+00001-0076790-07		36	Винт самонарезающий	Self-tapping screw	Vis taraudeuse	Blechschraube	Tornillo autorroscante
8			+00001-0076808-01		6	Винт самонарезающий	Self-tapping screw	Vis taraudeuse	Blechschraube	Tornillo autorroscante
9			+21213-5602046-00		1	Облицовка порога задка	Hatch sill trim panel	Revêtement de seuil	Verkleidung	Revestimiento de bajo de portón
10			+21210-5004286-00		4	Гайка квадратная	Square nut	Ecrou carré	Vierkantmutter	Tuerca cuadrada
11			+21213-5004066-00		1	Крышка люка правой обивки	Cover, RH insulation cutout	Porte d'accès de garniture D	Deckel	Puerta de escotilla de revestimiento der.
11			+21213-5004067-00		1	Крышка люка левой обивки	Cover, LH insulation cutout	Porte d'accès de garniture G	Deckel	Puerta de escotilla de revestimiento izq.
12			+00001-0041897-76		4	Скоба	Clip	Etrier	Bügel	Grapa
13			+00001-0076711-01		4	Винт самонарезающий	Self-tapping screw	Vis taraudeuse	Blechschraube	Tornillo autorroscante
14			+21010-3724118-00		4	Уплотнитель	Grommet	Joint d'étanchéité	Dichtung	Empaquetadura
15			+00001-0025991-73		12	Шайба 5 стопорная	Lock washer 5	Rondelle d'arrêt 5	Sicherungsscheibe 5	Arandela 5 de fijación
16			+21213-5004060-00		1	Обивка стойки правая	Pillar insulation, RH	Garniture de montant D	Säulenverkleidung rechts	Tapizado de montante der.
16			+21213-5004061-00		1	Обивка стойки левая	Pillar insulation, LH	Garniture de montant G	Säulenverkleidung links	Tapizado de montante izq.
17			+00001-0076787-03		6	Винт самонарезающий	Self-tapping screw	Vis taraudeuse	Blechschraube	Tornillo autorroscante
18			+21310-5004070-20		1	Обивка правой средней стойки	RH centre pillar insulation	Garniture D	Verkleidung rechte B-Säule	Tapizado de pilar central der.
18			+21310-5004071-20		1	Обивка левой средней стойки	LH centre pillar insulation	Garniture G	Verkleidung linke B-Säule	Tapizado de pilar central izq.
19			+21310-5004090-00		1	Обивка правой задней стойки	RH rear pillar insulation	Garniture de montant AR D	Verkleidung rechte C-Säule	Tapizado de montante trasero der.
19			+21310-5004091-00		1	Обивка левой задней стойки	LH rear pillar insulation	Garniture de montant AR G	Verkleidung linke C-Säule	Tapizado de montante trasero izq.
20			+21310-5004032-00		1	Обивка правая	Insulation, RH	Garniture D	Verkleidung rechts	Tapizado der.
20			+21310-5004033-00		1	Обивка левая	Insulation, LH	Garniture G	Verkleidung links	Tapizado izq.
21			+00001-0076793-07		4	Винт самонарезающий	Self-tapping screw	Vis taraudeuse	Blechschraube	Tornillo autorroscante

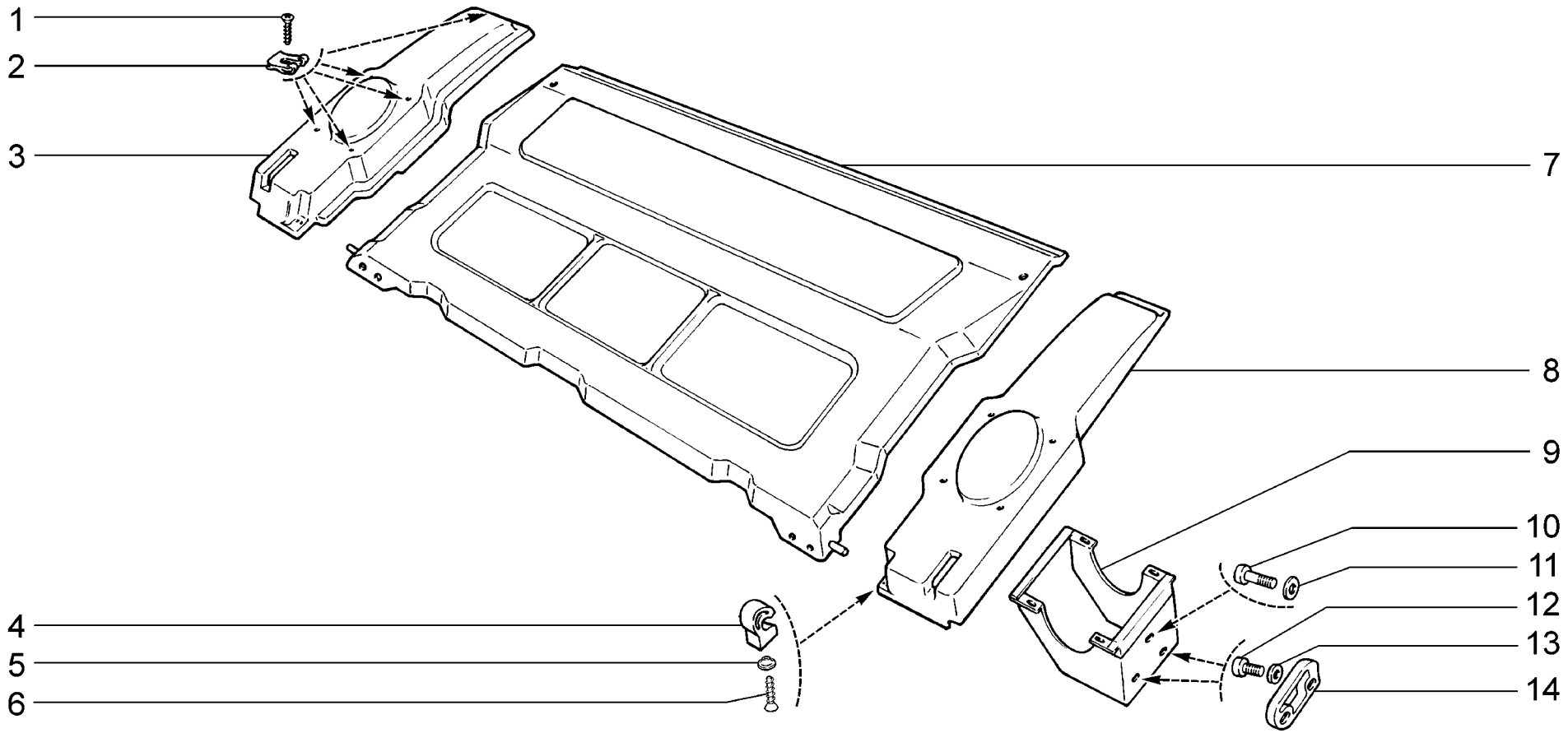

M170	**Полка багажника** **Rear parcel shelf** **Plage arrière** **Ablagefach** **Repisa de portaequipajes**	**2131-41**

п. / It.	№ изв. / Notif. N.	Дата / Not.Data	Номер детали / Part N.	Применяемость / Application	Кол / QTY	RUS Наименование	GB Description	F Désignation	D Benennung	E Denominación
1			+00001-0076806-06		10	Винт самонарезающий	Self-tapping screw	Vis taraudeuse	Blechschraube	Tornillo autorroscante
2			+00001-0041897-76		10	Скоба	Clip	Etrier	Bügel	Grapa
3			+21310-5607072-10		1	Опора полки правая	Shelf support, RH	Support de tablette D	Hutablagehalter rechts	Apoyo de repisa der.
4			21043-5607120-00		2	Держатель полки	Retaining tab	Support	Halter	Soporte de bandeja
5			+00001-0025991-70		2	Шайба 5 стопорная	Lock washer 5	Rondelle d'arrêt 5	Sicherungsscheibe 5	Arandela 5 de fijación
6			+00001-0076710-01		2	Винт самонарезающий	Self-tapping screw	Vis taraudeuse	Blechschraube	Tornillo autorroscante
7			+21043-5607010-02		1	Полка багажника	Rear parcel shelf	Tablette à bagages	Hutablage	Repisa de maletero
8			+21310-5607073-10		1	Опора полки левая	Shelf support, LH	Support de tablette G	Hutablagehalter links	Apoyo de repisa izq.
9			+21310-5607040-10		1	Кронштейн опоры полки правый	Support, RH	Support D	Halter rechts	Soporte de apoyo der.
9			+21310-5607041-10		1	Кронштейн опоры полки левый	Support, LH	Support G	Halter links	Soporte de apoyo izq.
10			+00001-0032762-01		2	Винт M6x16	Screw M6x16	Vis M6x16	Schraube M6x16	Tornillo M6x16
11			+00001-0025982-71		2	Шайба 6 стопорная	Lock washer 6	Rondelle d'arrêt 6	Sicherungsscheibe 6	Arandela 6 de fijación
12			+00001-0033037-11		4	Винт M8x25	Screw M8x25	Vis M8x25	Schraube M8x25	Tornillo M8x25
13			+00001-0025983-71		4	Шайба 8 стопорная	Lock washer 8	Rondelle d'arrêt 8	Sicherungsscheibe 8	Arandela 8 de fijación
14			+21210-6824104-00		1	Прокладка правая	Gasket, RH	Joint D	Dichtung rechts	Junta der.
14			+21210-6824105-00		1	Прокладка левая	Gasket, LH	Joint G	Dichtung, links	Junta izq.

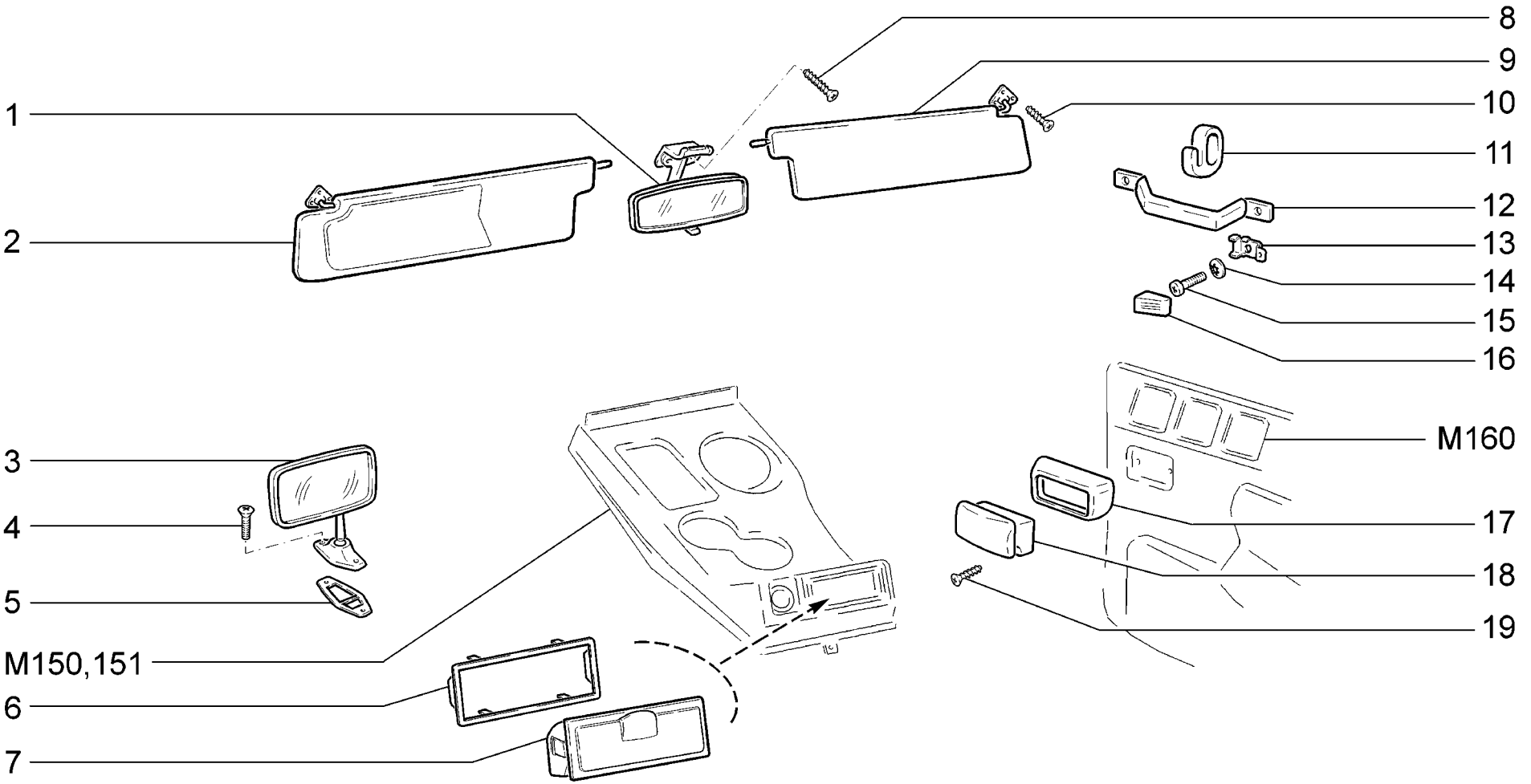

M180	**Принадлежности салона** **Interior accessories and mirrors** **Accessoires de l'habitacle** **Innenraumzubehör** **Accesorios del habitáculo y retrovisores**	**21214-20 (01)** **2131-41 (02)**

п. / It.	№ изв. / Notif. N.	Дата / Not.Data	Номер детали / Part N.	Применяемость / Application	Кол / QTY	RUS Наименование	GB Description	F Désignation	D Benennung	E Denominación
1			+21210-8201008-10 ~		1	Зеркало внутреннее	Interior mirror	Rétroviseur intérieur	Innen-Rückblinkspiegel	Retrovisor interior
1			+21210-8201008-20 ~		1	Зеркало внутреннее	Interior mirror	Rétroviseur intérieur	Innen-Rückblinkspiegel	Retrovisor interior
2			+21213-8204011-00	(01)	1	Козырек солнцезащитный левый	Sunvisor, LH	Pare-soleil G	Sonnenblende,links	Quitasol izq.
2			+21310-8204011-00	(02)	1	Козырек солнцезащитный левый	Sunvisor, LH	Pare-soleil G	Sonnenblende,links	Quitasol izq.
3			+21011-8201050-10		2	Зеркало наружное	Exterior mirror	Rétroviseur extérieur	Außenspiegel	Retrovisor exterior
4			+00001-0033112-07		4	Винт M5x20	Screw M5x20	Vis M5x20	SchraubeM5x20	Tornillo M5x20
5			+21210-8201058-01		1	Прокладка правая	Packing, RH	Joint D	Dichtung rechts	Junta der.
5			+21210-8201059-01		1	Прокладка левая	Packing, LH	Joint G	Dichtung, links	Junta izq.
6			+21010-5325062-00		1	Облицовка пепельницы	Ashtray trim	Enjoliveur de cendrier	Aschenbecherauskleidung	Revestimiento de cenicero
7			+21011-8203010-00		1	Пепельница передняя	Ashtray, front	Cendrier avant	Aschenbecher, vorne	Cenícero delantero
8			+00001-0076899-01		2	Винт самонарезающий	Self-tapping screw	Vis taraudeuse	Blechschraube	Tornillo autorroscante
9			+21213-8204010-00	(01)	1	Козырек солнцезащитный правый	Sunvisor, RH	Pare-soleil D	Sonnenblende,rechts	Quitasol der.
9			+21310-8204010-00	(02)	1	Козырек солнцезащитный правый	Sunvisor, RH	Pare-soleil D	Sonnenblende,rechts	Quitasol der.
10			+00001-0076796-07		6	Винт самонарезающий	Self-tapping screw	Vis taraudeuse	Blechschraube	Tornillo autorroscante
11			+21050-8202025-00		2	Крючок для одежды	Coat hook	Crochet porte-vêtement	Hacken	Gancho para ropa
12			+21050-8202010-00		3	Поручень	Grab handle	Poignée	Handgriff	Agarradero
13			+21030-8202018-00		6	Пластина	Plate	Plaque	Platte	Placa
14			+00001-0026053-71		6	Шайба 6 стопорная	Lock washer 6	Rondelle d'arrêt 6	Sicherungsscheibe 6	Arandela 6 de fijación
15			+00001-0032762-01		6	Винт M6x16	Screw M6x16	Vis M6x16	SchraubeM6x16	Tornillo M6x16
16			+21030-8202020-00		6	Облицовка	Cover	Enjoliveur de plaque	Verkleidung	Revestimiento
17			+21030-8203206-00	(01)	2	Рамка пепельницы облицовочная	Trim frame	Enjoliveur	Verkleidungsrahmen	Marco de revestimiento
18			+21050-8203200-00	(01)	2	Пепельница боковая	Side ashtray	Cendrier latéral	Aschenbecher	Cenícero lateral
19			+00001-0076790-01	(01)	4	Винт самонарезающий	Self-tapping screw	Vis taraudeuse	Blechschraube	Tornillo autorroscante

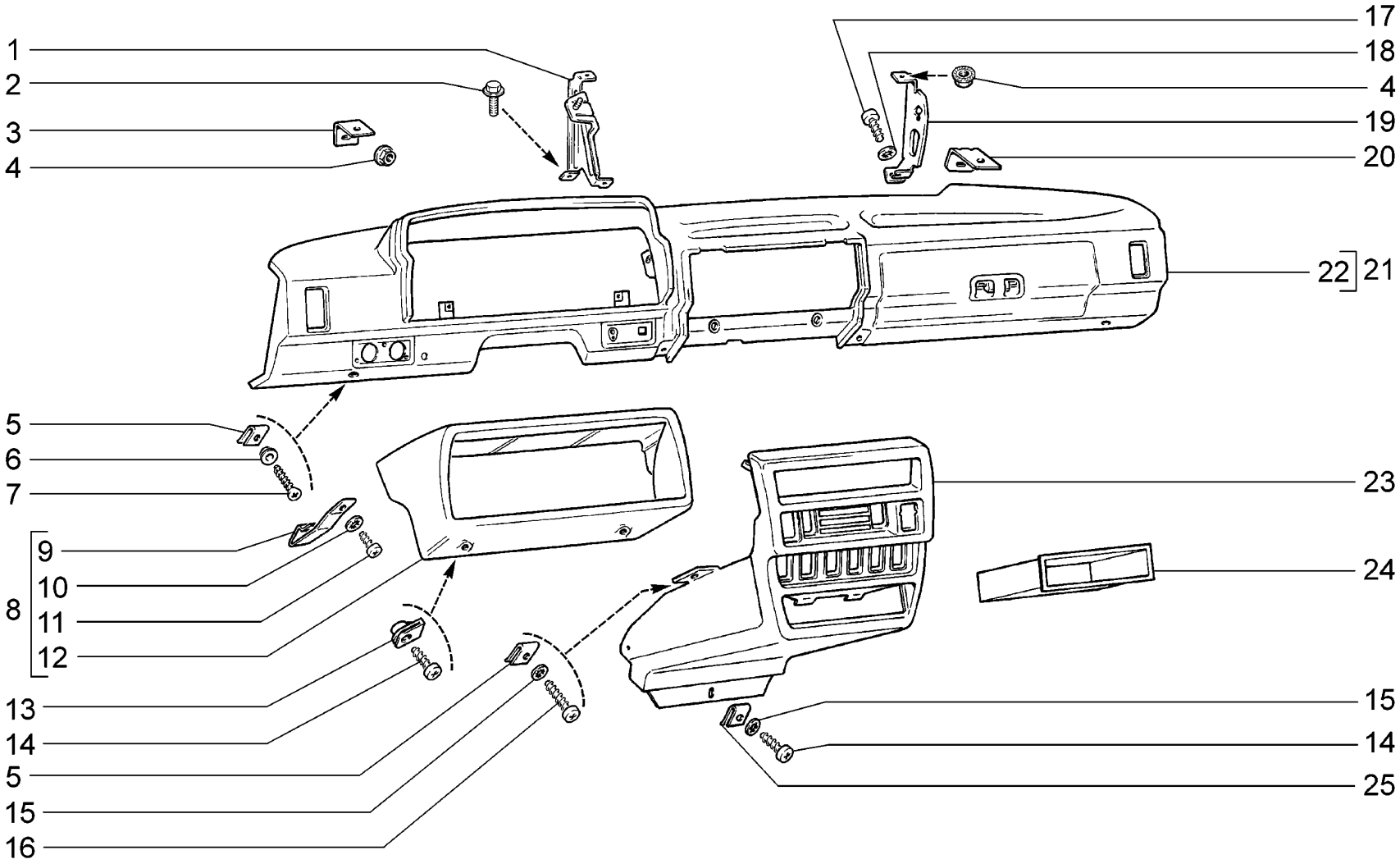

M190	**Панель приборов** **Instrument panel** **Planche de bord** **Armaturenbrett** **Tablero de instrumentos**	**21214-20** **2131-41**

п.	№ изв.	Дата	Номер детали	Применяемость	Кол	RUS Наименование	GB Description	F Désignation	D Benennung	E Denominación
It.	Notif. N.	Not.Data	Part N.	Application	QTY					
1			+21213-5325160-10		1	Усилитель панели	Reinforcement	Renfort de planche de bord	Verstärker	Refuerzo del panel
2			+00001-0038331-21		2	Болт М5х10 с зубчатым буртиком	Toothed collar bolt M5x10	Boulon M5x10 à collet denté	ZahnbundschraubeM5x10	Tornillo M5x10 de collar dentado
3			+21010-5325054-00		2	Кронштейн	Bracket	Support	Halter	Soporte
4			+00001-0038321-01		4	Гайка М6 с зубчатым буртиком	Toothed collar nut M6	Ecrou M6 à collet denté	ZahnbundmutterM6	Tuerca M6 de collar dentado
5			+00001-0041897-76		4	Скоба	Clip	Etrier	Bügel	Grapa
6			+00001-0026111-50		2	Шайба 5 облицовочная	Facing washer 5	Rondelle d'embellissement 5	Zierscheibe 5	Arandela 5 de revestimiento
7			+00001-0076808-01		2	Винт самонарезающий	Self-tapping screw	Vis taraudeuse	Blechschraube	Tornillo autorroscante
8			+21213-5325120-10		1	Щиток панели приборов	Facia panel	Visière de planche de bord	Instrumententafel	Visera del tablero
8			+21214-5325120-00	(01-40,41)	1	Щиток панели приборов	Facia panel	Visière de planche de bord	Instrumententafel	Visera del tablero
9			+21213-5325128-00		2	Пружина щитка	Spring	Ressort de visière	Feder	Muelle
10			+00001-0025980-70		2	Шайба 4 стопорная	Lock washer 4	Rondelle d'arrêt 4	Sicherungsscheibe 4	Arandela 4 de fijación
11			+00001-0076690-01		2	Винт самонарезающий	Self-tapping screw	Vis taraudeuse	Blechschraube	Tornillo autorroscante
12			+21213-5325124-11		1	Щиток панели приборов	Facia panel	Visière de planche de bord	Instrumententafel	Visera del tablero
12			+21214-5325124-00	(01-40,41)	1	Щиток панели приборов	Facia panel	Visière de planche de bord	Instrumententafel	Visera del tablero
13			+00001-0041885-80		2	Держатель фланцевый	Flange holder	Support de bride	Flanschhalter	Sujetador de brida
14			+00001-0076705-07		3	Винт самонарезающий	Self-tapping screw	Vis taraudeuse	Blechschraube	Tornillo autorroscante
15			+00001-0025991-73		3	Шайба 5 стопорная	Lock washer 5	Rondelle d'arrêt 5	Sicherungsscheibe 5	Arandela 5 de fijación
16			+00001-0076717-07		2	Винт самонарезающий	Self-tapping screw	Vis taraudeuse	Blechschraube	Tornillo autorroscante
17			+00001-0076711-01		4	Винт самонарезающий	Self-tapping screw	Vis taraudeuse	Blechschraube	Tornillo autorroscante
18			+00001-0025991-71		4	Шайба 5 стопорная	Lock washer 5	Rondelle d'arrêt 5	Sicherungsscheibe 5	Arandela 5 de fijación
19			+21213-5325452-00		1	Кронштейн правый	Bracket, RH	Support D	Halter, rechts	Soporte der.
19			+21213-5325453-00		1	Кронштейн левый	Bracket, LH	Support G	Halter, links	Soporte izq.
20			+21213-5325054-00		2	Кронштейн	Bracket	Support	Halter	Soporte
21			+21214-5325010-00		1	Панель приборов в сборе	Instrument panel assy	Planche de bord complète	Armaturenbrett komplett	Tablero de instrumentos en conjunto
22			+21213-5325012-10		1	Панель приборов	Instrument panel	Planche de bord	Armaturenbrett	Tablero de instrumentos
23			+21213-5325212-10		1	Панель радиоприемника	Radio/cassette panel	Console pour radio	Autoradiotafel	Panel de radio
23			+21214-5325212-10	(01-40,41)	1	Панель радиоприемника	Radio/cassette panel	Console pour radio	Autoradiotafel	Panel de radio
24			+21080-5326016-00		1	Коробка для мелких предметов	Trinket tray	Boîtier	Fach	Caja
25			+21010-8109137-00		1	Гайка пружинная	Spring nut	Bride à ressort	Federmutter	Tuerca elástica

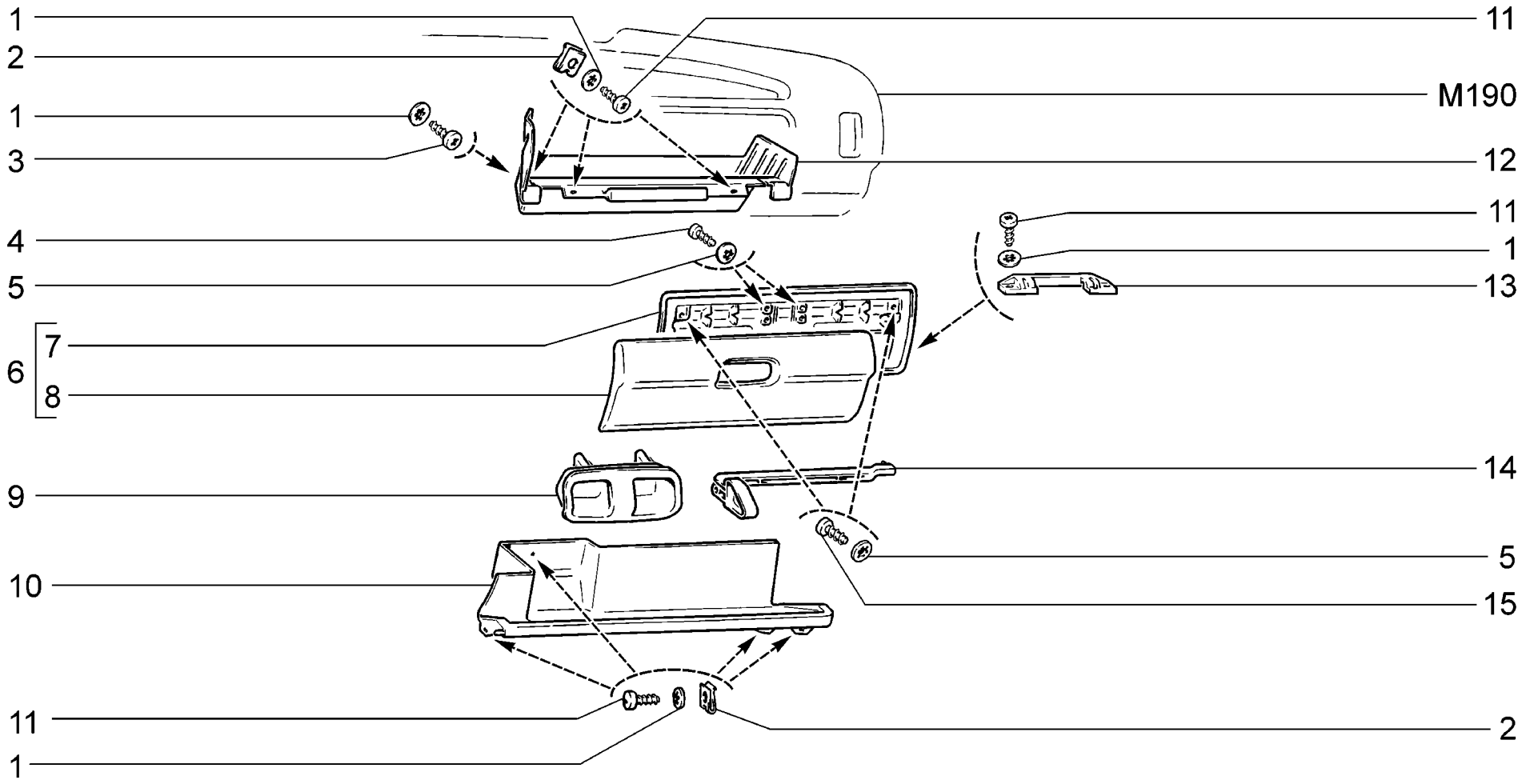

M195	**Ящик вещевой** **Glove box** **Boîte à gants** **Handschuhfach** **Guantera**	**21214-20** **2131-41**

п. / It.	№ изв. / Notif. N.	Дата / Not.Data	Номер детали / Part N.	Применяемость / Application	Кол / QTY	RUS Наименование	GB Description	F Désignation	D Benennung	E Denominación
1			+00001-0025991-71		12	Шайба 5 стопорная	Lock washer 5	Rondelle d'arrêt 5	Sicherungsscheibe 5	Arandela 5 de fijación
2			+00001-0041897-76		7	Скоба	Clip	Etrier	Bügel	Grapa
3			+00001-0076701-01		1	Винт самонарезающий	Self-tapping screw	Vis taraudeuse	Blechschraube	Tornillo autorroscante
4			+00001-0076690-01		4	Винт самонарезающий	Self-tapping screw	Vis taraudeuse	Blechschraube	Tornillo autorroscante
5			+00001-0025980-73		9	Шайба 4 стопорная	Lock washer 4	Rondelle d'arrêt 4	Sicherungsscheibe 4	Arandela 4 de fijación
6			+21213-5303016-10		1	Крышка вещевого ящика	Glovebox lid	Couvercle de boîte à gants	Handschuhfachdeckel	Tapaguantera
7			+21213-5303025-10		1	Панель крышки внутренняя	Inner panel, lid	Panneau intérieur	Tafel	Panel de tapa interior
8			+21213-5303020-10		1	Крышка вещевого ящика	Glovebox lid	Couvercle de boîte à gants	Handschuhfachdeckel	Tapaguantera
9			+21213-5303064-00		1	Вставка замка	Trim, lid	Revêtement de couvercle	Deckelauskleidung	Revestimiento de tapa
10			+21213-5303090-00		1	Полка панели	Parcel shelf	Tablette	Ablage	Repisa de tablero
11			+00001-0076711-01		11	Винт самонарезающий	Self-tapping screw	Vis taraudeuse	Blechschraube	Tornillo autorroscante
12			+21213-5303014-10		1	Корпус вещевого ящика	Housing, glovebox	Corps de boîte à gants	Handschuhfach-Gehäuse	Cuerpo de guantera
13			+21213-5303034-00		2	Звено петли	Hinge link	Elément de charnière	Scharnierglied	Eslabón de la bisagra
14			+21213-5303046-00		1	Клавиша замка правая	Locking knob, RH	Touche de verrou D	Schloßknopf, rechts	Tecla del cierre der.
14			+21213-5303047-00		1	Клавиша замка левая	Locking knob, LH	Touche de verrou G	Schloßknopf, links	Tecla del cierre izq.
15			+00001-0076691-07		5	Винт самонарезающий	Self-tapping screw	Vis taraudeuse	Blechschraube	Tornillo autorroscante

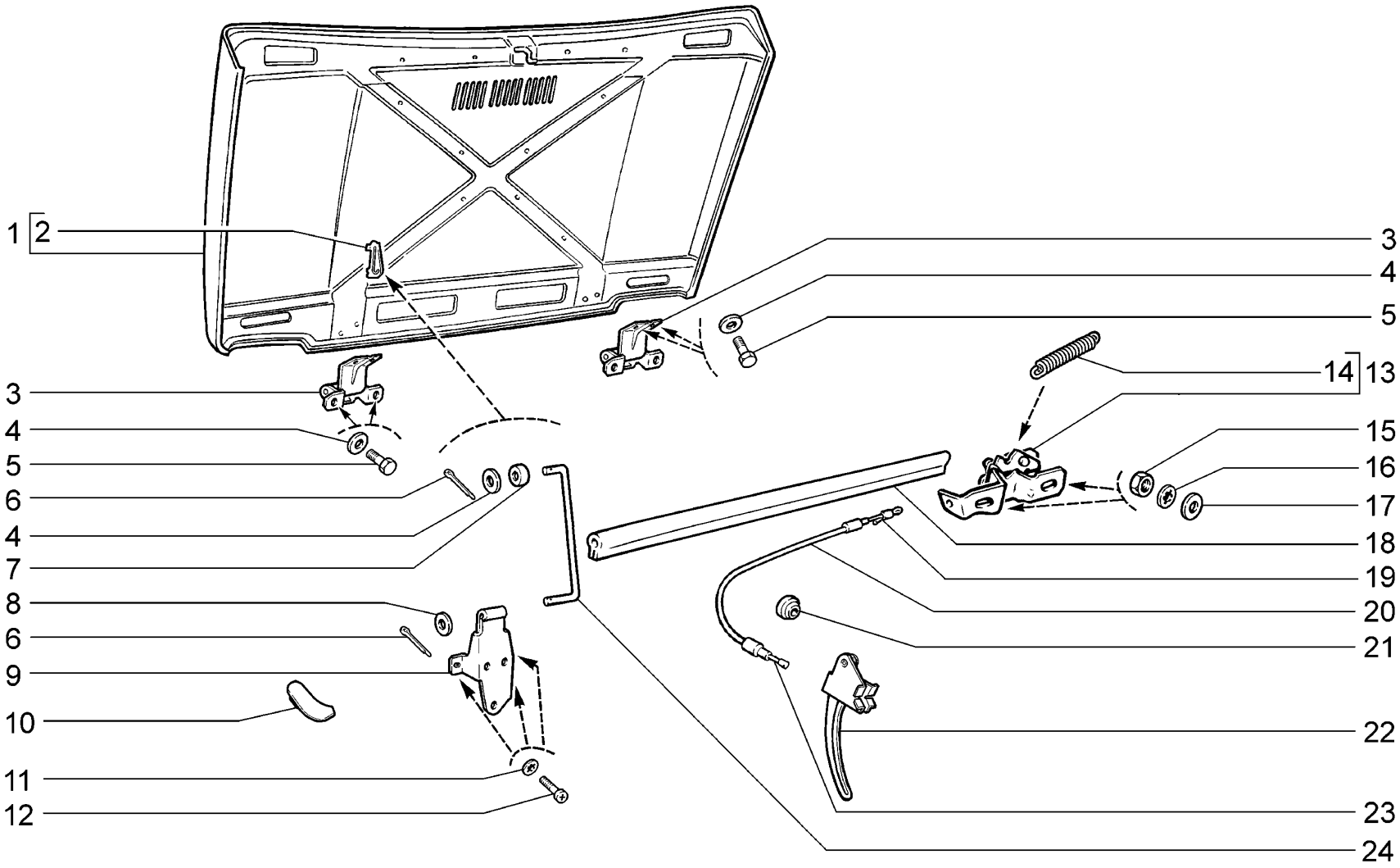

M200	**Капот** **Hood** **Capot de moteur** **Motorhaube** **Capó**	**21214-20** **2131-41**

п. / It.	№ изв. / Notif. N.	Дата / Not.Data	Номер детали / Part N.	Применяемость / Application	Кол / QTY	RUS Наименование	GB Description	F Désignation	D Benennung	E Denominación
1			+21213-8402012-00		1	Капот	Bonnet	Capot	Motorhaube	Capó
2			21070-8407021-00		1	Кронштейн упора капота	Bracket, stay	Support de béquille	Halterung f. Motorhaubenstütze	Soporte de tope
3			+21210-8407010-01		2	Петля капота правая	Bonnet hinge, RH	Charnière de capot D	Motorhaubenscharnier, rechts	Bisagra del capó der.
4			+00001-0005196-01		9	Шайба 8	Washer 8	Rondelle 8	Scheibe 8	Arandela 8
5			+00001-0060434-20		8	Болт M8x20	Bolt M8x20	Boulon M8x20	Schraube M8x20	Tornillo M8x20
6			+00001-0007343-01		2	Шплинт 2x20	Split pin 2x20	Goupille 2x20	Splint 2x20	Clavija 2x20
7			21210-6106108-00		1	Втулка	Sleeve	Douille	Buchse	Casquillo
8			+00001-0026427-01		1	Шайба 8	Washer 8	Rondelle 8	Scheibe 8	Arandela 8
9			+21213-8407118-00		1	Кронштейн упора капота	Bracket, stay	Support de béquille	Halterung f. Motorhaubenstütze	Soporte de tope
10			+21210-8402214-00		1	Буфер капота правый	Buffer LH, bonnet	Tampon de capot D	Gummipuffer rechts	Tope del capó der.
10			+21210-8402215-00		1	Буфер капота левый	Buffer RH, bonnet	Tampon de capot G	Gummipuffer links	Tope del capó izq.
11			+00001-0026053-71		3	Шайба 6 стопорная	Lock washer 6	Rondelle d'arrêt 6	Sicherungsscheibe 6	Arandela 6 de fijación
12			+00001-0032760-01		3	Винт M6x12	Screw M6x12	Vis M6x12	Schraube M6x12	Tornillo M6x12
13			+21010-8406010-00		1	Замок капота	Bonnet lock	Serrure de capot	Motorhaubenschloß	Cierre del capó
14			+21010-8406034-00		1	Пружина замка капота	Bonnet lock spring	Ressort de serrure de capot	Motorhaubenschloßfeder	Muelle del cierre del capó
15			+00001-0058962-11		2	Гайка M6	Nut M6	Ecrou M6	Mutter M6	Tuerca M6
16			+00001-0025995-71		2	Шайба 6 стопорная	Lock washer 6	Rondelle d'arrêt 6	Sicherungsscheibe 6	Arandela 6 de fijación
17			21010-6205221-00		2	Шайба	Washer	Rondelle	Scheibe	Arandela
18			+21210-8402200-01		1	Уплотнитель капота	Bonnet seal	Joint d'étanchéité de capot	Dichtungsprofil Motorhaube	Empaquetadura de capó
19			+21010-8406161-00		1	Трубка	Tube	Tube	Rohr	Tubo
20			+21010-8406142-02		1	Оболочка тяги замка капота	Outer cable, bonnet lock operating rod	Gaine de tringle de serrure de capot	Seilzughülle	Vaina de varilla
21			+21010-1108124-00		1	Уплотнитель	Grommet	Joint d'étanchéité	Dichtstopfen	Empaquetadura
22			+21213-8406132-00		1	Рычаг привода замка капота	Operating lever, bonnet lock	Levier de commande de serrure de capot	Betätigungshebelf. Motorhaubenschloß	Palanca de cerradura de capó
23			+21010-8406156-00		1	Тяга замка капота	Bonnet lock operating rod	Tringle de serrure de capot	Motorhaubenschloßstange	Varilla de cierre de capó
24			+21213-8407122-00		1	Упор капота	Bonnet stay	Béquille de capot	Motorhaubenstütze	Tope del capó

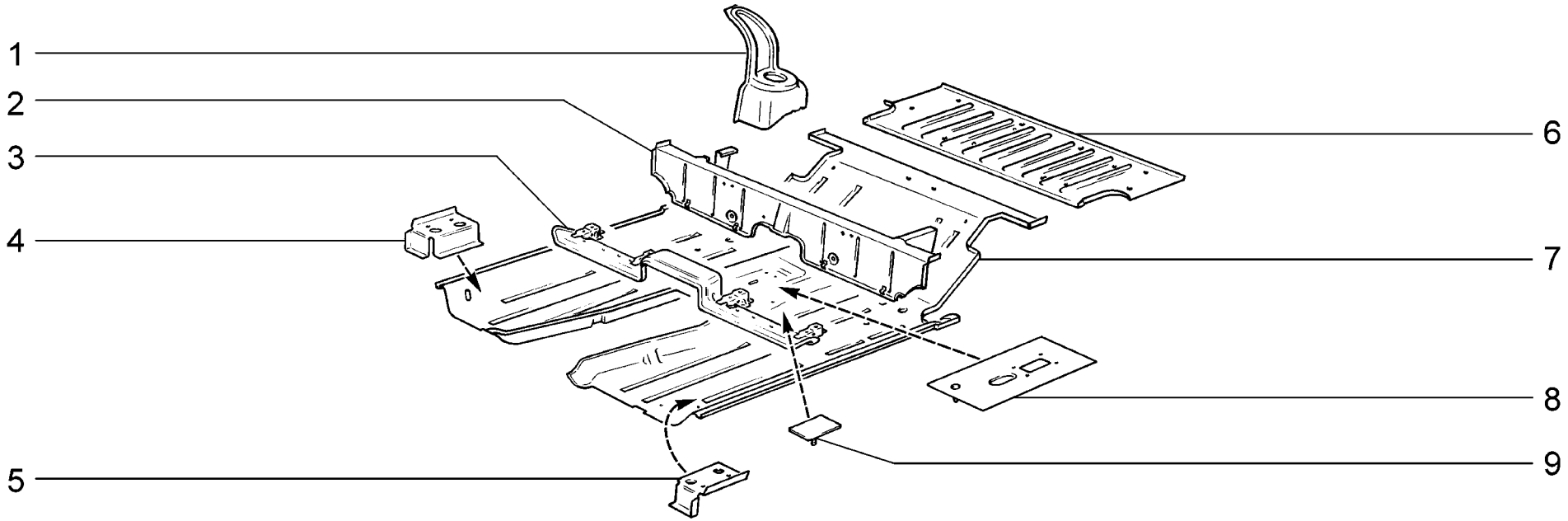

M230	**Пол кузова** **Body floor** **Plancher de la carrosserie** **Boden** **Piso de la carrocería**	**21214-20** **2131-41 (01)**

п. / It.	№ изв. / Notif. N.	Дата / Not.Data	Номер детали / Part N.	Применяемость / Application	Кол / QTY	RUS Наименование	GB Description	F Désignation	D Benennung	E Denominación
1			+21210-5101210-00		1	Опора пружины правая	Coil spring mounting, RH	Support de ressort D	Federlagerung, rechts	Apoyo del muelle der.
1			+21210-5101211-00		1	Опора пружины левая	Coil spring mounting, LH	Support de ressort G	Federlagerung, links	Apoyo del muelle izq.
2			+21210-5101170-00		1	Поперечина пола	Crossmember, floor	Traverse de plancher	Bodenquerträger	Travesaño del piso
3			+21213-5101160-00		1	Поперечина пола передняя	Front crossmember, floor	Traverse de plancher avant	Bodenquerträgervorne	Travesaño de piso delantero
4			+21213-6810030-00		1	Кронштейн правого сиденья	RH seat bracket	Support de siège D	Haltebock rechts	Soporte de asiento der.
5			+21213-6810031-00		1	Кронштейн левого сиденья	LH seat bracket	Support de siège G	Haltebock links	Soporte de asiento izq.
6			+21213-5101034-00		1	Панель пола средняя	Middle floor panel	Plancher médian	Bodenplatte, mitten	Panel del piso central
7			+21210-5101024-00		1	Панель пола передняя	Front floor panel	Plancher avant	Bodenplatte, vorne	Panel del piso delantero
8			+21290-5101100-00	(01)	1	Усилитель кронштейна	Bracket reinforcement	Renfort de support	Verstärker	Refuerzo
9			+21290-5101158-00	(01)	1	Усилитель пола	Floor reinforcement	Renfort de plancher	Bodenverstärker	Refuerzo del piso

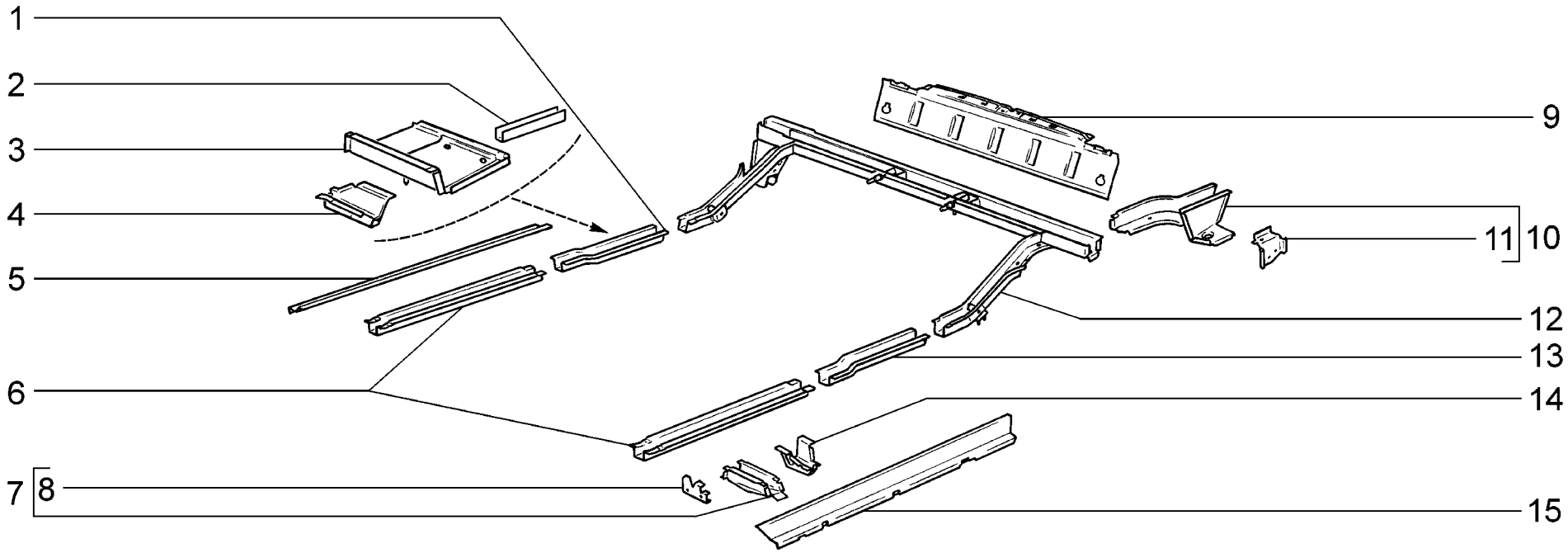

M235	**Каркас основания кузова** **Underbody frame** **Carcasse de bas de caisse** **Karosserieboden-Gerippe** **Armadura de la base de la carrocería**	**21214-20** **2131-41**

п. / It.	№ изв. / Notif. N.	Дата / Not.Data	Номер детали / Part N.	Применяемость / Application	Кол / QTY	RUS Наименование	GB Description	F Désignation	D Benennung	E Denominación
1			+21210-5101306-00		1	Надставка правая	Extension, RH	Rallonge D	Ansatzstück rechts	Extensión der.
2			+21214-5101284-00		2	Усилитель среднего лонжерона	Middle rail booster	Renfort de longeron médian	Verstärkung des Mittelängsträgers	Refuerzo del languero medio
3			+21210-5101370-00		1	Соединитель правый	Connection, RH	Elément de liaison D	Verbindungsstück rechts	Conexión der.
3			+21210-5101371-00		1	Соединитель левый	Connection, LH	Elément de liaison G	Verbindungsstück links	Conexión izq.
3			+21214-5101370-00	(40,41)	1	Соединитель правый	Connection, RH	Elément de liaison D	Verbindungsstück rechts	Conexión der.
3			+21214-5101371-00	(40,41)	1	Соединитель левый	Connection, LH	Elément de liaison G	Verbindungsstück links	Conexión izq.
4			+21210-5101410-00		1	Кронштейн правый	Bracket, RH	Support D	Tragebock rechts	Soporte der.
4			+21210-5101411-00		1	Кронштейн левый	Bracket, LH	Support G	Tragebock links	Soporte izq.
5			+21210-5101252-00		1	Усилитель порога правый	Sill reinforcement, RH	Renfort de seuil D	Schwellenverstärker rechts	Refuerzo de bajo der.
6			+21210-5101302-00		2	Лонжерон передний правый	Front chassis arm, RH	Longeron avant D	Längsträger, rechts	Larguero delantero der.
7			+21210-5101340-00		1	Соединитель правый	Connection, RH	Elément de liaison D	Verbindungsstück rechts	Conexión der.
7			+21210-5101341-00		1	Соединитель левый	Connection, LH	Elément de liaison G	Verbindungsstück links	Conexión izq.
8			+21210-8404314-00		1	Кронштейн правый	Bracket, RH	Support D	Träger rechts	Soporte der.
8			+21210-8404315-00		1	Кронштейн левый	Bracket, LH	Support G	Träger links	Soporte izq.
9			+21213-5601096-00		1	Поперечина пола	Crossmember, floor	Traverse de plancher	Bodenquerträger	Travesaño del piso
10			+21210-5101048-00		1	Надставка правая	Extension, RH	Doublure D	Ansatzstück rechts	Alargadera der.
10			+21210-5101049-00		1	Надставка левая	Extension, LH	Doublure G	Ansatzstück links	Alargadera izq.
11			+21210-2804036-10		1	Кронштейн правый	Bracket, RH	Support D	Träger, rechts	Soporte der.
11			+21210-2804037-10		1	Кронштейн левый	Bracket, LH	Support G	Träger, links	Soporte izq.
12			+21213-5101270-00		1	Поперечина пола задняя	Rear crossmember, floor	Traverse de plancher arrière	Querträger hinten	Travesaño de piso trasero
12			+21214-5101270-00	(40,41)	1	Поперечина пола задняя	Rear crossmember, floor	Traverse de plancher arrière	Querträger hinten	Travesaño de piso trasero
13			+21210-5101307-00		1	Надставка левая	Extension, LH	Rallonge G	Ansatzstück links	Extensión izq.
14			+21210-5101400-00		2	Кронштейн	Bracket	Support	Tragebock	Soporte
15			+21210-5101253-00		1	Усилитель порога левый	Sill reinforcement, LH	Renfort de seuil G	Schwellenverstärker links	Refuerzo de bajo izq.

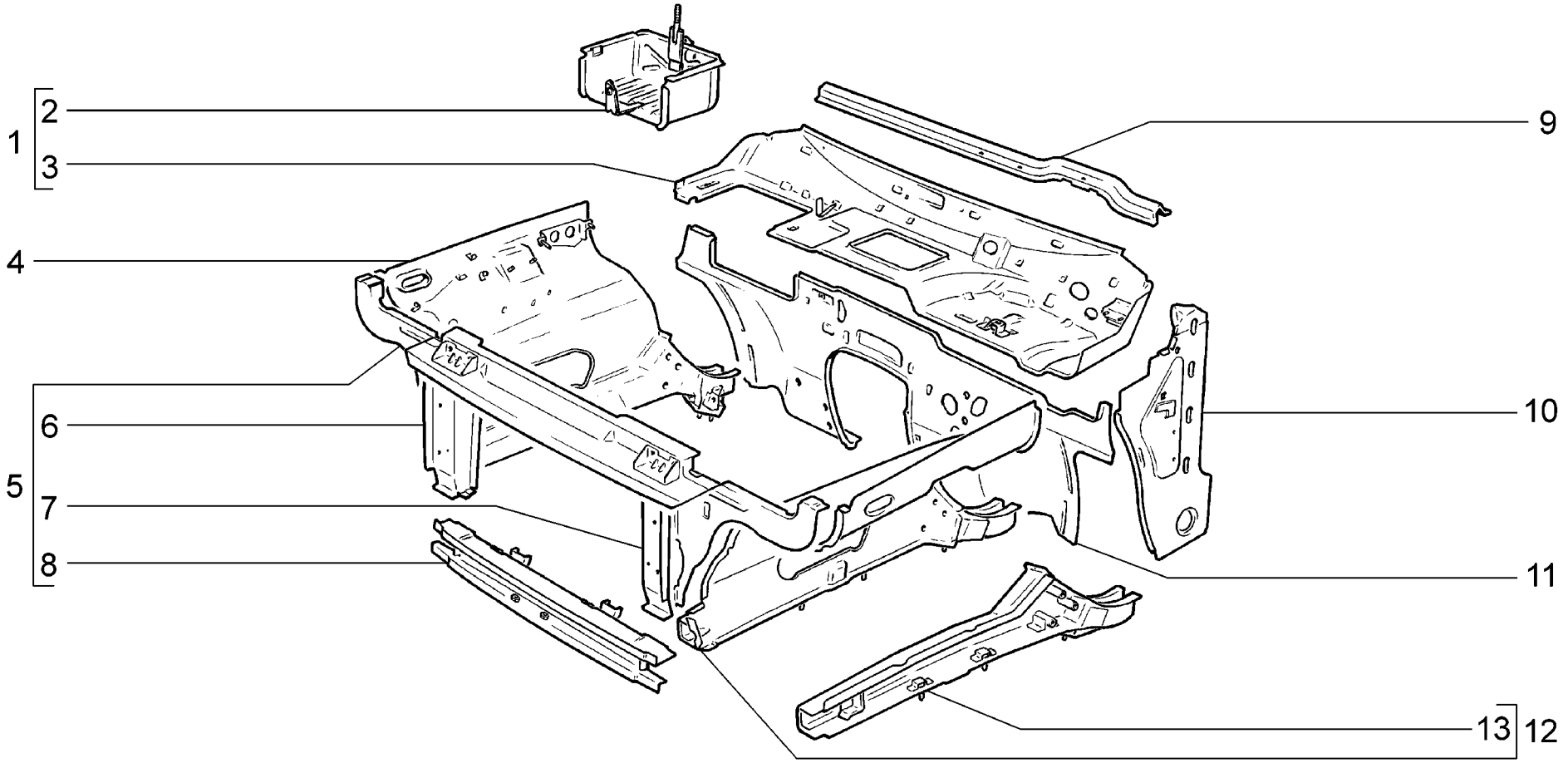

M240	**Каркас передка** **Body front frame** **Carcasse de la partie avant** **Vorbau** **Armadura del frente**	**21214-20** **2131-41**

п. / It.	№ изв. / Notif. N.	Дата / Not.Data	Номер детали / Part N.	Применяемость / Application	Кол / QTY	RUS Наименование	GB Description	F Désignation	D Benennung	E Denominación
1			+21213-5301090-00		1	Усилитель щитка в сборе	Bulkhead reinforcement assy	Renfort de tablier complet	Stirnwandverstärker komplett	Refuerzo en conjunto
2			+21210-5301160-00		1	Поддон аккумулятора в сборе	Battery tray assy	Berceau de batterie assemblé	Untersatz komplett	Bandeja de acumulador en conjunto
3			+21213-5301094-00		1	Усилитель щитка передка	Bulkhead reinforcement	Renfort de tablier	Stirnwandverstärker	Refuerzo del tablero
4			+21213-8403260-00		1	Брызговик правый в сборе	Inner wing assy, RH	Demi-bloc AV D complet	Schmutzfänger rechts komplett	Pase de rueda der. en conjunto
4			+21214-8403260-00	(40,41)	1	Брызговик правый в сборе	Inner wing assy, RH	Demi-bloc AV D complet	Schmutzfänger rechts komplett	Pase de rueda der. en conjunto
5			+21213-8401050-00		1	Рамка радиатора в сборе	Radiator support assy	Cadre de radiateur complet	Kühlerrahmen komplett	Marco radiador en conjunto
6			+21210-8401440-00		1	Стойка рамки правая	RH support, frame	Montant de cadre D	Säule rechts	Montante der.
7			21213-8401441-00		1	Стойка рамки левая	LH support, frame	Montant de cadre G	Säule links	Montante izq.
8			+21210-8401076-00		1	Поперечина рамки нижняя	Support bottom piece	Traverse de cadre inférieure	Querträger unten	Traviesa de marco inferior
9			+21213-5325079-00		1	Поперечина панели	Crossmember	Traverse	Querträger	Travesaño de panel
10			+21210-5401070-00		1	Панель правая	Panel, RH	Panneau D	Tafel rechts	Panel der.
10			+21210-5401071-00		1	Панель левая	Panel, LH	Panneau G	Tafel links	Panel izq.
11			+21210-5301086-00		1	Щиток передка в сборе	Bulkhead assy	Tablier complet	Stirnwand komplett	Salpicadero
12			+21210-8403261-00		1	Брызговик левый в сборе	Inner wing assy, LH	Demi-bloc AV G complet	Schmutzfänger links komplett	Pase de rueda izq. en conjunto
12			+21214-8403261-00	(40,41)	1	Брызговик левый в сборе	Inner wing assy, LH	Demi-bloc AV G complet	Schmutzfänger links komplett	Pase de rueda izq. en conjunto
13			+21210-8403280-00		1	Лонжерон передний правый	Front chassis arm, RH	Longeron avant D	Längsträger, rechts	Larguero delantero der.
13			+21210-8403281-00		1	Лонжерон передний левый	Front chassis arm, LH	Longeron avant G	Längsträger links	Larguero delantero izq.

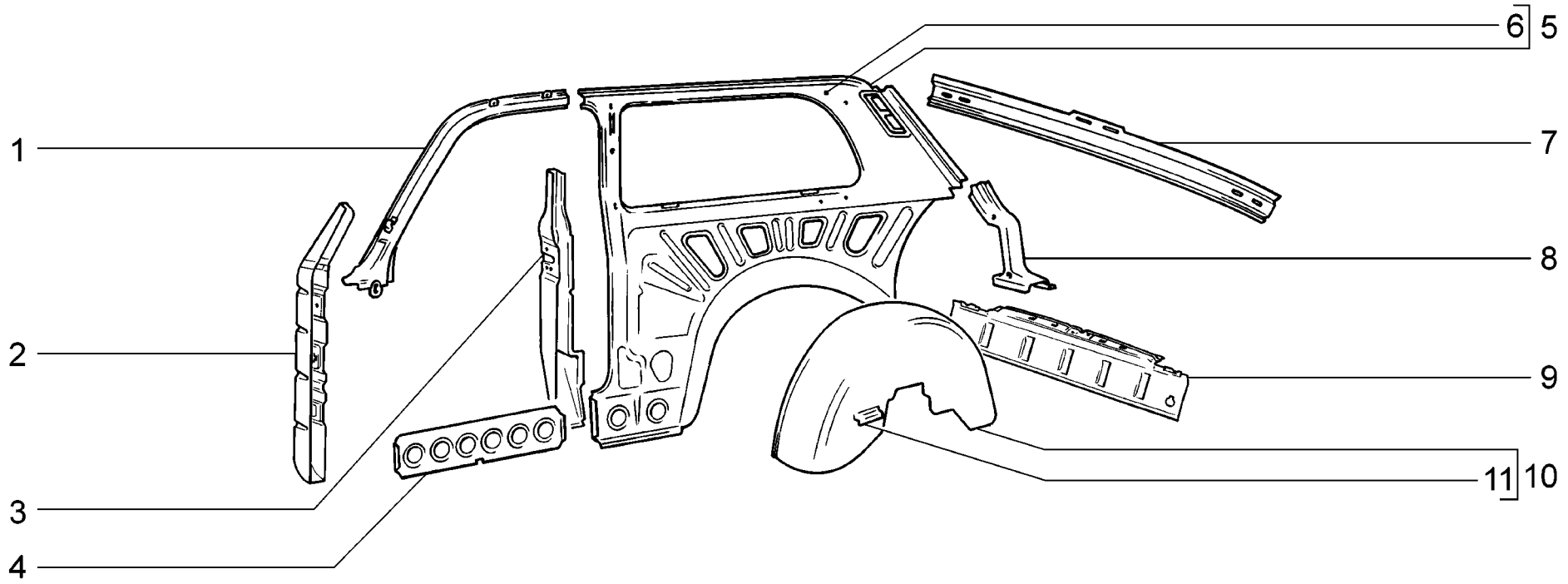

M250	**Каркас боковины и задка** **Body side and rear frame** **Carcasse des parties latérale et arrière** **Seitenwand und Boden hinten** **Armadura del lateral y de la parte trasera**	**21214-20**

п. / It.	№ изв. / Notif. N.	Дата / Not.Data	Номер детали / Part N.	Применяемость / Application	Кол / QTY	RUS Наименование	GB Description	F Désignation	D Benennung	E Denominación
1			+21210-5401080-00		1	Усилитель правый	Reinforcement, RH	Renfort D	Verstärker rechts	Refuerzo der.
1			+21210-5401081-00		1	Усилитель левый	Reinforcement, LH	Renfort G	Verstärker links	Refuerzo izq.
2			+21210-5401120-00		1	Усилитель передней стойки правый	Front pillar reinforcement, RH	Renfort D de montant avant	Verstärker A-Säule rechts	Refuerzo del montante delantero der.
2			+21210-5401121-00		1	Усилитель передней стойки левый	Front pillar reinforcement, LH	Renfort G de montant avant	Verstärker A-Säule links	Refuerzo del montante delantero izq.
3			+21210-5401150-00		1	Усилитель стойки правый	Pillar reinforcement, RH	Renfort de montant D	Verstärker B-Säule rechts	Refuerzo del montante der.
3			+21210-5401151-00		1	Усилитель стойки левый	Pillar reinforcement, LH	Renfort de montant G	Verstärker A-Säule rechts	Refuerzo del montante izq.
4			+21210-5401102-00		2	Накладка нижняя	Kick-strip	Doublure inférieure	Auflageunten	Placa inferior
5			+21213-5401050-00		1	Панель боковины правая	Side panel, RH	Panneau de côté de caisse D	Seitenwand,rechts	Lateral de carrocería der.
5			+21213-5401051-00		1	Панель боковины левая	Side panel, LH	Panneau de côté de caisse G	Seitenwand, links	Lateral de carrocería izq.
5			+21214-5401050-00	(40,41)	1	Панель боковины правая	Side panel, RH	Panneau de côté de caisse D	Seitenwand,rechts	Lateral de carrocería der.
5			+21214-5401051-00	(40,41)	1	Панель боковины левая	Side panel, LH	Panneau de côté de caisse G	Seitenwand, links	Lateral de carrocería izq.
6			+21210-5401062-00		1	Панель боковины наружная правая	RH side panel, outer	Panneau de côté de caisse externe D	Seitenwandblechrechts	Panel lateral exterior der.
6			+21210-5401063-00		1	Панель боковины наружная левая	LH side panel, outer	Panneau de côté de caisse externe G	Seitenwandblech links	Panel lateral exterior izq.
6			+21214-5401062-00	(40,41)	1	Панель боковины правая	Side panel, RH	Panneau de côté de caisse D	Seitenwand,rechts	Lateral de carrocería der.
6			+21214-5401063-00	(40,41)	1	Панель боковины левая	Side panel, LH	Panneau de côté de caisse G	Seitenwand, links	Lateral de carrocería izq.
7			+21210-5601070-00		1	Балка задка верхняя	Top beam, car rear	Traverse supérieure	Dachquerträger	Viga del faldón superior
8			+21213-5601108-00		1	Стойка задка правая	Tailgate pillar, RH	Montant de jupe arrière D	C-Säule rechts	Montante del faldón trasero der.
8			+21213-5601109-00		1	Стойка задка левая	Tailgate pillar, LH	Montant de jupe arrière G	C-Säule links	Montante del faldón trasero izq.
9			+21213-5601096-00		1	Поперечина пола	Crossmember, floor	Traverse de plancher	Bodenquerträger	Travesaño del piso
10			+21210-5101240-00		1	Арка заднего колеса правая	Rear wheel arch, RH	Passage de roue arrière D	Radbogen,rechts	Pase de rueda trasera der.
10			+21210-5101241-00		1	Арка заднего колеса левая	Rear wheel arch, LH	Passage de roue arrière G	Radbogen, links	Pase de rueda trasera izq.
10			+21214-5101240-00	(40,41)	1	Арка заднего колеса правая	Rear wheel arch, RH	Passage de roue arrière D	Radbogen,rechts	Pase de rueda trasera der.
10			+21214-5101241-00	(40,41)	1	Арка заднего колеса левая	Rear wheel arch, LH	Passage de roue arrière G	Radbogen, links	Pase de rueda trasera izq.
11			+21214-5107108-00		1	Кронштейн крепления крышки бензобака правый	Fuel tank lid fastening bracket,RH	Support de fixation du couvercle de réservoir à ca	Rechter Träger der Kraftstofftankklappe	Soporte derecho de fijación de la tapa del depósit
11			+21214-5107109-00		1	Кронштейн крепления крышки бензобака левый	Fuel tank lid fastening bracket,LH	Support de fixation du couvercle de réservoir à ca	Linker Träger der Kraftstofftankklappe	Soporte izquierdo de fijación de la tapa del depós

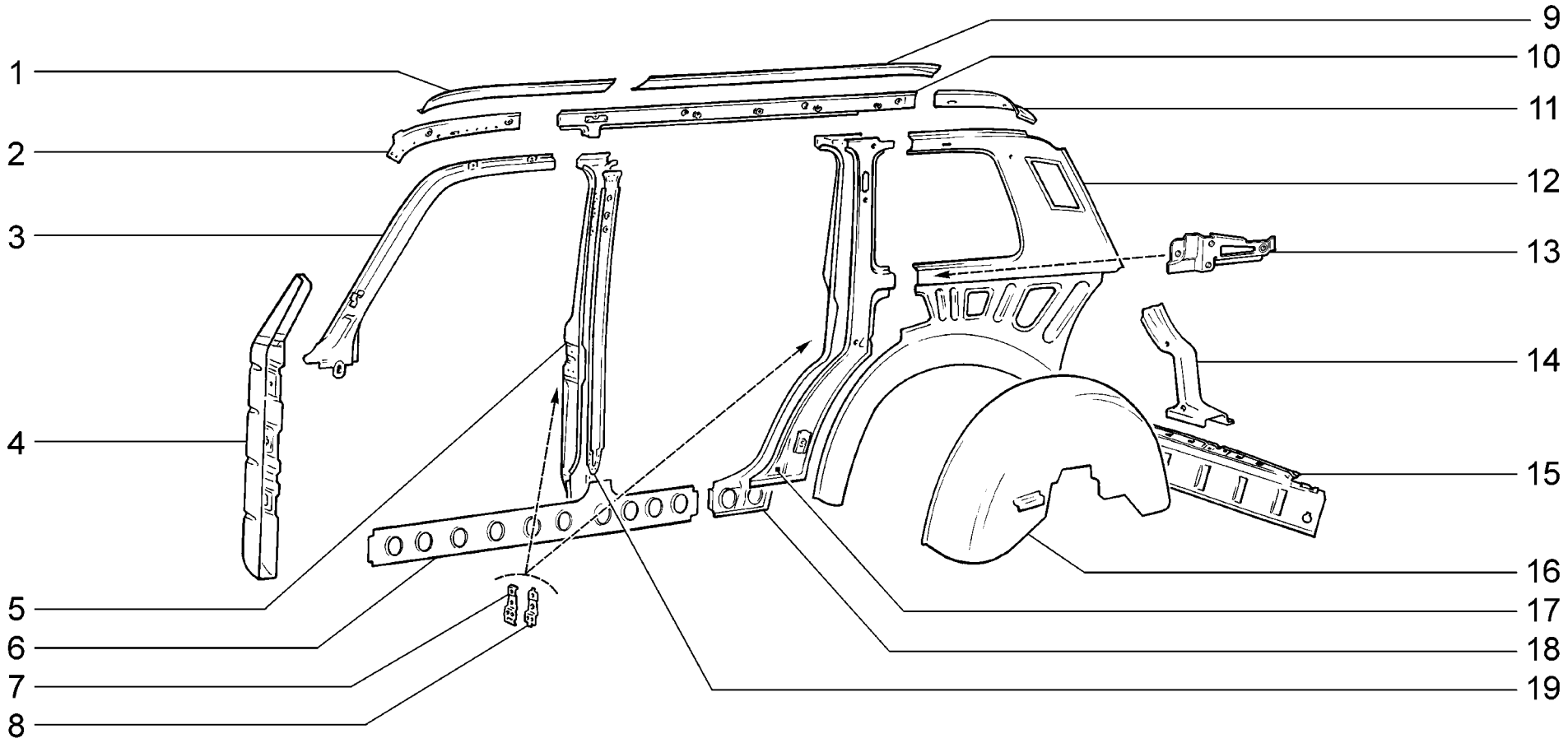

M251	**Каркас боковины и задка** **Body side and rear frame** **Carcasse des parties latérale et arrière** **Seitenwand und Boden hinten** **Armadura del lateral y de la parte trasera**	**2131-41**

п.	№ изв.	Дата	Номер детали	Применяемость	Кол	RUS Наименование	GB Description	F Désignation	D Benennung	E Denominación
It.	Notif. N.	Not.Data	Part N.	Application	QTY					
1			+21290-5401522-00		1	Соединитель крыши передний правый	Roof connection, front, RH	Elément de liaison de toit AV D	Verbindungsstück, vorne rechts	Conexión del techo delantera der.
1			+21290-5401523-00		1	Соединитель крыши передний левый	Roof connection, front, LH	Elément de liaison de toit AV G	Verbindungsstück, vorne links	Conexión del techo delantera izq.
2			+21310-5401514-00		1	Накладка боковины передняя правая	RH front cover plate, body panel	Doublure de côté de caisse, avant D	Seitenwandauflage, vorne rechts	Placa del lateral delantera der.
2			+21310-5401515-00		1	Накладка боковины передняя левая	LH front cover plate, body panel	Doublure de côté de caisse, avant G	Seitenwandauflage, vorne links	Placa del lateral delantera izq.
3			+21210-5401080-00		1	Усилитель правый	Reinforcement, RH	Renfort D	Verstärker rechts	Refuerzo der.
3			+21210-5401081-00		1	Усилитель левый	Reinforcement, LH	Renfort G	Verstärker links	Refuerzo izq.
4			+21210-5401120-00		1	Усилитель передней стойки правый	Front pillar reinforcement, RH	Renfort D de montant avant	Verstärker A-Säule rechts	Refuerzo del montante delantero der.
4			+21210-5401121-00		1	Усилитель передней стойки левый	Front pillar reinforcement, LH	Renfort G de montant avant	Verstärker A-Säule links	Refuerzo del montante delantero izq.
5			+21310-5401770-00		1	Усилитель стойки правый	Pillar reinforcement, RH	Renfort de montant D	Verstärker, rechts	Refuerzo del montante der.
5			+21310-5401771-00		1	Усилитель стойки левый	Pillar reinforcement, LH	Renfort de montant G	Verstärker, links	Refuerzo del montante izq.
6			+21310-5401102-00		2	Накладка нижняя	Kick-strip	Doublure inférieure	Auflageunten	Placa inferior
7			+21050-6105194-00		4	Держатель пластины фиксатора	Holder	Support de plaque	Halter	Sujetador de placa de fiador
8			+21050-6105196-00		4	Пластина фиксатора	Plate	Plaque d'arrêtoir	Platine	Placa de fiador
9			+21310-5401786-00		1	Соединитель крыши задний правый	Roof connection, rear, RH	Elément de liaison de toit AR D	Verbindungsstück, hinten links	Conexión del techo trasera der.
9			+21310-5401787-00		1	Соединитель крыши задний левый	Roof connection, rear, LH	Elément de liaison de toit AR G	Verbindungsstück, hinten rechts	Conexión del techo trasera izq.
10			+21310-5401748-00		1	Накладка боковины средняя правая	RH middle cover plate, body panel	Doublure de côté de caisse médiane G	Seitenwandauflage, links mitten	Placa del lateral central der.
10			+21310-5401749-00		1	Накладка боковины средняя левая	LH middle cover plate, body panel	Doublure de côté de caisse médiane D	Seitenwandauflage, links mitten	Placa del lateral central izq.
11			+21310-5401754-00		1	Накладка боковины задняя правая	LH rear cover plate	Doublure de côté de caisse, arrière G	Seitenwandauflage, links hinten	Placa de lateral izq. trasera
11			+21310-5401755-00		1	Накладка боковины задняя левая	LH rear cover plate	Doublure de côté de caisse, arrière G	Seitenwandauflage, links hinten	Placa de lateral izq. trasera
12			+21310-5401724-00		1	Панель боковины внутренняя правая	Body panel, inner, RH	Panneau de côté de caisse interne G	Seitenwand, innen rechts	Panel lateral interior der.
12			+21310-5401725-00		1	Панель боковины внутренняя левая	Body panel, inner, LH	Panneau de côté de caisse interne D	Seitenwand, innen links	Panel lateral interior izq.
13			+21310-6820108-00		1	Усилитель кронштейна правый	Bracket reinforcement RH	Renfort de support D	Verstärker, rechts	Refuerzo
13			+21310-6820109-00		1	Усилитель кронштейна левый	Bracket reinforcement LH	Renfort de support G	Verstärker, links	Refuerzo
14			+21213-5601108-00		1	Стойка задка правая	Tailgate pillar, RH	Montant de jupe arrière D	C-Säule rechts	Montante del faldón trasero der.
14			+21213-5601109-00		1	Стойка задка левая	Tailgate pillar, LH	Montant de jupe arrière G	C-Säule links	Montante del faldón trasero izq.
15			+21213-5601096-00		1	Поперечина пола	Crossmember, floor	Traverse de plancher	Bodenquerträger	Travesaño del piso
16			+21210-5101240-00		1	Арка заднего колеса правая	Rear wheel arch, RH	Passage de roue arrière D	Radbogen, rechts	Pase de rueda trasera der.
16			+21210-5101241-00		1	Арка заднего колеса левая	Rear wheel arch, LH	Passage de roue arrière G	Radbogen, links	Pase de rueda trasera izq.
17			+21310-5401760-00		1	Накладка задней стойки правая	Rear pillar cover plate, RH	Enjoliveur de montant arrière, D	Auflage C-Säule, rechts	Placa del montante trasero izq.
17			+21310-5401761-00		1	Накладка задней стойки левая	Rear pillar cover plate, LH	Enjoliveur de montant arrière, G	Auflage C-Säule, links	Placa del montante trasero der.
18			+21310-5401780-00		1	Усилитель задней стойки правый	Reinforcement, RH rear pillar	Renfort de montant arrière D	Verstärker C-Säule rechts	Refuerzo der.
18			+21310-5401781-00		1	Усилитель задней стойки левый	Reinforcement, LH rear pillar	Renfort de montant arrière G	Verstärker C-Säule links	Refuerzo izq.
19			+21310-5401756-00		1	Накладка стойки правая	Pillar cover, RH	Doublure de montant D	Säulenauflage rechts	Cubrejunta del montante der.
19			+21310-5401757-00		1	Накладка стойки левая	Pillar cover, LH	Doublure de montant G	Säulenauflage links	Cubrejunta del montante izq.

M251

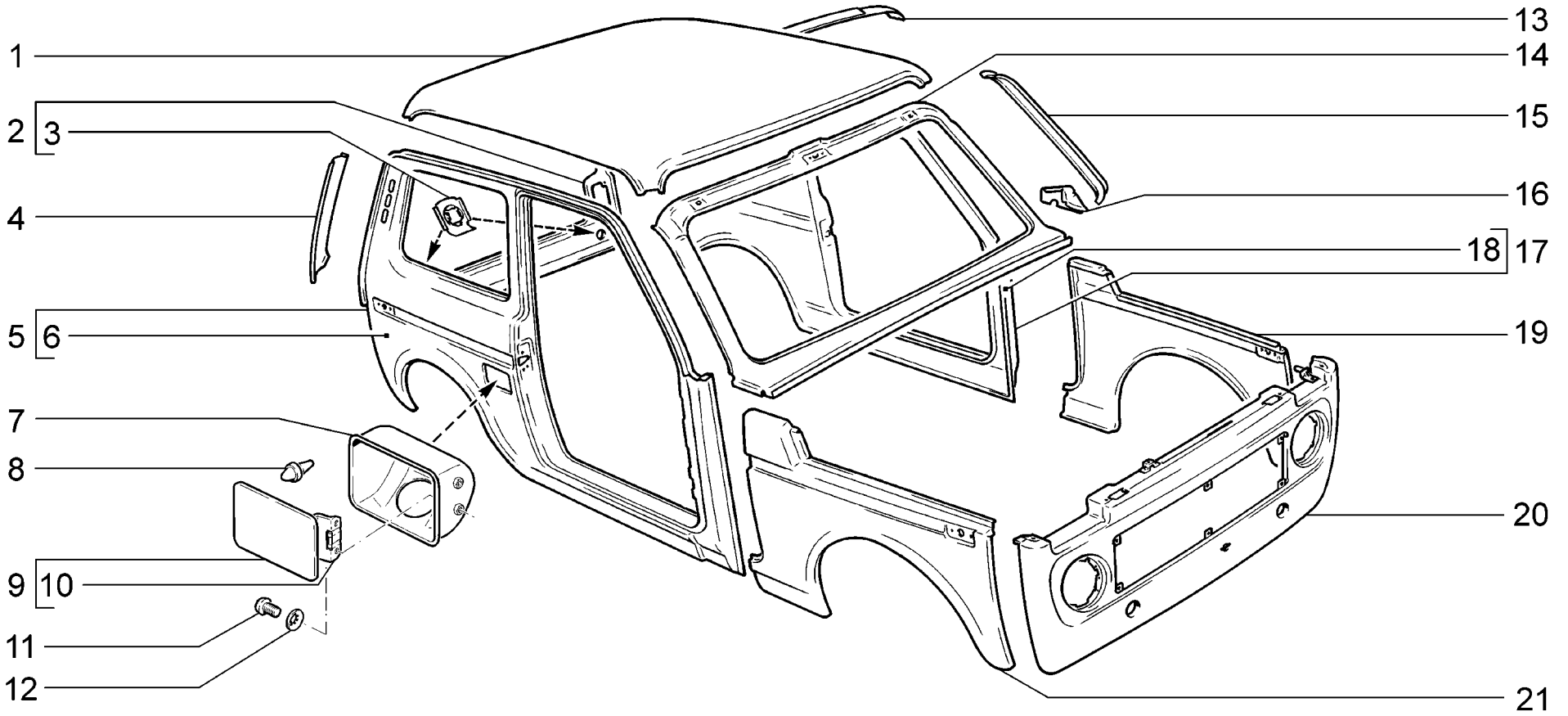

M260	**Панели кузова** **Body panels** **Panneaux de la carrosserie** **Außenteile** **Paneles de la carrocería**	**21214-20**

п. / It.	№ изв. / Notif. N.	Дата / Not.Data	Номер детали / Part N.	Применяемость / Application	Кол / QTY	RUS Наименование	GB Description	F Désignation	D Benennung	E Denominación
1			+21210-5701012-00		1	Панель крыши	Roof panel	Pavillon	Dachblech	Panel del techo
2			+21213-5601082-00		1	Панель задка	Rear panel	Panneau de jupe arrière	Rückwandblech	Panel del faldón
3			+21213-5601106-00		2	Усилитель	Reinforcement	Renfort	Verstärker	Refuerzo
4			+21213-5601012-00		1	Панель угловая правая	Corner panel, RH	Panneau angulaire D	Ecktafel rechts	Panel angular der.
4			+21213-5601013-00		1	Панель угловая левая	Corner panel, LH	Panneau angulaire G	Ecktafel links	Panel angular izq.
5			+21213-5400010-00		1	Боковина кузова правая в сборе	RH bodyside assy	Côté de caisse D complet	Seitenwand rechts komplett	Lateral de carrocería der. en conjunto
5			+21214-5400010-00	(40,41)	1	Боковина кузова правая в сборе	RH bodyside assy	Côté de caisse D complet	Seitenwand rechts komplett	Lateral de carrocería der. en conjunto
6			+21210-5401064-00		1	Панель боковины наружная правая	RH side panel, outer	Panneau de côté de caisse externe D	Seitenwandblech rechts	Panel lateral exterior der.
7			21213-5413016-00		1	Рамка люка бензобака	Frame panel	Cadre de trappe de réservoir	Rahmen	Marco de la boca de bomba de combustible
8			+21010-8404160-00		1	Буфер крышки	Buffer	Tampon de couvercle	Gummipuffer	Tope
9			+21210-5413010-00		1	Крышка люка бензобака	Fuel filler flap	Trappe de réservoir à carburant	Deckel	Tapa de acceso depósito combustible
10			+21030-8404114-00		1	Пружина крышки	Coil, flap	Ressort de couvercle	Deckelfeder	Muelle de la tapa
11			+00001-0032760-01		2	Винт M6x12	Screw M6x12	Vis M6x12	Schraube M6x12	Tornillo M6x12
12			+00001-0025990-71		2	Шайба 6 стопорная	Lock washer 6	Rondelle d'arrêt 6	Sicherungsscheibe 6	Arandela 6 de fijación
13			+21210-5701014-00		3	Усилитель крыши	Roof reinforcement	Renfort de pavillon	Dachverstärker	Refuerzo del techo
14			+21210-5201012-00		1	Рама ветрового окна	Windscreen scuttle panel	Baie de pare-brise	Windschutzscheibenrahmen	Marco del parabrisas
15			+21210-5201028-00		1	Стойка правая	Pillar, RH	Montant D	Windschutzsäule rechts	Montante der.
15			+21210-5201029-00		1	Стойка левая	Pillar, LH	Montant G	Windschutzsäule links	Montante izq.
16			+21210-5401078-00		1	Соединитель правый	Connection, RH	Elément de liaison D	Verbindungsstück rechts	Conexión der.
16			+21210-5401079-00		1	Соединитель левый	Connection, LH	Elément de liaison G	Verbindungsstück links	Conexión izq.
17			+21213-5400011-00		1	Боковина кузова левая в сборе	LH bodyside assy	Côté de caisse G complet	Seitenwand links komplett	Lateral de carrocería izq. en conjunto
17			+21214-5400011-00	(40,41)	1	Боковина кузова левая в сборе	LH bodyside assy	Côté de caisse G complet	Seitenwand links komplett	Lateral de carrocería izq. en conjunto
18			+21210-5401065-00		1	Панель боковины наружная левая	LH side panel, outer	Panneau de côté de caisse externe G	Seitenwandblech links	Panel lateral exterior izq.
19			+21210-8403025-00		1	Крыло переднее левое	Front wing, LH	Aile avant G	Kotflügel, vorne links	Aleta delantera izq.
20			+21213-8401120-00		1	Панель облицовки радиатора	Radiator cowling panel	Panneau de calandre de radiateur	Verkleidungsblech	Panel frontal de radiador
21			+21210-8403024-00		1	Крыло переднее правое	Front wing, RH	Aile avant D	Kotflügel, vorne rechts	Aleta delantera der.

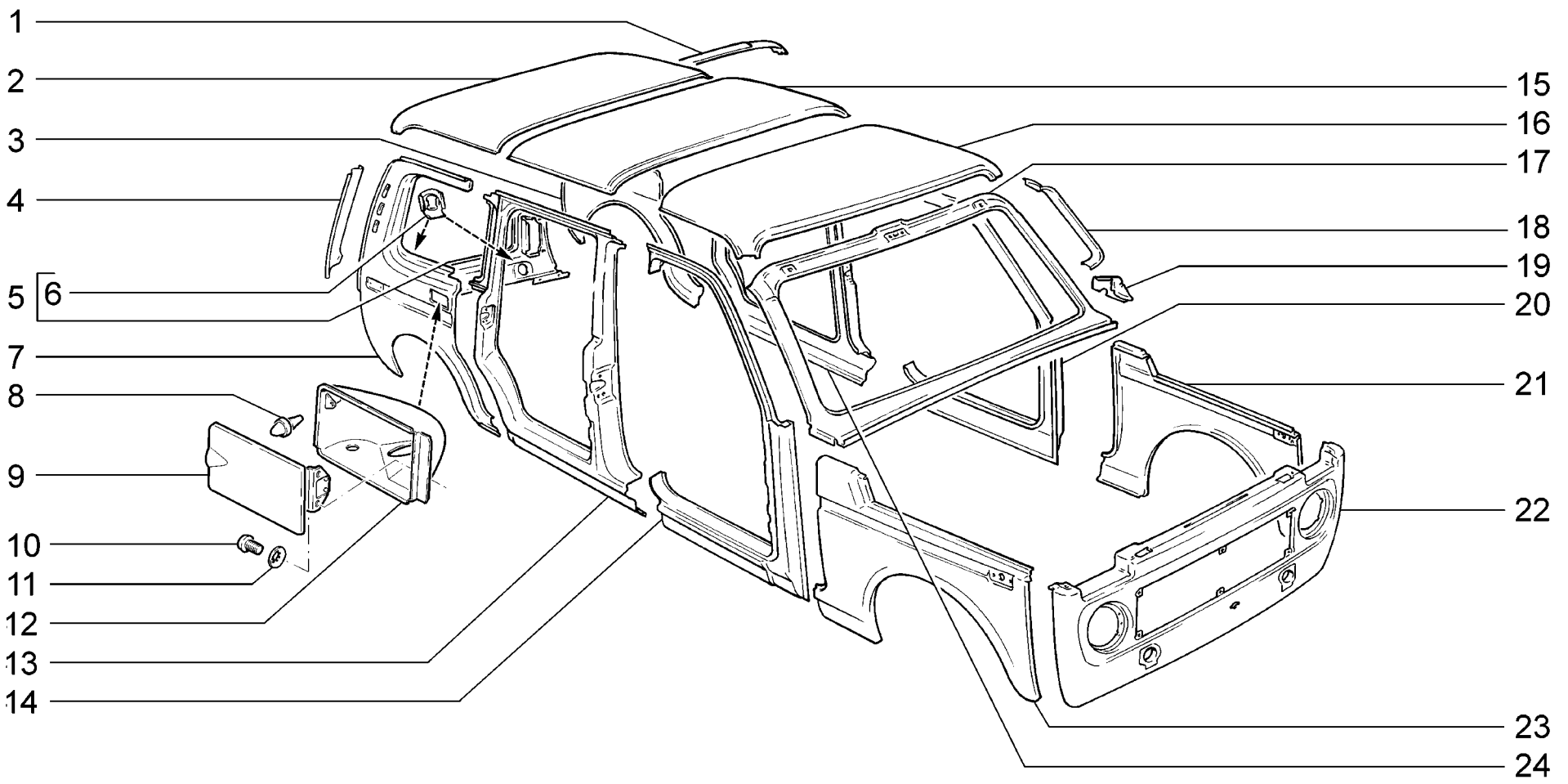

M261	**Панели кузова** **Body panels** **Panneaux de la carrosserie** **Außenteile** **Paneles de la carrocería**	**2131-41**

п. / It.	№ изв. / Notif. N.	Дата / Not.Data	Номер детали / Part N.	Применяемость / Application	Кол / QTY	RUS Наименование	GB Description	F Désignation	D Benennung	E Denominación
1			+21210-5701014-00		3	Усилитель крыши	Roof reinforcement	Renfort de pavillon	Dachverstärker	Refuerzo del techo
2			+21310-5701017-00		1	Панель крыши задняя	Roof panel, rear	Panneau arrière	Dachpartie, hinten	Panel del techo trasero
3			+21310-5401743-00		1	Панель боковины задняя левая	Body panel, rear, LH	Panneau de côté de caisse AR G	Seitenwand, hinten links	Panel lateral trasero izq.
4			+21213-5601012-00		1	Панель угловая правая	Corner panel, RH	Panneau angulaire D	Ecktafel rechts	Panel angular der.
4			+21213-5601013-00		1	Панель угловая левая	Corner panel, LH	Panneau angulaire G	Ecktafel links	Panel angular izq.
5			+21213-5601082-00		1	Панель задка	Rear panel	Panneau de jupe arrière	Rückwandblech	Panel del faldón
6			+21213-5601106-00		2	Усилитель	Reinforcement	Renfort	Verstärker	Refuerzo
7			+21310-5401742-00		1	Панель боковины задняя правая	Body panel, rear, RH	Panneau de côté de caisse AR D	Seitenwand, hinten rechts	Panel lateral trasero der.
8			+21010-8404160-00		1	Буфер крышки	Buffer	Tampon de couvercle	Gummipuffer	Tope
9			+21310-5413010-00		1	Крышка люка бензобака	Fuel filler flap	Trappe de réservoir à carburant	Deckel	Tapa de acceso depósito combustible
10			+00001-0032760-01		2	Винт M6x12	Screw M6x12	Vis M6x12	Schraube M6x12	Tornillo M6x12
11			+00001-0025990-70		2	Шайба 6 стопорная	Lock washer 6	Rondelle d'arrêt 6	Sicherungsscheibe 6	Arandela 6 de fijación
12			+21310-5413016-00		1	Рамка люка бензобака	Frame panel	Cadre de trappe de réservoir	Rahmen	Marco de la boca de bomba de combustible
13			+21310-5401720-00		1	Панель боковины средняя правая	Body panel, middle, RH	Panneau de côté de caisse médian D	Seitenwand, mitten rechts	Panel lateral central der.
14			+21310-5401732-00		1	Панель боковины передняя правая	Body panel, front, RH	Panneau de côté de caisse AV D	Seitenwand, vorne rechts	Panel lateral delantero der.
15			+21310-5701019-00		1	Панель крыши средняя	Roof panel, middle	Panneau médian	Dachpartie, mitten	Panel del techo central
16			+21310-5701013-00		1	Панель крыши передняя	Roof panel, front	Panneau avant	Dachpartie, vorne	Panel del techo delantero
17			+21210-5201012-00		1	Рама ветрового окна	Windscreen scuttle panel	Baie de pare-brise	Windschutzscheibenrahmen	Marco del parabrisas
18			+21210-5201028-00		1	Стойка правая	Pillar, RH	Montant D	Windschutzsäule rechts	Montante der.
18			+21210-5201029-00		1	Стойка левая	Pillar, LH	Montant G	Windschutzsäule links	Montante izq.
19			+21210-5401078-00		1	Соединитель правый	Connection, RH	Elément de liaison D	Verbindungsstück rechts	Conexión der.
19			+21210-5401079-00		1	Соединитель левый	Connection, LH	Elément de liaison G	Verbindungsstück links	Conexión izq.
20			+21310-5401733-00		1	Панель боковины передняя левая	Body panel, front, LH	Panneau de côté de caisse AV G	Seitenwand, vorne links	Panel lateral delantero izq.
21			+21210-8403025-00		1	Крыло переднее левое	Front wing, LH	Aile avant G	Kotflügel, vorne links	Aleta delantera izq.
22			+21213-8401120-00		1	Панель облицовки радиатора	Radiator cowling panel	Panneau de calandre de radiateur	Verkleidungsblech	Panel frontal de radiador
23			+21210-8403024-00		1	Крыло переднее правое	Front wing, RH	Aile avant D	Kotflügel, vorne rechts	Aleta delantera der.
24			+21310-5401721-00		1	Панель боковины средняя левая	Body panel, middle, LH	Panneau de côté de caisse médian G	Seitenwand, mitten links	Panel lateral central izq.

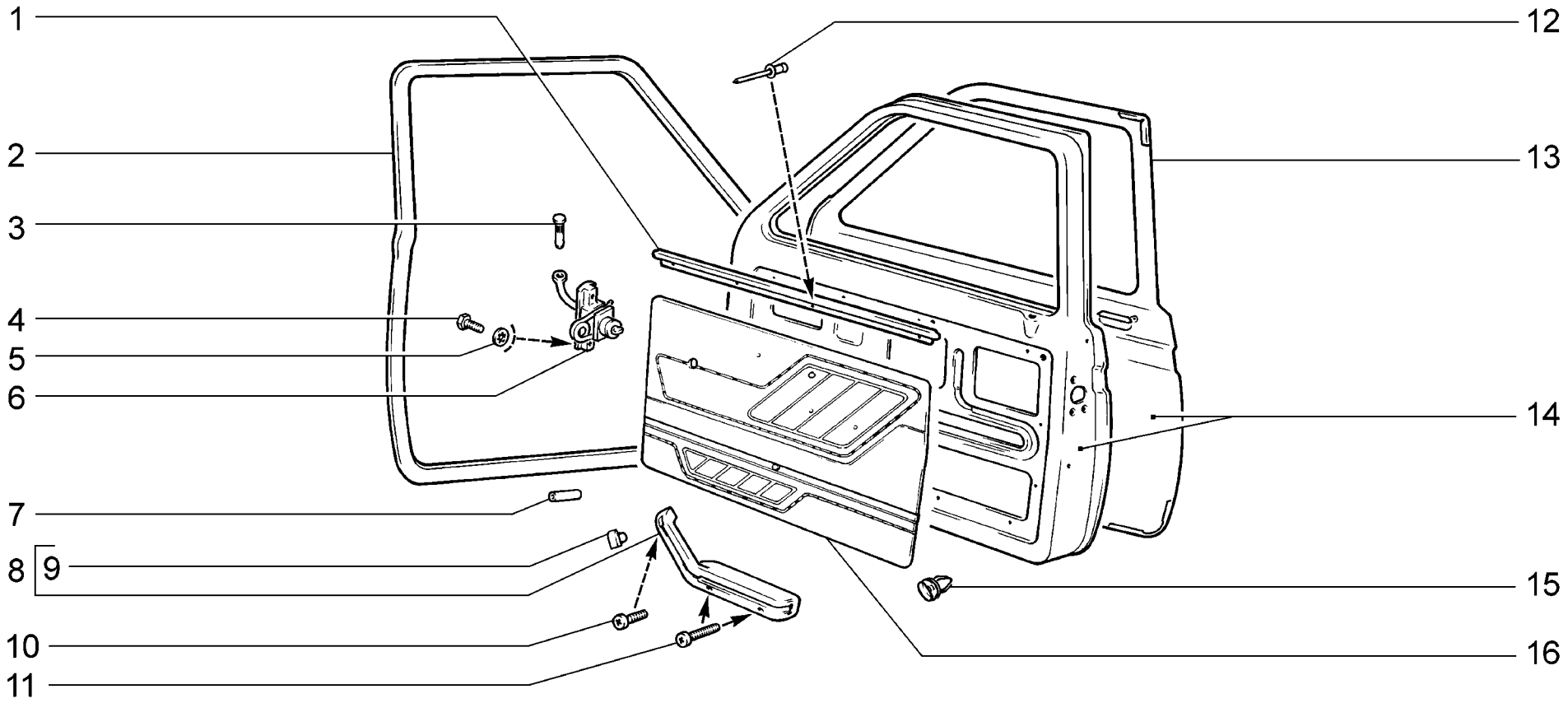

M300	**Двери передние** **Front doors** **Portes avant** **Vordertüren** **Puertas delanteras**	**21214-20**

п. / It.	№ изв. / Notif. N.	Дата / Not.Data	Номер детали / Part N.	Применяемость / Application	Кол / QTY	RUS Наименование	GB Description	F Désignation	D Benennung	E Denominación
1			+21210-6102032-10		2	Держатель обивки	Securing clip, trim	Enjoliveur	Auflage	Cubrejunta del rivestimento
2			+21210-6107018-10		2	Уплотнитель двери передней	Front door weatherstrip	Joint d'étanchéité de porte avant	Dichtungsprofil Vordertür	Goma del vano de puerta delantera
3			+21210-6106096-00		2	Палец ограничителя	Pin, check strap	Doigt d'arrêt	Türanschlagbolzen	Perno de limitador
4			+00001-0009021-21		4	Болт M6x14	Bolt M6x14	Boulon M6x14	Schraube M6x14	Tornillo M6x14
5			+00001-0025990-71		4	Шайба 6 стопорная	Lock washer 6	Rondelle d'arrêt 6	Sicherungsscheibe 6	Arandela 6 de fijación
6			+21210-6106082-00		2	Ограничитель двери	Door check strap	Arrêt de porte	Türanschlag	Limitador de puerta
7			+21010-6207032-00		2	Вставка соединительная	Linking insert	Pièce de raccordement	Verbindungsrohr	Tubo de unión
8			+21060-6826012-10		1	Подлокотник задний правый	Rear armrest, RH	Accoudoir arrière D	Armlehne hinten rechts	Descansabrazos der.
8			+21060-6826013-10		1	Подлокотник задний левый	Rear armrest, LH	Accoudoir arrière G	Armlehne hinten links	Descansabrazos izq.
9			+21060-6816076-00		2	Заглушка подлокотника	Securing clip	Bouchon d'accoudoir	Armstützenblinde	Tapón del apoyabrazos
10			+00001-0032762-01		2	Винт M6x16	Screw M6x16	Vis M6x16	Schraube M6x16	Tornillo M6x16
11			+00001-0032768-01		4	Винт M6x30	Screw M6x30	Vis M6x30	Schraube M6x30	Tornillo M6x30
12			+00001-0028419-90		8	Заклепка 4x6	Rivet 4x6	Rivet 4x6	Niet 4x6	Remache 4x6
13			+21210-6101014-00		1	Панель правой двери	RH door panel	Panneau de porte D	Türaußenblech, rechts	Panel de puerta exterior der.
13			+21210-6101015-00		1	Панель левой двери	LH door panel	Panneau de porte G	Türaußenblech, links	Panel de puerta exterior izq.
14			+21213-6100030-00		1	Дверь правая	RH door	Porte D	Tür rechts	Puerta der.
14			+21213-6100031-00		1	Дверь левая	LH door	Porte G	Tür links	Puerta izq.
14			+21214-6100030-10	(40,41)	1	Дверь правая	RH door	Porte D	Tür rechts	Puerta der.
14			+21214-6100031-00	(151)	1	Дверь передняя левая	Front door, LH	Porte avant G	Vordertür, links	Puerta delantera izq.
14			+21214-6100031-10	(40,41)	1	Дверь передняя левая	Front door, LH	Porte avant G	Vordertür, links	Puerta delantera izq.
15			+21210-6102053-00		16	Кнопка крепления обивки	Securing clip	Clip de fixation de garniture	Knopf	Botón
16			+21213-6102012-00		1	Обивка правой двери	Trim, RH door	Garniture de porte D	Verkleidung rechte Tür	Tapizado de la puerta der.
16			+21213-6102013-00		1	Обивка левой двери	Trim, LH door	Garniture de porte G	Verkleidung linke Tür	Tapizado de la puerta izq.

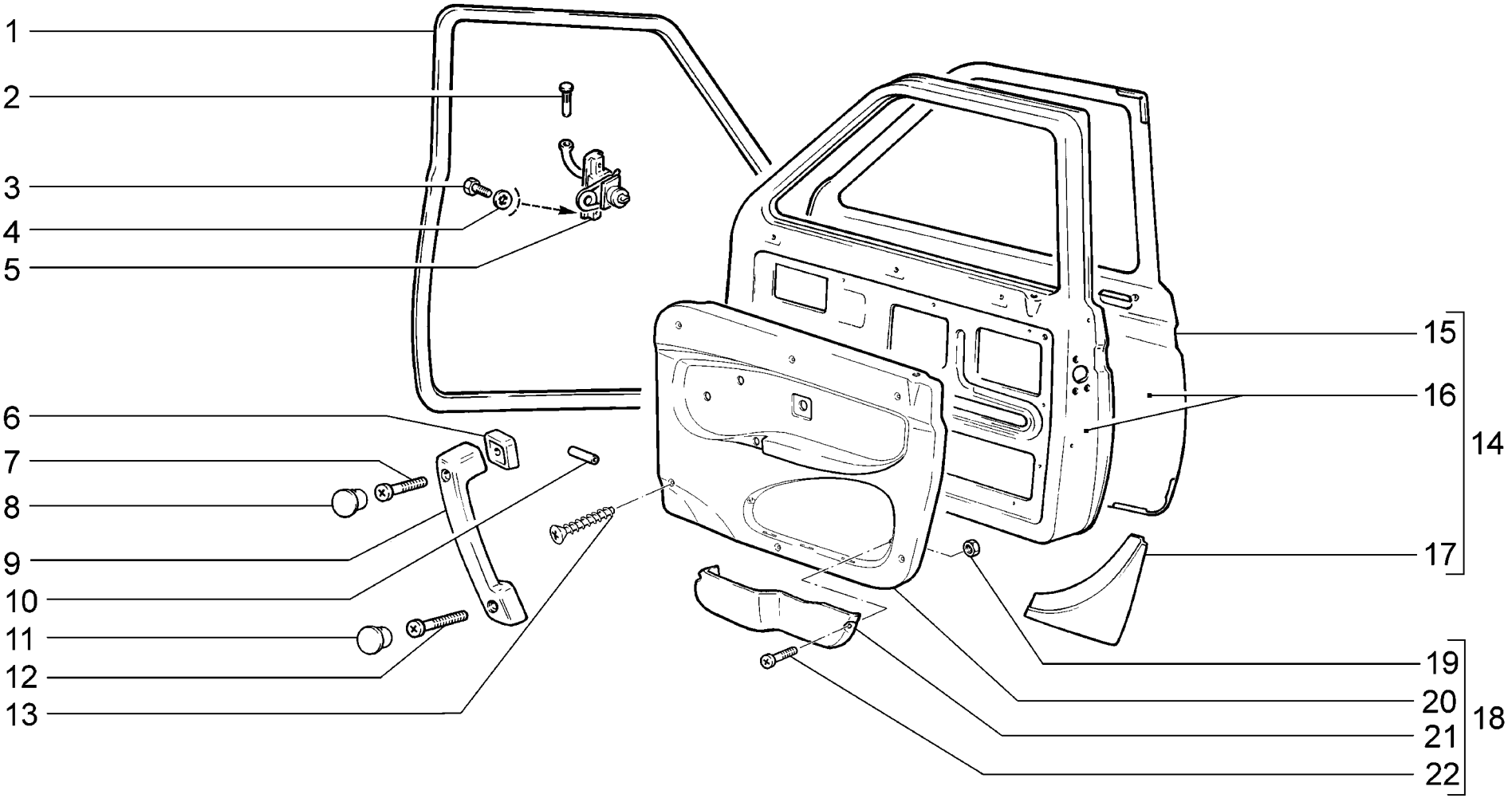

M301	**Двери передние** **Front doors** **Portes avant** **Vordertüren** **Puertas delanteras**	**2131-41**

п. / It.	№ изв. / Notif. N.	Дата / Not.Data	Номер детали / Part N.	Применяемость / Application	Кол / QTY	RUS Наименование	GB Description	F Désignation	D Benennung	E Denominación
1			+21210-6107018-10		2	Уплотнитель двери передней	Front door weatherstrip	Joint d'étanchéité de porte avant	Dichtungsprofil Vordertür	Goma del vano de puerta delantera
2			+21210-6106096-00		2	Палец ограничителя	Pin, check strap	Doigt d'arrêt	Türanschlagbolzen	Perno de limitador
3			+00001-0009021-21		4	Болт M6x14	Bolt M6x14	Boulon M6x14	Schraube M6x14	Tornillo M6x14
4			+00001-0025990-71		4	Шайба 6 стопорная	Lock washer 6	Rondelle d'arrêt 6	Sicherungsscheibe 6	Arandela 6 de fijación
5			+21210-6106082-00		2	Ограничитель двери	Door check strap	Arrêt de porte	Türanschlag	Limitador de puerta
6			+21083-6816100-00		1	Облицовка ручки правая	Surround RH	Revêtement de poignée D	Griffverkleidung, rechts	Revestimiento de manija der.
6			+21083-6816101-00		1	Облицовка ручки левая	Surround LH	Revêtement de poignée G	Griffverkleidung, links	Revestimiento de manija izq.
7			+00001-0032768-01		2	Винт M6x30	Screw M6x30	Vis M6x30	Schraube M6x30	Tornillo M6x30
8			+21083-6816092-00		2	Заглушка подлокотника	Securing clip	Bouchon d'accoudoir	Armstützenblinde	Tapón del apoyabrazos
9			+21083-6816082-00		1	Ручка подлокотника правая	RH handgrab, armrest	Poignée d'accoudoir D	Armstützengriff, rechts	Manilla apoyabrazos der.
9			+21083-6816083-00		1	Ручка подлокотника левая	LH handgrab, armrest	Poignée d'accoudoir G	Armstützengriff, links	Manilla apoyabrazos izq.
10			+21010-6207032-00		2	Вставка соединительная	Linking insert	Pièce de raccordement	Verbindungsrohr	Tubo de unión
11			+21080-6816098-00		2	Заглушка подлокотника	Securing clip	Bouchon d'accoudoir	Armstützenblinde	Tapón del apoyabrazos
12			+00001-0032773-11		2	Винт M6x55	Screw M6x55	Vis M6x55	Schraube M6x55	Tornillo M6x55
13			+00001-0076793-07		12	Винт самонарезающий	Self-tapping screw	Vis taraudeuse	Blechschraube	Tornillo autorroscante
14			+21310-6100014-00		1	Дверь передняя правая	Front door, RH	Porte avant D	Vordertür, rechts	Puerta delantera der.
14			+21310-6100015-00		1	Дверь передняя левая	Front door, LH	Porte avant G	Vordertür, links	Puerta delantera izq.
15			+21210-6101014-00		1	Панель правой двери	RH door panel	Panneau de porte D	Türaußenblech, rechts	Panel de puerta exterior der.
15			+21210-6101015-00		1	Панель левой двери	LH door panel	Panneau de porte G	Türaußenblech, links	Panel de puerta exterior izq.
16			+21213-6100030-00		1	Дверь правая	RH door	Porte D	Tür rechts	Puerta der.
16			+21213-6100031-00		1	Дверь левая	LH door	Porte G	Tür links	Puerta izq.
17			+21310-6101096-00		1	Надставка двери правая	Door extension, RH	Rallonge de porte D	Türverlängerung, rechts	Alargadera de puerta der.
17			+21310-6101097-00		1	Надставка двери левая	Door extension, LH	Rallonge de porte G	Türverlängerung, links	Alargadera de puerta izq.
18			+21310-6102010-00		1	Обивка правой двери	Trim, RH door	Garniture de porte D	Verkleidung rechte Tür	Tapizado de la puerta der.
18			+21310-6102011-00		1	Обивка левой двери	Trim, LH door	Garniture de porte G	Verkleidung linke Tür	Tapizado de la puerta izq.
19			+00001-0058964-11		4	Гайка M5	Nut M5	Ecrou M5	Mutter M5	Tuerca M5
20			21310-6102014-00		1	Обивка правой двери	Trim, RH door	Garniture de porte D	Verkleidung rechte Tür	Tapizado de la puerta der.
20			21310-6102015-00		1	Обивка левой двери	Trim, LH door	Garniture de porte G	Verkleidung linke Tür	Tapizado de la puerta izq.
21			21310-6102022-00		1	Карман обивки двери правой	Trim pocket, RH door	Poche de garniture de porte D	Türtasche, rechts	Bolsa del tapizado der.
21			21310-6102023-00		1	Карман обивки двери левой	Trim pocket, LH door	Poche de garniture de porte G	Türtasche, links	Bolsa del tapizado izq.
22			+00001-0032742-01		4	Винт M5x16	Screw M5x16	Vis M5x16	Schraube M5x16	Tornillo M5x16

M301

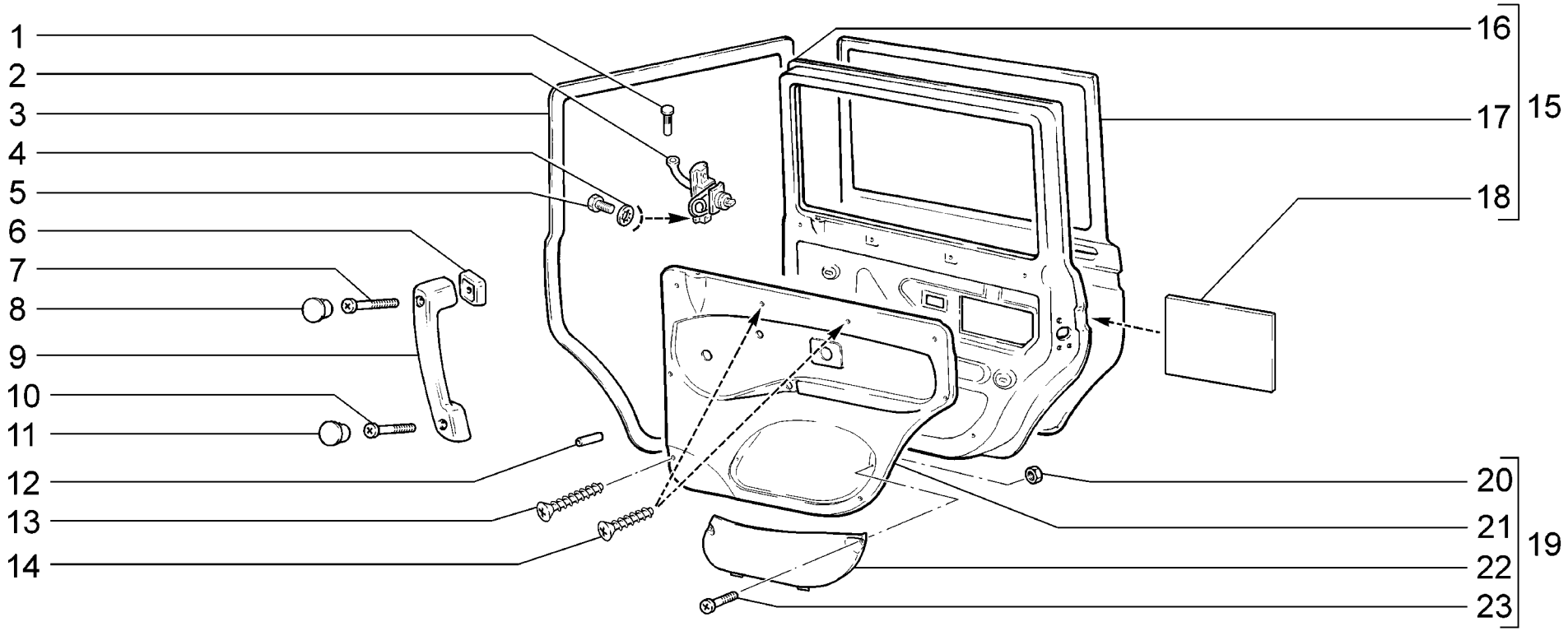

M310	**Двери задние** **Rear doors** **Portes arrière** **Hintertüren** **Puertas traseras**	**2131-41**

п. / It.	№ изв. / Notif. N.	Дата / Not.Data	Номер детали / Part N.	Применяемость / Application	Кол / QTY	RUS Наименование	GB Description	F Désignation	D Benennung	E Denominación
1			+21210-6106096-00		2	Палец ограничителя	Pin, check strap	Doigt d'arrêt	Türanschlagbolzen	Perno de limitador
2			+21210-6106082-00		2	Ограничитель двери	Door check strap	Arrêt de porte	Türanschlag	Limitador de puerta
3			+21210-6107018-10		2	Уплотнитель двери передней	Front door weatherstrip	Joint d'étanchéité de porte avant	Dichtungsprofil Vordertür	Goma del vano de puerta delantera
4			+00001-0025990-71		4	Шайба 6 стопорная	Lock washer 6	Rondelle d'arrêt 6	Sicherungsscheibe 6	Arandela 6 de fijación
5			+00001-0009021-21		4	Болт M6x14	Bolt M6x14	Boulon M6x14	Schraube M6x14	Tornillo M6x14
6			+21083-6816100-00		1	Облицовка ручки правая	Surround RH	Revêtement de poignée D	Griffverkleidung, rechts	Revestimiento de manija der.
6			+21083-6816101-00		1	Облицовка ручки левая	Surround LH	Revêtement de poignée G	Griffverkleidung, links	Revestimiento de manija izq.
7			+00001-0032768-01		2	Винт M6x30	Screw M6x30	Vis M6x30	Schraube M6x30	Tornillo M6x30
8			+21083-6816092-00		2	Заглушка подлокотника	Securing clip	Bouchon d'accoudoir	Armstützenblinde	Tapón del apoyabrazos
9			+21083-6816082-00		1	Ручка подлокотника правая	RH handgrab, armrest	Poignée d'accoudoir D	Armstützengriff, rechts	Manilla apoyabrazos der.
9			+21083-6816083-00		1	Ручка подлокотника левая	LH handgrab, armrest	Poignée d'accoudoir G	Armstützengriff, links	Manilla apoyabrazos izq.
10			+00001-0032773-11		2	Винт M6x55	Screw M6x55	Vis M6x55	Schraube M6x55	Tornillo M6x55
11			+21080-6816098-00		2	Заглушка подлокотника	Securing clip	Bouchon d'accoudoir	Armstützenblinde	Tapón del apoyabrazos
12			+21010-6207032-00		2	Вставка соединительная	Linking insert	Pièce de raccordement	Verbindungsrohr	Tubo de unión
13			+00001-0076793-07		12	Винт самонарезающий	Self-tapping screw	Vis taraudeuse	Blechschraube	Tornillo autorroscante
14			+00001-0076790-07		4	Винт самонарезающий	Self-tapping screw	Vis taraudeuse	Blechschraube	Tornillo autorroscante
15			+21310-6200014-00		1	Дверь задняя правая	Rear door, RH	Porte arrière D	Hintertür, rechts	Puerta trasera der.
15			+21310-6200015-00		1	Дверь задняя левая	Rear door, LH	Porte arrière G	Hintertür, links	Puerta trasera izq.
16			+21310-6201018-00		1	Панель двери внутренняя правая	RH door panel, inner	Panneau de porte intérieur D	Türaußenblech, innen rechts	Panel interior de puerta der.
16			+21310-6201019-00		1	Панель двери внутренняя левая	LH door panel, inner	Panneau de porte intérieur G	Türaußenblech, innen links	Panel interior de puerta izq.
17			+21310-6201012-00		1	Панель правой задней двери	RH rear door panel	Panneau de porte AR D	Türaußenblech, rechts	Panel de puerta trasera der.
17			+21310-6201013-00		1	Панель левой задней двери	LH rear door panel	Panneau de porte AR G	Türaußenblech, links	Panel de puerta trasera izq.
18			+21310-6101078-00		2	Прокладка	Gasket	Joint	Dichtung	Junta
19			+21310-6202010-00		1	Обивка двери правой задней	RH rear door trim	Garniture de porte arrière D	Verkleidung rechte Hintertür	Tapizado de la puerta der. trasera
19			+21310-6202011-00		1	Обивка двери левой задней	LH rear door trim	Garniture de porte arrière G	Verkleidung linke Hintertür	Tapizado de la puerta izq. trasera
20			+00001-0058964-11		4	Гайка M5	Nut M5	Ecrou M5	Mutter M5	Tuerca M5
21			21310-6202012-00		1	Обивка двери правой задней	RH rear door trim	Garniture de porte arrière D	Verkleidung rechte Hintertür	Tapizado de la puerta der. trasera
21			21310-6202013-00		1	Обивка двери левой задней	LH rear door trim	Garniture de porte arrière G	Verkleidung linke Hintertür	Tapizado de la puerta izq. trasera
22			21310-6202022-00		1	Карман обивки правой	Pocket, RH trim	Poche de garniture D	Türtasche, rechts	Bolsa de tapizado der.
22			21310-6202023-00		1	Карман обивки левой	Pocket, LH trim	Poche de garniture G	Türtasche, links	Bolsa de tapizado izq.
23			+00001-0032742-01		4	Винт M5x16	Screw M5x16	Vis M5x16	Schraube M5x16	Tornillo M5x16

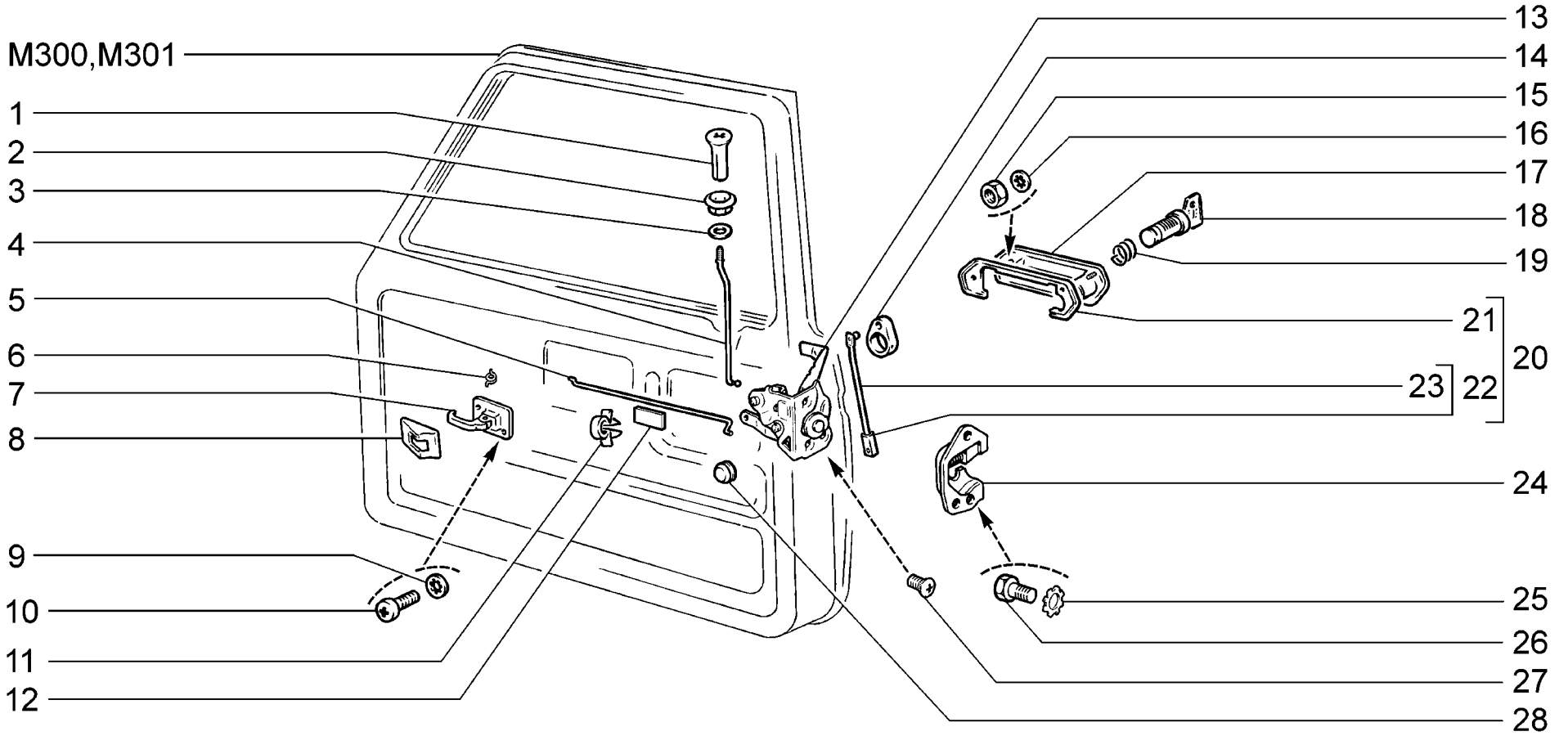

M320	**Замки и ручки передних дверей** **Front door locks and handles** **Serrures et poignées de portes avant** **Vordertürschlösser und -griffe** **Cerraduras y manijas de las puertas delanteras**	**21214-20** **2131-41**

п. / It.	№ изв. / Notif. N.	Дата / Not.Data	Номер детали / Part N.	Применяемость / Application	Кол / QTY	RUS Наименование	GB Description	F Désignation	D Benennung	E Denominación
1			+21080-6105125-00		2	Кнопка выключения замка	Door locking knob	Bouton de blocage de serrure	Türverriegelungsknopf	Botón de desconexión del cierre
2			+21010-6205129-00		2	Втулка	Sleeve	Douille	Buchse	Casquillo
3			+21010-6205127-00		2	Шайба	Washer	Rondelle	Scheibe	Arandela
4			+21210-6105121-00		2	Тяга кнопки	Locking knob control rod	Tringle de bouton	Türknopfstange	Tirante del botón
5			+21213-6105096-00		1	Тяга внутренней ручки правая	Interior handle operating rod, RH	Tringle de poignée intérieure D	Türinnengriff-Stange, rechts	Tirante del mando interior der.
5			+21213-6105097-00		1	Тяга внутренней ручки левая	Interior handle operating rod, LH	Tringle de poignée intérieure G	Türinnengriff-Stange, links	Tirante del mando interior izq.
6			+21010-6205192-00		2	Пружина	Spring	Ressort	Feder	Muelle
7			+21213-6105180-00		2	Ручка двери внутренняя	Door interior handle	Poignée intérieure de porte	Türinnengriff	Manilla de puerta interior
8			+21070-6105197-01		2	Облицовка внутренней ручки	Inner handle surround	Cache-entrée de poignée intérieure	Innengriffverkleidung	Revestimiento de manija interior
9			+00001-0026052-70		4	Шайба 5 стопорная	Lock washer 5	Rondelle d'arrêt 5	Sicherungsscheibe 5	Arandela 5 de fijación
10			+00001-0032739-01		4	Винт M5x10	Screw M5x10	Vis M5x10	Schraube M5x10	Tornillo M5x10
11			+21010-8406162-00		2	Скоба	Clamp	Etrier	Halter	Grapa
12			+21061-6205132-00		2	Прокладка	Gasket	Joint	Dichtung	Junta
13			+21210-6105012-00		1	Замок двери правой	RH door lock	Serrure de porte D	Türschloß rechts	Cierre de la puerta der.
13			+21210-6105013-00		1	Замок двери левой	LH door lock	Serrure de porte G	Türschloß links	Cierre de la puerta izq.
14			+21210-6105162-00		2	Поводок тяги	Driver	Entraîneur de tringle	Mitnehmer	Corredera de varilla
15			+00001-0058964-11		4	Гайка M5	Nut M5	Ecrou M5	Mutter M5	Tuerca M5
16			+00001-0025991-71		4	Шайба 5 стопорная	Lock washer 5	Rondelle d'arrêt 5	Sicherungsscheibe 5	Arandela 5 de fijación
17			+21213-6105176-00		1	Ручка двери наружная правая	Door exterior handle, RH	Poignée extérieure de porte D	Türaußengriff, rechts	Manija de puerta exterior der.
17			+21213-6105177-00		1	Ручка двери наружная левая	Door exterior handle, LH	Poignée extérieure de porte G	Türaußengriff, links	Manija de puerta exterior izq.
18			21080-6105420-00		2	Цилиндр замка	Lock cylinder	Barillet de serrure	Schließzylinder	Bombine
19			+21010-6105238-00		2	Пружина	Spring	Ressort	Feder	Muelle
20			21213-6105130-00		1	Ручка наружная передней двери правая в сборе	Front door exterior handle assy, RH	Poignée extérieure de porte avant D complète	Vordertüraußengriff, rechts komplett	Manija exterior de puerta delantera der.
20			21213-6105131-00		1	Ручка наружная передней двери левая в сборе	Front door exterior handle assy, LH	Poignée extérieure de porte avant G complète	Vordertüraußengriff, links komplett	Manija exterior de puerta delantera izq.
21			+21010-6205250-00		1	Прокладка ручки правая	Handle gasket, RH	Joint de poignée D	Dichtung rechts	Junta der.
21			+21010-6205251-00		1	Прокладка ручки левая	Handle gasket, LH	Joint de poignée G	Dichtung links	Junta izq.
22			+21210-6105136-00		2	Тяга замка	Lock operating link	Tringle de barillet de serrure	Türschloßstange, links	Tirante de cierre
23			+21210-6105146-00		2	Тяга замка	Lock operating link	Tringle de barillet de serrure	Schloßstange	Tirante de cierre
24			+21050-6105204-00		1	Фиксатор замка правого	Striker plate, RH door lock	Arrêtoir de serrure de porte D	Schloßverriegelung rechte	Fijador del cierre de puerta der.
24			+21050-6105205-00		1	Фиксатор замка левого	Striker plate, LH door lock	Arrêtoir de serrure de porte G	Schloßverriegelung linke	Fijador del cierre de puerta izq.
25			+00001-0006154-71		6	Шайба 6 стопорная	Retainer washer 6	Rondelle d'arrêt 6	Zahnscheibe 6	Arandela 6 de fijación
26			+00001-0009024-21		6	Болт M6x20	Bolt M6x20	Boulon M6x20	Schraube M6x20	Tornillo M6x20
27			+21050-6105266-00		6	Винт крепления замка	Lock securing screw	Vis de fixation de serrure	Befestigungsschraube	Tornillo fijación cierre
28			+21010-6205094-00		2	Гнездо шарового пальца	Socket, ballpin	Logement de rotule	Kugelzapfenaufnahme	Alojamiento del perno de articulación
			+21213-6100040-20		1	Комплект ручек дверей	Kit, door handles	Jeu de poignées de portes	Satz Türgriffe	Juego de manijas de puertas
			+21213-6100045-20		1	Комплект цилиндров замков	Kit, lock cylinder	Jeu de barillets de serrures	Satz Schließzylinder	Juego de bombines

M320

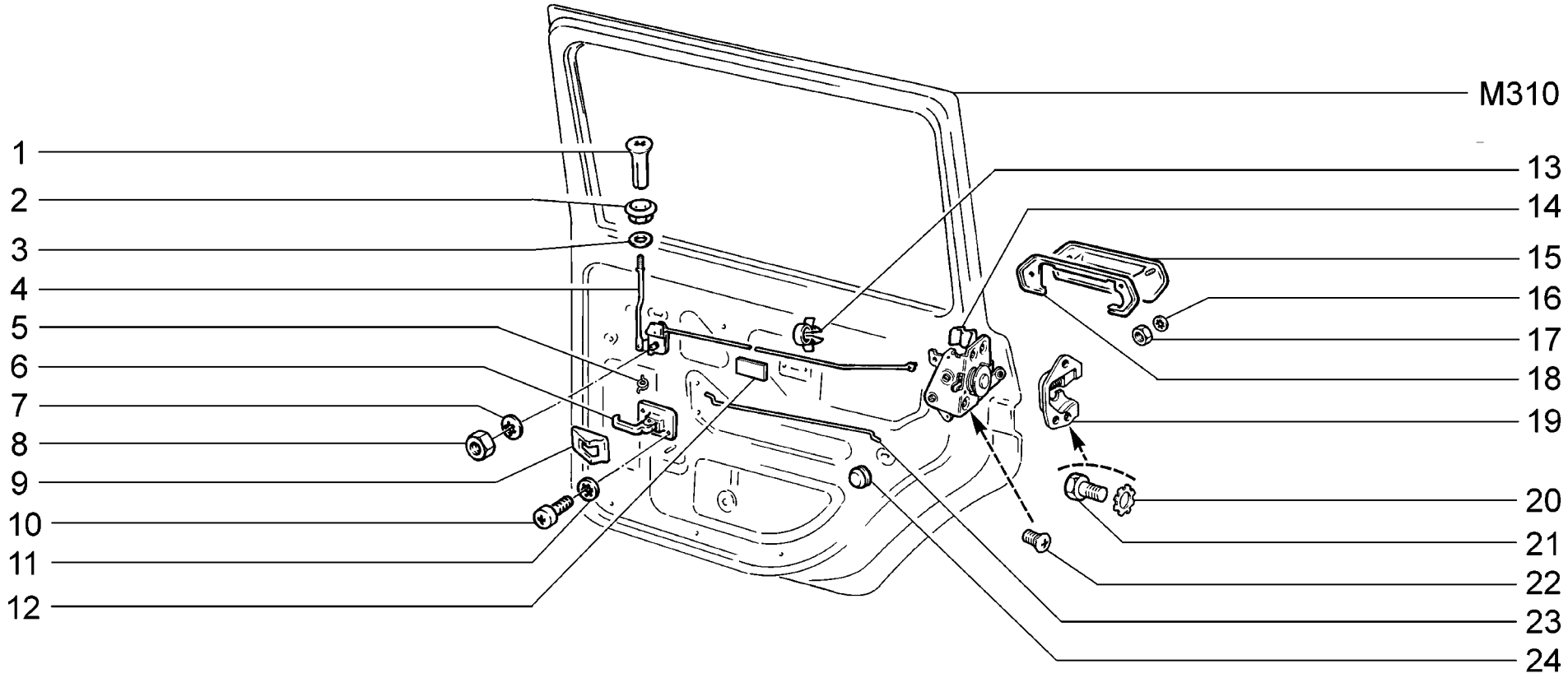

M330	**Замки и ручки задних дверей** **Rear door locks and handles** **Serrures et poignées de portes arrière** **Hintertürschlösser und -griffe** **Cerraduras y manijas de las puertas traseras**	**2131-41**

п. / It.	№ изв. / Notif. N.	Дата / Not.Data	Номер детали / Part N.	Применяемость / Application	Кол / QTY	RUS Наименование	GB Description	F Désignation	D Benennung	E Denominación
1			+21080-6105125-00		2	Кнопка выключения замка	Door locking knob	Bouton de blocage de serrure	Türverriegelungsknopf	Botón de desconexión del cierre
2			+21010-6205129-00		2	Втулка	Sleeve	Douille	Buchse	Casquillo
3			+21010-6205127-00		2	Шайба	Washer	Rondelle	Scheibe	Arandela
4			+21310-6205082-00		1	Привод блокировки правый	Locking linkage, RH	Commande de verrouillage D	Schloßantrieb, rechts	Mando de bloqueo der.
4			+21310-6205083-00		1	Привод блокировки левый	Locking linkage, LH	Commande de verrouillage G	Schloßantrieb, links	Mando de bloqueo izq.
5			+21010-6205192-00		1	Пружина	Spring	Ressort	Feder	Muelle
6			+21213-6105180-00		2	Ручка двери внутренняя	Door interior handle	Poignée intérieure de porte	Türinnengriff	Manilla de puerta interior
7			+00001-0025983-71		2	Шайба 8 стопорная	Lock washer 8	Rondelle d'arrêt 8	Sicherungsscheibe 8	Arandela 8 de fijación
8			+00001-0061023-11		2	Гайка М8 низкая	Thin nut M8	Ecrou bas M8	Flachmutter M8	Tuerca M8 baja
9			+21070-6105197-01		2	Облицовка внутренней ручки	Inner handle surround	Cache-entrée de poignée intérieure	Innengriffverkleidung	Revestimiento de manija interior
10			+00001-0032739-01		4	Винт М5х10	Screw M5x10	Vis M5x10	Schraube M5x10	Tornillo M5x10
11			+00001-0026052-70		4	Шайба 5 стопорная	Lock washer 5	Rondelle d'arrêt 5	Sicherungsscheibe 5	Arandela 5 de fijación
12			+21061-6205132-00		2	Прокладка	Gasket	Joint	Dichtung	Junta
13			+00001-0045694-80		2	Скоба 10	Clamp 10	Etrier 10	Kabelschelle 10	Grapa 10
14			+21030-6205012-10		1	Замок двери задней правой	Rear door lock, RH	Serrure de porte AR, D	Hintertürschloß rechts	Cierre de puerta trasera der.
14			+21030-6205013-10		1	Замок двери задней левой	Rear door lock, LH	Serrure de porte AR, G	Hintertürschloß links	Cierre de puerta trasera izq.
15			+21010-6205150-01		1	Ручка двери наружная правая в сборе	Exterior door handle assy, RH	Poignée extérieure de porte AR D complète	Türaußengriff, rechts komplett	Manija de puerta exterior der. en conjunto
15			+21010-6205151-01		1	Ручка двери наружная левая в сборе	Exterior door handle assy, LH	Poignée extérieure de porte AR G complète	Türaußengriff, links komplett	Manija de puerta exterior izq. en conjunto
16			+00001-0025991-71		4	Шайба 5 стопорная	Lock washer 5	Rondelle d'arrêt 5	Sicherungsscheibe 5	Arandela 5 de fijación
17			+00001-0058964-11		4	Гайка М5	Nut M5	Ecrou M5	Mutter M5	Tuerca M5
18			+21010-6205250-00		1	Прокладка ручки правая	Handle gasket, RH	Joint de poignée D	Dichtung rechts	Junta der.
18			+21010-6205251-00		1	Прокладка ручки левая	Handle gasket, LH	Joint de poignée G	Dichtung links	Junta izq.
19			+21050-6105204-00		1	Фиксатор замка правого	Striker plate, RH door lock	Arrêtoir de serrure de porte D	Schloßverriegelung rechte	Fijador del cierre de puerta der.
19			+21050-6105205-00		1	Фиксатор замка левого	Striker plate, LH door lock	Arrêtoir de serrure de porte G	Schloßverriegelung linke	Fijador del cierre de puerta izq.
20			+00001-0006154-71		6	Шайба 6 стопорная	Retainer washer 6	Rondelle d'arrêt 6	Zahnscheibe 6	Arandela 6 de fijación
21			+00001-0009022-21		6	Болт М6х16	Bolt M6x16	Boulon M6x16	Schraube M6x16	Tornillo M6x16
22			+21050-6105266-00		6	Винт крепления замка	Lock securing screw	Vis de fixation de serrure	Befestigungsschraube	Tornillo fijación cierre
23			+21310-6205096-00		2	Тяга внутренней ручки	Interior handle operating rod	Tringle de poingée intérieure	Türinnengriffstange	Tirante del mando interior
24			+21010-6205094-00		2	Гнездо шарового пальца	Socket, ballpin	Logement de rotule	Kugelzapfenaufnahme	Alojamiento del perno de articulación

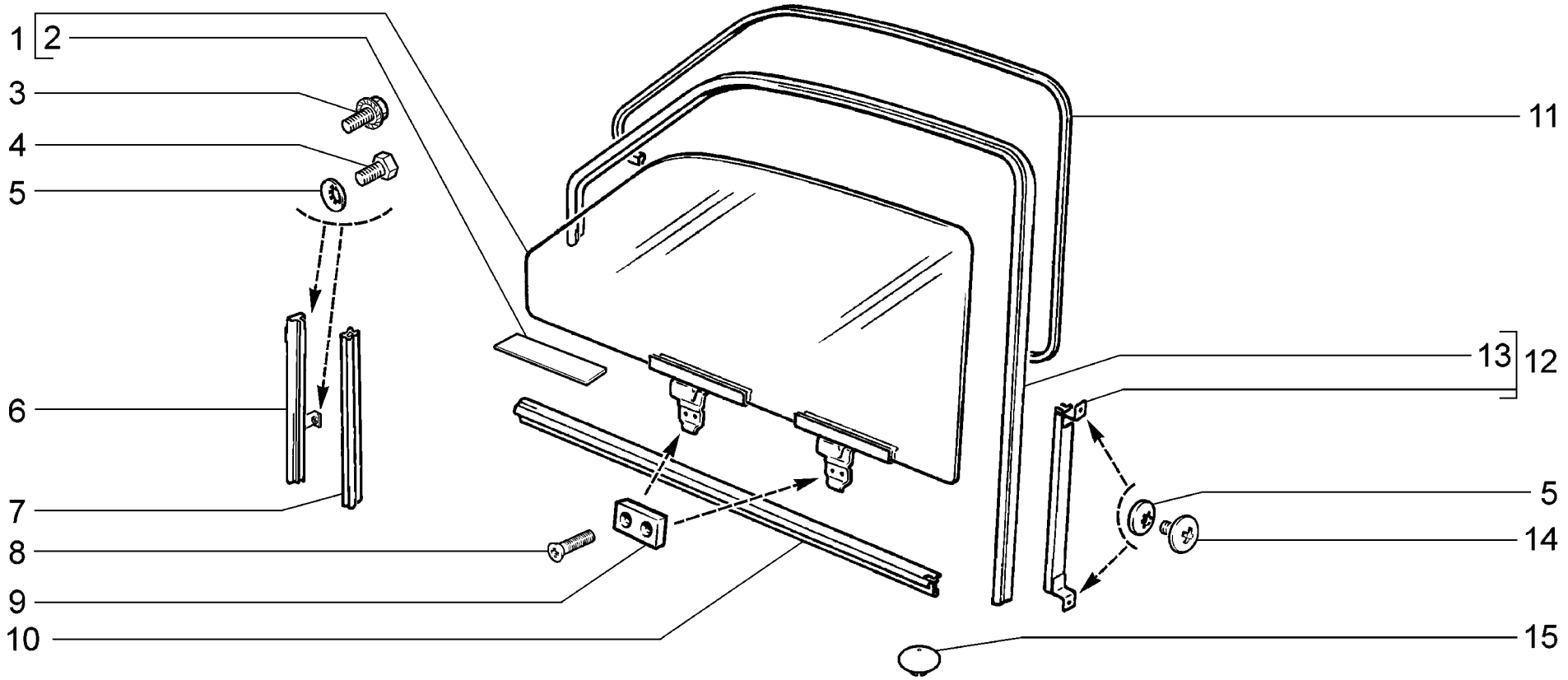

M340	**Окна передних дверей** **Front door windows** **Vitres des portes avant** **Vordertürscheiben** **Lunas de las puertas delanteras**	**21214-20 (01)** **2131-41 (02)**

п. / It.	№ изв. / Notif. N.	Дата / Not.Data	Номер детали / Part N.	Применяемость / Application	Кол / QTY	RUS Наименование	GB Description	F Désignation	D Benennung	E Denominación
1			+21213-6103210-00	(01)(02)	1	Стекло опускное правое	Sliding glass, RH	Glace descendante de porte D	versenkbare Fensterscheibe, rechts	Luna descendente der.
1			+21213-6103210-10	(01-130,151)	1	Стекло опускное правое	Sliding glass, RH	Glace descendante de porte D	versenkbare Fensterscheibe, rechts	Luna descendente der.
1			+21213-6103211-00	(01)(02)	1	Стекло опускное левое	Sliding glass, LH	Glace descendante de porte G	versenkbare Fensterscheibe, links	Luna descendente izq.
1			+21213-6103211-10	(01-130,151)	1	Стекло опускное левое	Sliding glass, LH	Glace descendante de porte G	versenkbare Fensterscheibe, links	Luna descendente izq.
2			* 21213-6103230-00		4	Прокладка уплотнительная	Sealing gasket	Joint d'étanchéitée	Dichtung	Empaquetadura
3			+00001-0038331-21	(02)	4	Болт М5х10 с зубчатым буртиком	Toothed collar bolt M5x10	Boulon M5x10 à collet denté	Zahnbundschraube M5x10	Tornillo M5x10 de collar dentado
4			+00001-0009776-11	(01)	4	Болт М5х12	Bolt M5x12	Boulon M5x12	Schraube M5x12	Tornillo M5x12
5			+00001-0025990-71	(01)	8	Шайба 6 стопорная	Lock washer 6	Rondelle d'arrêt 6	Sicherungsscheibe 6	Arandela 6 de fijación
5			+00001-0025990-71	(02)	4	Шайба 6 стопорная	Lock washer 6	Rondelle d'arrêt 6	Sicherungsscheibe 6	Arandela 6 de fijación
6			+21213-6103276-00		1	Направляющая передняя стекла правого	Front guide rail, RH window	Support de coulisse D	Rille rechts	Canaleta delantera luna der.
6			+21213-6103277-00		1	Направляющая передняя стекла левого	Front guide rail, LH window	Support de coulisse G	Rille links	Canaleta delantera luna izq.
7			+21210-6103294-02		2	Уплотнитель направляющей	Seal, guide rail	Joint d'étanchéité de coulisse	Dichtungsprofil	Goma de guía
8			+00001-0032992-01		8	Винт М5х12	Screw M5x12	Vis M5x12	Schraube M5x12	Tornillo M5x12
9			+21010-6204066-00		4	Планка зажимная	Clamping plate	Plaquette	Klemmbacke	Placa de apriete
10			+21213-6103282-00		2	Уплотнитель стекла правый	Sliding glass seal, RH	Joint d'étanchéité de glace de porte D	Fensterabdichtung, rechts	Goma de cristal der.
10			+21213-6103283-00		2	Уплотнитель стекла левый	Sliding glass seal, LH	Joint d'étanchéité de glace de porte G	Fensterabdichtung, links	Goma de cristal izq.
11			+21213-6103472-00		2	Окантовка верхняя правая	Trim molding, upper RH	Enjoliveur supérieur D	Fassung oben rechts	Moldura superior der.
11			+21213-6103473-00		2	Окантовка верхняя левая	Trim molding, upper LH	Enjoliveur supérieur G	Fassung oben links	Moldura superior izq.
12			+21213-6103240-00		2	Направляющая задняя опускного стекла	Rear guide rail, sliding glass	Coulisse AR de glace de porte AV	Hintere Führungsschiene	Canaleta trasera luna descendente
13			+21213-6103298-00		2	Уплотнитель	Seal	Joint d'étanchéité	Dichtungsprofil	Goma
14			+00001-0047781-01		4	Винт М6х8	Screw M6x8	Vis M6x8	Schraube M6x8	Tornillo M6x8
15			+21100-5007091-00		4	Заглушка	Plug	Obturateur	Stopfen	Obturador

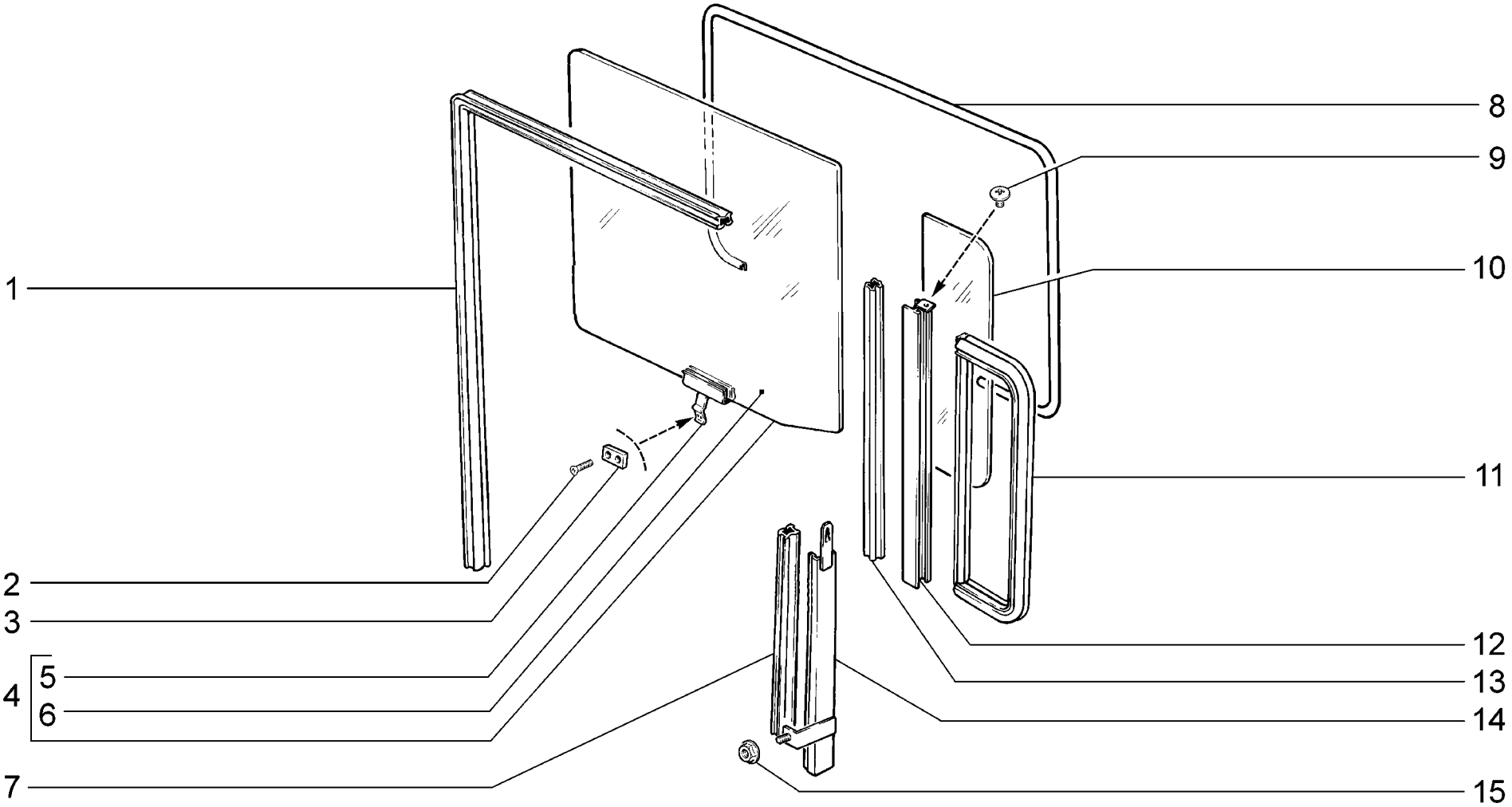

M350	**Окна задних дверей** **Rear door windows** **Vitres des portes arrière** **Hintertürscheiben** **Lunas de las puertas traseras**	**2131-41**

п. / It.	№ изв. / Notif. N.	Дата / Not.Data	Номер детали / Part N.	Применяемость / Application	Кол / QTY	RUS Наименование	GB Description	F Désignation	D Benennung	E Denominación
1			+21310-6203292-00		2	Уплотнитель опускного стекла правого	Sliding glass seal, RH	Joint d'étanchéité de glace de porte D	Dichtungsprofil, rechts	Goma de cristal descendenteder.
2			+00001-0032992-01		4	Винт M5x12	Screw M5x12	Vis M5x12	Schraube M5x12	Tornillo M5x12
3			+21010-6204066-00		2	Планка зажимная	Clamping plate	Plaquette	Klemmbacke	Placa de apriete
4			+21310-6203210-00 ~		1	Стекло опускное правое в сборе	RH sliding glass assy	Glace de porte AR, D, complète	Fensterscheibe, versenkbare rechts komplett	Lunadescendenteder. enconjunto
4			+21310-6203210-10 ~		1	Стекло опускное правое в сборе	RH sliding glass assy	Glace de porte AR, D, complète	Fensterscheibe, versenkbare rechts komplett	Lunadescendenteder. enconjunto
4			+21310-6203211-00 ~		1	Стекло опускное левое в сборе	LH sliding glass assy	Glace de porte AR, G, complète	Fensterscheibe, versenkbare links komplett	Lunadescendenteizq. enconjunto
4			+21310-6203211-10 ~		1	Стекло опускное левое в сборе	LH sliding glass assy	Glace de porte AR, G, complète	Fensterscheibe, versenkbare links komplett	Lunadescendenteizq. enconjunto
5			+21010-6203220-00		1	Обойма стекла правого	Holder	Bas de glace D	Fensterschiene, rechts	Guía de asiento de luna der.
5			+21010-6203221-00		1	Обойма стекла левого	Holder	Bas de glace G	Fensterschiene, links	Guía de asiento de luna izq.
6			+21310-6203214-00 ~		1	Стекло опускное правое	RH sliding glass	Glace de porte arrière D	Fensterscheibe, versenkbare rechts	Lunadescendenteder.
6			+21310-6203214-10 ~		1	Стекло опускное правое	RH sliding glass	Glace de porte arrière D	Fensterscheibe, versenkbare rechts	Lunadescendenteder.
7			+21210-6103294-02		2	Уплотнитель направляющей	Seal, guide rail	Joint d'étanchéité de coulisse	Dichtungsprofil	Goma de guía
8			+21310-6203472-00		2	Окантовка верхняя правая	Trim molding, upper RH	Enjoliveur supérieur D	Fassung oben rechts	Moldura superior der.
8			+21310-6203473-00		2	Окантовка верхняя левая	Trim molding, upper LH	Enjoliveur supérieur G	Fassung oben links	Moldura superior izq.
9			+00001-0040634-01		2	Винт M5x8	Screw M5x8	Vis M5x8	Schraube M5x8	Tornillo M5x8
10			+21310-6203052-00		2	Стекло неподвижное задней двери	Rear door fixed window	Glace fixe de porte arrière	Fensterscheibe, unbewegliche hinten	Luna fija de puerta trasera
11			+21310-6203123-00		2	Уплотнитель неподвижного стекла	Fixed window seal	Joint d'étanchéité de glace fixe	Dichtungsprofil	Goma de cristal fijo
12			+21310-6203128-00		2	Стойка стекла двери правая	Door window glass pillar, LH	Montant de glace de porte D	Fenstersäule, rechts	Montante del cristal, der.
13			+21310-6203298-00		2	Уплотнитель стекла верхний	Sliding glass seal, upper	Joint d'étanchéité supérieur	Dichtungsprofil, oben	Goma del cristal superior
14			+21310-6203240-00		1	Направляющая правая	Guide rail, RH	Coulisse D	Führungsschiene, rechts	Canaleta der.
14			+21310-6203241-00		1	Направляющая левая	Guide rail, LH	Coulisse G	Führungsschiene, links	Canaleta izq.
15			+00001-0038318-01		2	Гайка M5 с зубчатым буртиком	Toothed collar nut M5	Ecrou M5 à collet denté	Zahnbundmutter M5	Tuerca M5 de collar dentado

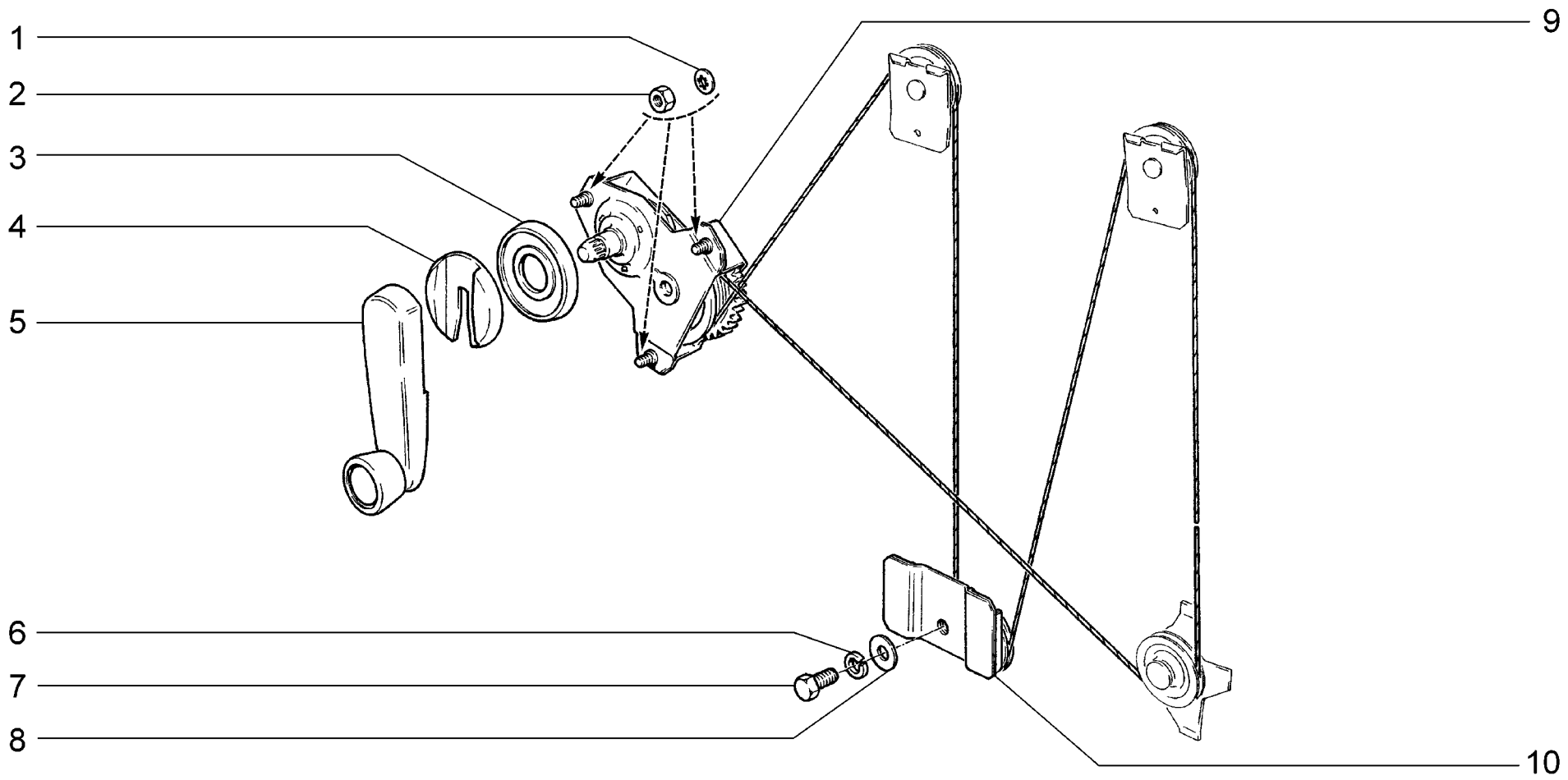

M360	**Стеклоподъемники передних дверей** **Front window regulator** **Lève-vitres des portes avant** **Fensterheber, vorne** **Elevalunas delanteras**	**21214-20 (01)** **2131-41 (02)**

п. / It.	№ изв. / Notif. N.	Дата / Not.Data	Номер детали / Part N.	Применяемость / Application	Кол / QTY	RUS Наименование	GB Description	F Désignation	D Benennung	E Denominación
1			+00001-0025991-71		6	Шайба 5 стопорная	Lock washer 5	Rondelle d'arrêt 5	Sicherungsscheibe 5	Arandela 5 de fijación
2			+00001-0058964-11		6	Гайка М5	Nut M5	Ecrou M5	Mutter M5	Tuerca M5
3			+21050-6104072-00		2	Розетка ручки	Handle escutcheon	Cuvette cache-entrée	Zierring	Anillo plástico
4			+21070-6104066-01	(02)	2	Облицовка ручки	Handle surround	Cache-entrée	Verkleidung	Revestimiento de manija
4			+21080-6104066-00	(01)	2	Облицовка ручки	Handle surround	Cache-entrée	Verkleidung	Revestimiento de manija
5			+21050-6104064-00	(02)	2	Ручка стеклоподъемника	Window regulator handle	Manivelle de lève-glace	Fensterkurbel	Manija de elevalunas
5			+21080-6104064-01	(01)	2	Ручка стеклоподъемника	Window regulator handle	Manivelle de lève-glace	Fensterkurbel	Manija de elevalunas
6			+00001-0005164-70		2	Шайба 6 пружинная	Spring washer 6	Rondelle élastique 6	Federscheibe 6	Arandela 6 elástica
7			+00001-0009022-21		2	Болт М6х16	Bolt M6x16	Boulon M6x16	Schraube M6x16	Tornillo M6x16
8			+00001-0026437-01		2	Шайба 6	Washer 6	Rondelle 6	Scheibe 6	Arandela 6
9			+21213-6104020-00		1	Стеклоподъемник правый	Window regulator, RH	Mécanisme de lève-glace D	Fensterheber, rechts	Elevalunas der.
9			+21213-6104021-00		1	Стеклоподъемник левый	Window regulator, LH	Mécanisme de lève-glace G	Fensterheber, links	Elevalunas izq.
10			+21050-6101250-00		2	Ролик стеклоподъемника нижний	Lower roller, window regulator	Galet de lève-glace inférieur	Rolle unten	Rodillo de elevalunas

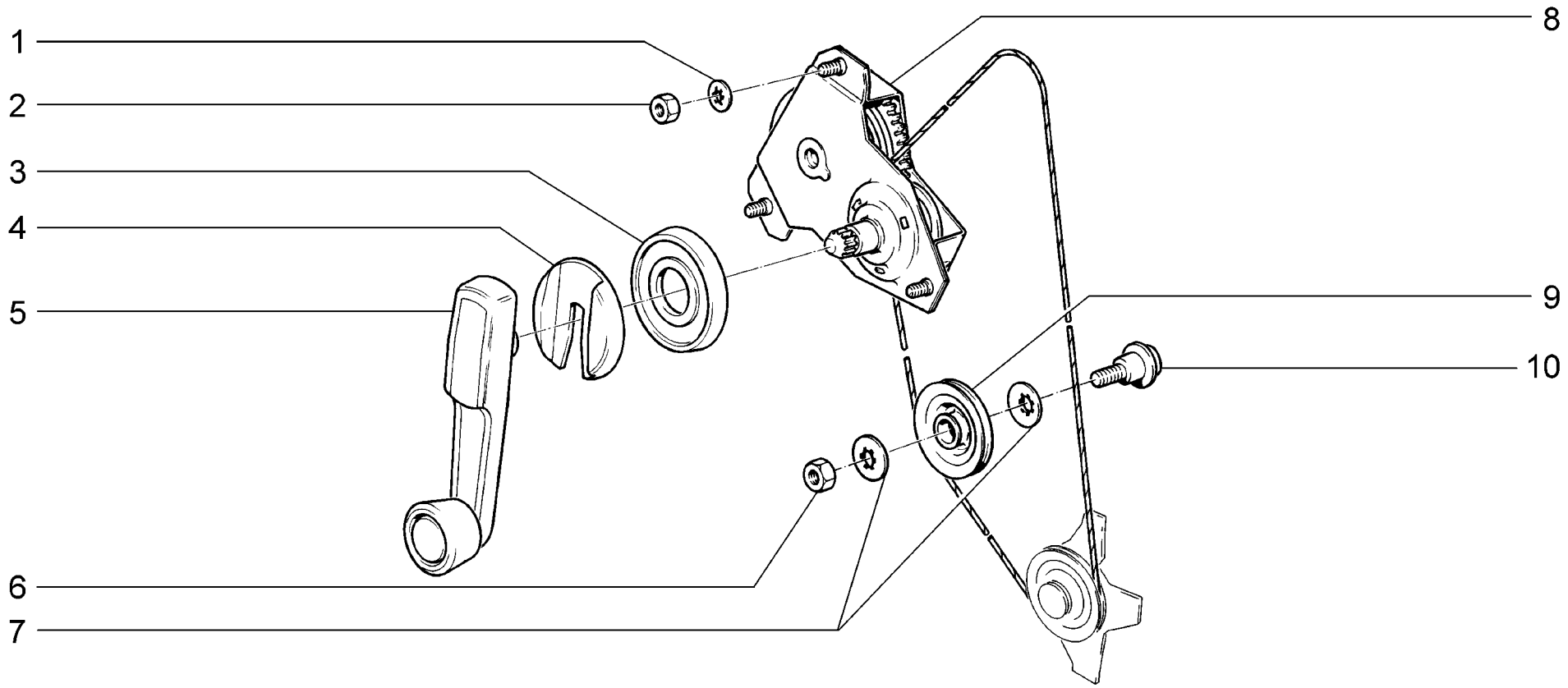

M370	**Стеклоподъемники задних дверей** **Rear window regulator** **Lève-vitres des portes arrière** **Fensterheber, hinten** **Elevalunas traseras**	**2131-41**

п. / It.	№ изв. / Notif. N.	Дата / Not.Data	Номер детали / Part N.	Применяемость / Application	Кол / QTY	RUS Наименование	GB Description	F Désignation	D Benennung	E Denominación
1			+ 00001-0025991-71		6	Шайба 5 стопорная	Lock washer 5	Rondelle d'arrêt 5	Sicherungsscheibe 5	Arandela 5 de fijación
2			+ 00001-0058964-11		6	Гайка М5	Nut M5	Ecrou M5	Mutter M5	Tuerca M5
3			+ 21050-6104072-00		2	Розетка ручки	Handle escutcheon	Cuvette cache-entrée	Zierring	Anillo plástico
4			+ 21070-6104066-01		2	Облицовка ручки	Handle surround	Cache-entrée	Verkleidung	Revestimiento de manija
5			+ 21050-6104064-00		2	Ручка стеклоподъемника	Window regulator handle	Manivelle de lève-glace	Fensterkurbel	Manija de elevalunas
6			+ 00001-0058962-11		2	Гайка М6	Nut M6	Ecrou M6	Mutter M6	Tuerca M6
7			+ 00001-0025995-71		4	Шайба 6 стопорная	Lock washer 6	Rondelle d'arrêt 6	Sicherungsscheibe 6	Arandela 6 de fijación
8			+ 21010-6204020-01		2	Стеклоподъемник задний	Rear window regulator	Mécanisme de lève-glace AR	Fensterheber, hinten	Elevalunas trasero
9			+ 21010-6201035-00		2	Ролик стеклоподемника	Window lifter roller	Galet de lave-glace	Rolle	Rodillo de elevalunas inferior
10			+ 21010-6201039-00		2	Ось ролика	Roller pivot pin	Axe de galet	Achse	Eje del rodillo

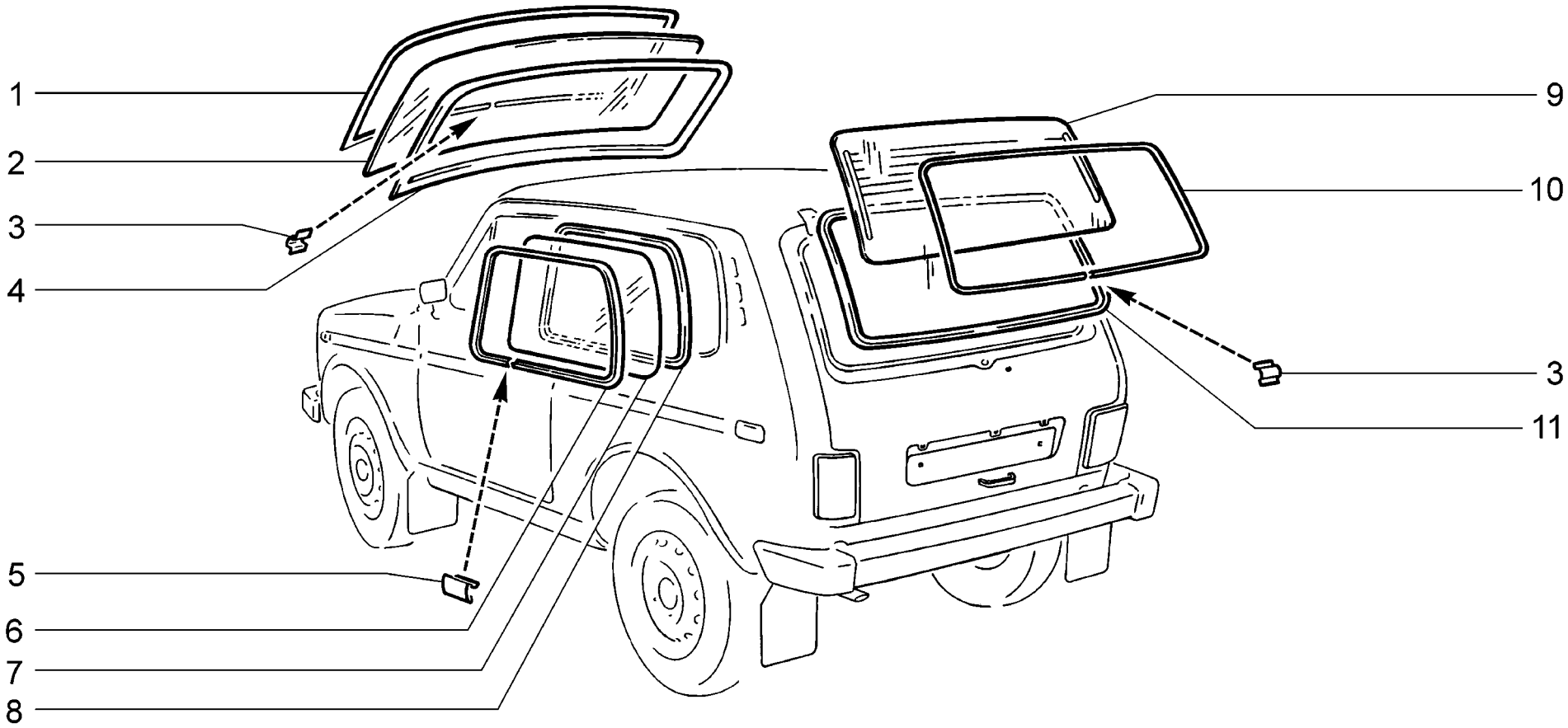

M380	**Окна** **Windows** **Vitres** **Fenster** **Lunas**	**21214-20**

п. / It.	№ изв. / Notif. N.	Дата / Not.Data	Номер детали / Part N.	Применяемость / Application	Кол / QTY	RUS Наименование	GB Description	F Désignation	D Benennung	E Denominación
1			+21210-5206062-00		1	Окантовка уплотнителя	Molding	Enjoliveur de joint d'étanchéité	Dichtungsfassung	Goma de contorno
2			+21210-5206010-00		1	Стекло ветрового окна	Windscreen	Glace de pare-brise	Windschutzscheibe	Luna de parabrisas
2			+21210-5206010-20	(130,151)	1	Стекло ветрового окна	Windscreen	Glace de pare-brise	Windschutzscheibe	Luna de parabrisas
3			+21010-5206066-00		2	Облицовка окантовки	Trim	Enjoliveur d'encadrement	Verkleidungsstück f. Scheibenfassung	Revestimiento de goma de contorno
4			+21210-5206054-00		1	Уплотнитель ветрового стекла	Weatherstrip	Joint d'étanchéité de glace	Fensterscheibenabdichtung	Goma de cristal
5			+21210-5403128-00		2	Облицовка окантовки	Cover	Enjoliveur d'encadrement	Fassungsverkleidung	Revestimiento del escuadrero
6			+21210-5403124-00		1	Окантовка правая	Trim molding, RH	Encadrement D	Fassung rechts	Goma der.
6			+21210-5403125-00		1	Окантовка левая	Trim molding, LH	Encadrement G	Fassung links	Goma izq.
7			+21210-5403052-00		2	Стекло окна боковины	Side window glass	Glace de custode	Seitenscheibe	Luna lateral
7			+21210-5403052-20	(130,151)	1	Стекло окна боковины	Side window glass, RH	Glace de custode D	Scheibe, rechts	Luna de lateral der.
7			+21210-5403053-00		1	Стекло окна боковины левое	Side window glass, LH	Glace de custode G	Scheibe, links	Luna de lateral izq.
7			+21210-5403053-20	(130,151)	1	Стекло окна боковины левое	Side window glass, LH	Glace de custode G	Scheibe, links	Luna de lateral izq.
8			+21210-5403122-00		2	Уплотнитель стекла боковины	Window slot seal	Joint d'étanchéité de glace de custode	Dichtungsstreifen	Goma der.
9			+21210-6303016-00 ~		1	Стекло двери задка	Tailgate glass	Lunette arrière	Hecktürscheibe	Luneta del portón
9			+21210-6303016-10 ~		1	Стекло двери задка	Tailgate glass	Lunette arrière	Hecktürscheibe	Luneta del portón
9			+21210-6303016-30 ~	(130,151)	1	Стекло двери задка	Tailgate glass	Lunette arrière	Hecktürscheibe	Luneta del portón
9			+21210-6303016-40 ~	(130,151)	1	Стекло двери задка	Tailgate glass	Lunette arrière	Hecktürscheibe	Luneta del portón
10			+21210-6303060-00		1	Окантовка уплотнителя	Trim molding	Enjoliveur de joint d'étanchéité	Fassung	Goma de contorno
11			+21210-6303018-00		1	Уплотнитель стекла задка	Tailgate glass seal	Joint d'étanchéité de glace AR	Dichtungsprofil	Goma de cristal

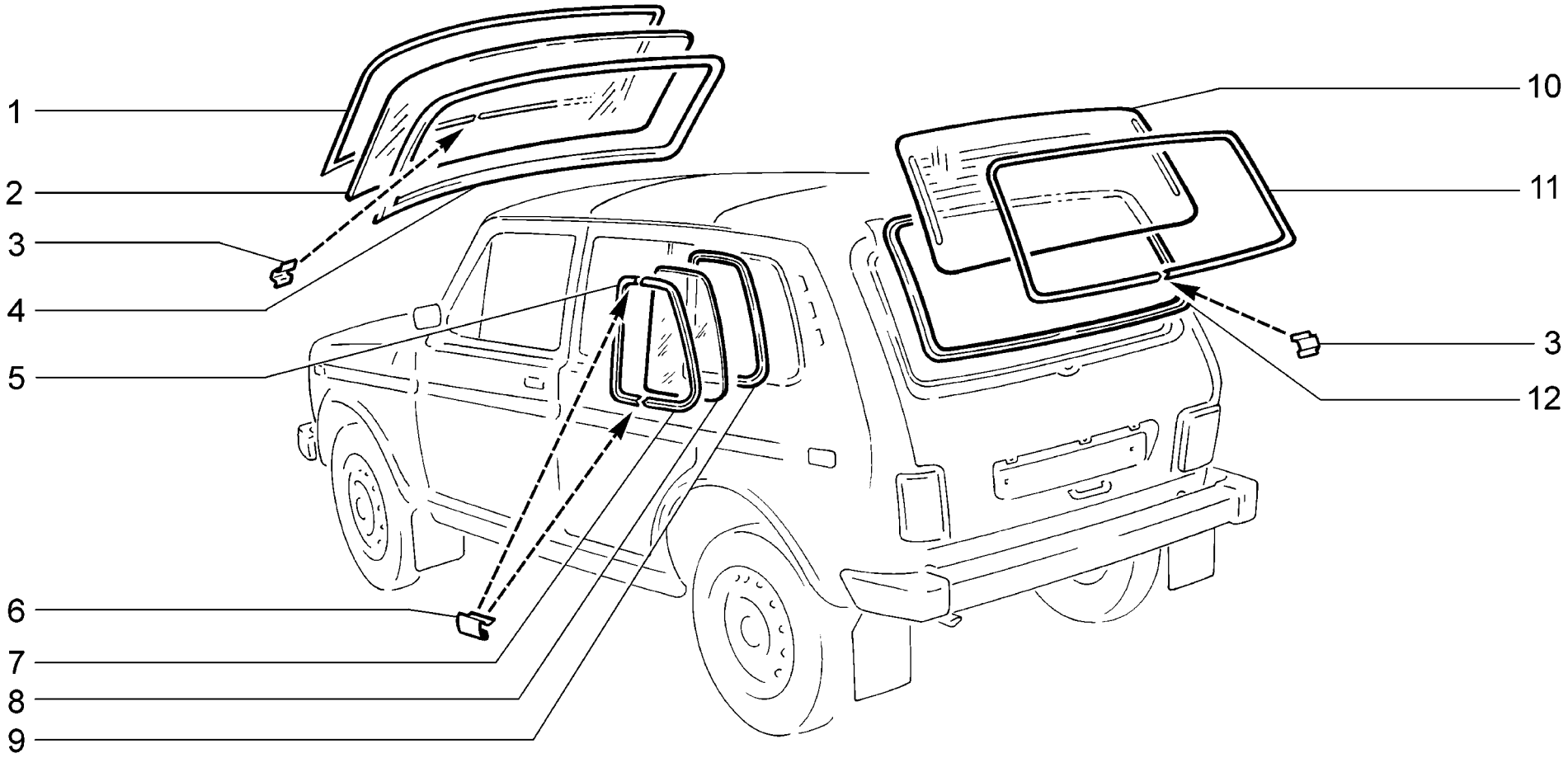

M381	**Окна** **Windows** **Vitres** **Fenster** **Lunas**	**2131-41**

п. / It.	№ изв. / Notif. N.	Дата / Not.Data	Номер детали / Part N.	Применяемость / Application	Кол / QTY	RUS Наименование	GB Description	F Désignation	D Benennung	E Denominación
1			+21210-5206062-00		1	Окантовка уплотнителя	Molding	Enjoliveur de joint d'étanchéité	Dichtungsfassung	Goma de contorno
2			+21210-5206010-00		1	Стекло ветрового окна	Windscreen	Glace de pare-brise	Windschutzscheibe	Luna de parabrisas
3			+21010-5206066-00		2	Облицовка окантовки	Trim	Enjoliveur d'encadrement	Verkleidungsstück f. Scheibenfassung	Revestimiento de goma de contorno
4			+21210-5206054-00		1	Уплотнитель ветрового стекла	Weatherstrip	Joint d'étanchéité de glace	Fensterscheibenabdichtung	Goma de cristal
5			+21310-5403130-00		1	Молдинг окна боковины правый	Window molding, RH	Enjoliveur de côté de caisse D	Fenster-Zierleisten rechts	Moldura de luna lateral der.
5			+21310-5403131-00		1	Молдинг окна боковины левый	Window molding, LH	Enjoliveur de côté de caisse G	Fenster-Zierleisten links	Moldura de luna lateral izq.
6			+21210-5403128-00		4	Облицовка окантовки	Cover	Enjoliveur d'encadrement	Fassungsverkleidung	Revestimiento del escuadrero
7			+21310-5403136-00		1	Молдинг задний правый	Rear molding, RH	Panneau de protection arrière, D	Zierleiste, hinten rechts	Moldura trasera der.
7			+21310-5403137-00		1	Молдинг задний левый	Rear molding, LH	Panneau de protection arrière, G	Zierleiste, hinten links	Moldura trasera izq.
8			+21310-5403052-00		2	Стекло окна боковины правое	Side window glass, RH	Glace de custode D	Scheibe, rechts	Luna de lateral der.
9			+21310-5403122-00		2	Уплотнитель стекла боковины	Window slot seal	Joint d'étanchéité de glace de custode	Dichtungsstreifen	Goma der.
10			+21210-6303016-10		1	Стекло двери задка	Tailgate glass	Lunette arrière	Hecktürscheibe	Luneta del portón
11			+21210-6303060-00		1	Окантовка уплотнителя	Trim molding	Enjoliveur de joint d'étanchéité	Fassung	Goma de contorno
12			+21210-6303018-00		1	Уплотнитель стекла задка	Tailgate glass seal	Joint d'étanchéité de glace AR	Dichtungsprofil	Goma de cristal

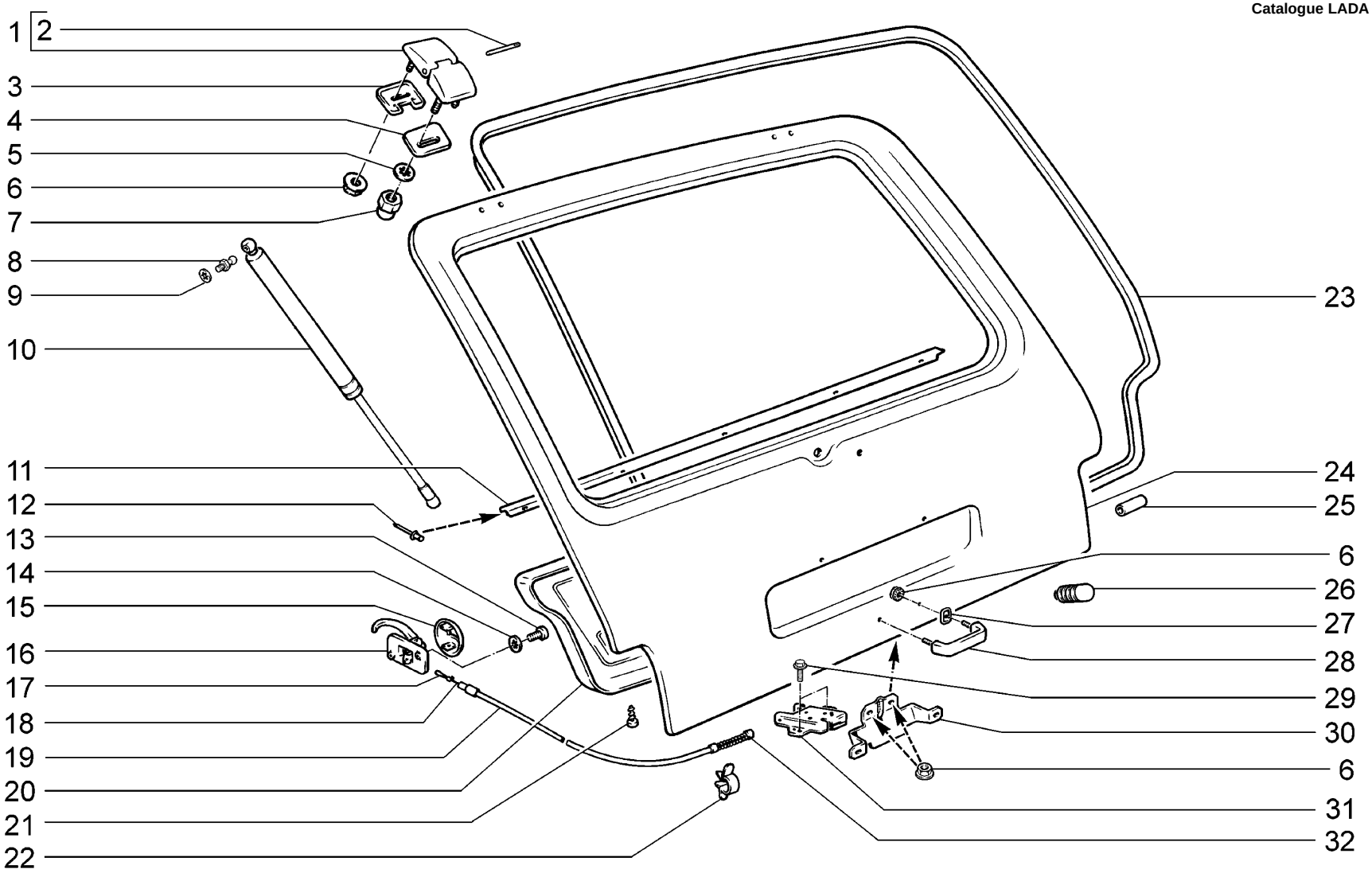

M390	**Дверь задка** **Tailgate** **Hayon** **Heckklappe** **Portón trasero**	**21214-20 (01)** **2131-41 (02)**

п. / It.	№ изв. / Notif. N.	Дата / Not.Data	Номер детали / Part N.	Применяемость / Application	Кол / QTY	RUS Наименование	GB Description	F Désignation	D Benennung	E Denominación
1			+21210-6306010-10		1	Петля правая	RH hinge	Charnière D	Scharnier rechts	Bisagra der.
1			+21210-6306011-10		1	Петля левая	LH hinge	Charnière G	Scharnier links	Bisagra izq.
2			+21210-6306028-00		2	Ось замка	Shaft	Axe de verrou	Achse	Eje del cierre
3			+21210-6306034-10		2	Прокладка	Gasket	Joint	Dichtung	Junta
4			+21213-6306026-00		1	Прокладка подвижного звена петли правая	Hinge moving link gasket, RH	Joint de l'élément mobile de la charnière D	Dichtung fuer das bewegliche Tuerscharnierteil rec	Junta del eslabón móvil de la bisagra, derecha
4			+21213-6306027-00		1	Прокладка подвижного звена петли левая	Hinge moving link gasket, LH	Joint de l'élément mobile de la charnière G	Dichtung fuer das bewegliche Tuerscharnierteil lin	Junta del eslabón móvil de la bisagra, derecha
5			+00001-0025982-71		4	Шайба 6 стопорная	Lock washer 6	Rondelle d'arrêt 6	Sicherungsscheibe 6	Arandela 6 de fijación
6			+00001-0038321-01		10	Гайка М6 с зубчатым буртиком	Toothed collar nut M6	Ecrou M6 à collet denté	Zahnbundmutter M6	Tuerca M6 de collar dentado
7			+21080-1003298-00		4	Гайка	Nut	Ecrou	Mutter	Tuerca
8			+21080-6308134-00		4	Палец шарнира	Ballpin	Rotule	Kugelbolzen	Rótula
9			+00001-0025984-71		4	Шайба 8 стопорная	Lock washer 8	Rondelle d'arrêt 8	Sicherungsscheibe 8	Arandela 8 de fijación
10			+21213-6308015-00		2	Упор двери задка	Gas strut, tailgate	Equilibreur de hayon	Heckklappenstütze	Equilibrador telescópico de portón
11			+21210-6302030-10		1	Накладка декоративная	Trim cover	Enjoliveur	Zierauflage	Placa decorativa
12			+00001-0028419-90		5	Заклепка 4х6	Rivet 4x6	Rivet 4x6	Niet 4x6	Remache 4x6
13			+00001-0032739-01		2	Винт М5х10	Screw M5x10	Vis M5x10	Schraube M5x10	Tornillo M5x10
14			+00001-0026052-70		2	Шайба 5 стопорная	Lock washer 5	Rondelle d'arrêt 5	Sicherungsscheibe 5	Arandela 5 de fijación
15			+21011-6205197-02	(01)	1	Облицовка ручки	Handle surround	Cache-entrée	Verkleidung	Revestimiento de manija
16			+21011-6205180-00		1	Ручка двери внутренняя	Interior door handle	Poignée de porte intérieure	Türinnengriff	Manija de puerta interior
17			+21213-6305170-00	(01)	1	Тяга замка	Pull rod	Tringle	Schloßstange	Tirante de cierre
17			+21290-6305170-00	(02)	1	Тяга замка	Pull rod	Tringle	Schloßstange	Tirante de cierre
18			+21010-8406161-00		1	Трубка	Tube	Tube	Rohr	Tubo
19			+21213-6305160-00	(01)	1	Оболочка тяги замка	Outer cable	Gaine de tringle de serrure	Seilzughülle	Vaina del tirante
19			+21290-6305160-00	(02)	1	Оболочка тяги замка	Outer cable	Gaine de tringle de serrure	Seilzughülle	Vaina del tirante
20			+21213-6302010-00 ~		1	Обивка двери задка	Tailgate trim	Garniture de hayon	Hecktürverkleidung	Tapizado del portón
20			+21213-6302010-01 ~		1	Обивка двери задка	Tailgate trim	Garniture de hayon	Hecktürverkleidung	Tapizado del portón
21			+00001-0076691-01		8	Винт самонарезающий	Self-tapping screw	Vis taraudeuse	Blechschraube	Tornillo autorroscante
22			+00001-0045696-80		2	Скоба 12	Clamp 12	Etrier 12	Kabelschelle 12	Grapa 12
22			+00001-0045699-80		2	Скоба 16	Clamp 16	Etrier 16	Kabelschelle 16	Grapa 16
23			+21213-6307024-30		1	Уплотнитель двери задка	Tailgate weatherstrip	Joint d'étanchéité de hayon	Hecktürabdichtung	Empaquetadura de portón
24			+21213-6300014-00		1	Дверь задка	Tailgate	Hayon	Heckklappe	Portón
25			+21010-6207032-00		1	Вставка соединительная	Linking insert	Pièce de raccordement	Verbindungsrohr	Tubo de unión
26			+21080-8402214-01		2	Буфер капота	Buffer, bonnet	Tampon de capot	Gummipuffer	Tope del capó
27			+21213-6305158-00		2	Уплотнитель ручки	Seal, handle	Joint d'étanchéité de poignée	Griffdichtung	Empaquetadura de manecilla
28			+21213-6305150-00		1	Ручка двери задка	Tailgate handle	Poignée de hayon	Hecktürgriff	Manija de portón
29			+00001-0038360-21		2	Болт М6х12 с зубчатым буртиком	Toothed collar bolt M6x12	Boulon M6x12 à collet denté	Zahnbundschraube M6x12	Tornillo M6x12 de collar dentado
30			+21213-6305064-00		1	Фиксатор замка	Striker plate	Verrou de serrure	Schloßverriegelung	Fijador del cierre
31			+21213-6305012-01		1	Замок двери задка	Tailgate lock	Serrure de hayon	Hecktürschloß	Cierre del portón
32			+21213-6305164-00		1	Пружина	Spring	Ressort	Feder	Muelle

M390

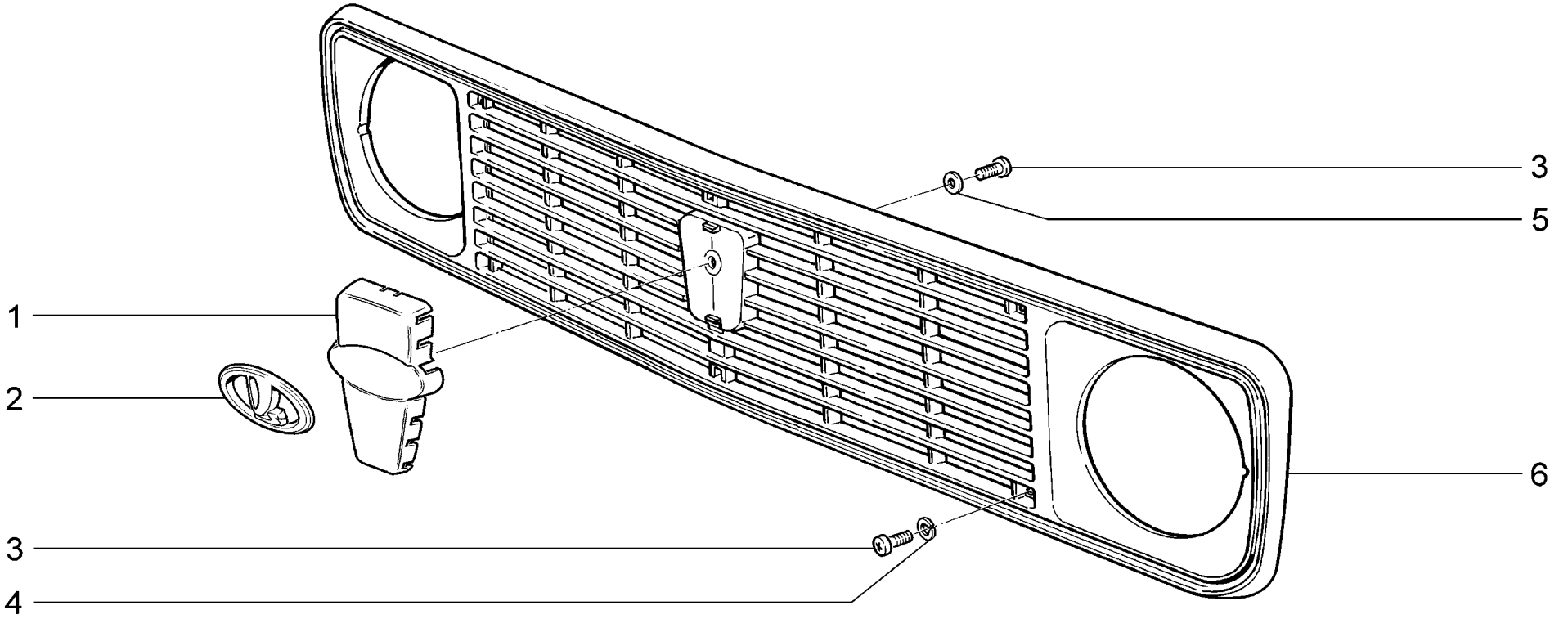

M400	**Облицовка радиатора** **Radiator trim** **Calandre de radiateur** **Kühlermaske** **Rejilla del radiador**	**21214-20** **2131-41**

п. It.	№ изв. Notif. N.	Дата Not.Data	Номер детали Part N.	Применяемость Application	Кол QTY	RUS Наименование	GB Description	F Désignation	D Benennung	E Denominación
1			+21214-8401216-00		1	Надставка облицовки радиатора	Extension radiator case	Enjoliveur de grille de calandre	Ansatzstück der Kühlerverkleidung	Embellecedor del revestimiento del radiador
2			+11180-8212060-00		1	Знак заводской	Badge	Emblème	Logozeichen	Anagrama de fábrica
3			+00001-0032740-11		7	Винт М5х12	Screw M5x12	Vis M5x12	Schraube M5x12	Tornillo M5x12
4			+00001-0026378-01		1	Шайба 5	Washer 5	Rondelle 5	Scheibe 5	Arandela 5
5			+00001-0011954-70		6	Шайба 5 пружинная	Spring washer 5	Rondelle élastique 5	Federscheibe 5	Arandela 5 elástica
6			+21210-8401014-00		1	Решетка радиатора	Radiator grille	Grille de radiateur	Kühlergrill	Rejilla de radiador

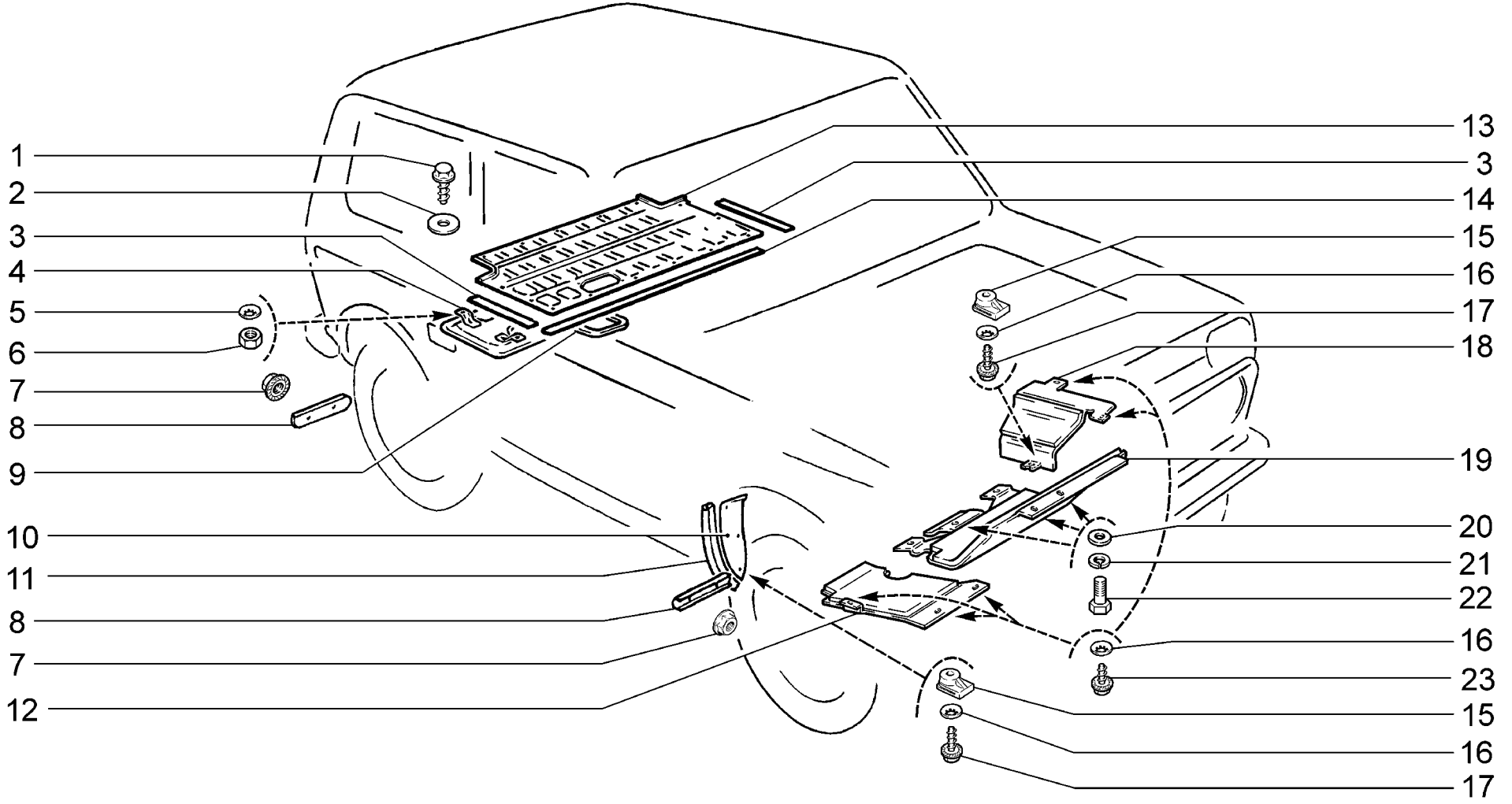

M410	**Щитки** **Covers** **Tôles de protection** **Zierschilde** **Guardabarros**	**21214-20**

п. / It.	№ изв. / Notif. N.	Дата / Not.Data	Номер детали / Part N.	Применяемость / Application	Кол / QTY	RUS Наименование	GB Description	F Désignation	D Benennung	E Denominación
1			+00001-0051861-01		8	Винт 4.9x12 самонарезающий	Self-tapping screw 4.9x12	Vis 4.9x12 taraudeuse	Blechschraube 4.9x12	Tornillo 4.9x12 autorroscante
2			+00001-0026381-01		8	Шайба 5	Washer 5	Rondelle 5	Scheibe 5	Arandela 5
3			+21210-5107100-00		2	Прокладка боковая	Gasket, side	Joint latéral	Dichtung seitlich	Junta lateral
4			+21213-5107210-00		1	Щиток теплоотражающий	Heat shield	Ecran thermique	Stirnwand	Pantalla termoaislante
5			+00001-0025982-71		4	Шайба 6 стопорная	Lock washer 6	Rondelle d'arrêt 6	Sicherungsscheibe 6	Arandela 6 de fijación
6			+00001-0058962-11		4	Гайка M6	Nut M6	Ecrou M6	Mutter M6	Tuerca M6
7			+00001-0038321-01		8	Гайка M6 с зубчатым буртиком	Toothed collar nut M6	Ecrou M6 à collet denté	Zahnbundmutter M6	Tuerca M6 de collar dentado
8			+21210-8404320-00		4	Планка	Plate	Plaque	Leiste	Placa
9			+21020-5101420-00	~	1	Прокладка крышки	Gasket	Joint de pavillon	Dichtung	Junta de tapa
9			+21020-5101420-01	~	1	Прокладка крышки	Gasket	Joint de pavillon	Dichtung	Junta de tapa
10			+21210-8403362-00		1	Щиток крыла правый	RH splash guard, wing	Tôle garde-boue D	Steinschlagblech rechts	Guardabarros de aleta der.
10			+21210-8403363-00		1	Щиток крыла левый	LH splash guard, wing	Tôle garde-boue G	Steinschlagblech links	Guardabarros de aleta izq.
11			+21210-8403370-00		2	Уплотнитель щитка крыла	Splash guard seal	Joint d'étanchéité de tôle garde-boue	Dichtung	Empaquetadura
12			+21215-2802010-00		1	Брызговик двигателя правый	Engine tray, RH	Garde-boue de moteur D	Motorunterschutz rechts	Chapa del motor der.
13			+21210-5107090-00		1	Крышка топливного бака	Filler cap	Couvercle de réservoir à carburant	Tankdeckel	Tapa depósito de combustible
14			+21210-5107098-00		1	Прокладка передняя	Gasket, front	Joint avant	Dichtung vorne	Junta delantera
15			+21010-2802025-00		7	Держатель фланцевый	Flange holder	Support de bride	Flanschhalter	Sujetador de brida
16			+00001-0025990-71		12	Шайба 6 стопорная	Lock washer 6	Rondelle d'arrêt 6	Sicherungsscheibe 6	Arandela 6 de fijación
17			+00001-0051873-01		7	Винт 5.6x16 самонарезающий	Self-tapping screw 5.6x16	Vis 5.6x16 taraudeuse	Blechschraube 5.6x16	Tornillo 5.6x16 autorroscante
18			+21215-2802011-00		1	Брызговик двигателя левый	Engine tray, LH	Garde-boue de moteur G	Motorunterschutz links	Chapa del motor izq.
19			+21215-2802029-00		1	Защита картера двигателя	Shield, crankcase	Protection de carter de moteur	Kurbelgehäuse-Abdeckung	Protección del carter motor
20			+00001-0026470-01		3	Шайба 8	Washer 8	Rondelle 8	Scheibe 8	Arandela 8
21			+00001-0005166-70		3	Шайба 8 пружинная	Spring washer 8	Rondelle élastique 8	Federscheibe 8	Arandela 8 elástica
22			+00001-0060434-21		3	Болт M8x20	Bolt M8x20	Boulon M8x20	Schraube M8x20	Tornillo M8x20
23			+00001-0051870-01		5	Винт 5.6x10 самонарезающий	Self-tapping screw 5.6x10	Vis 5.6x10 taraudeuse	Blechschraube 5.6x10	Tornillo 5.6x10 autorroscante

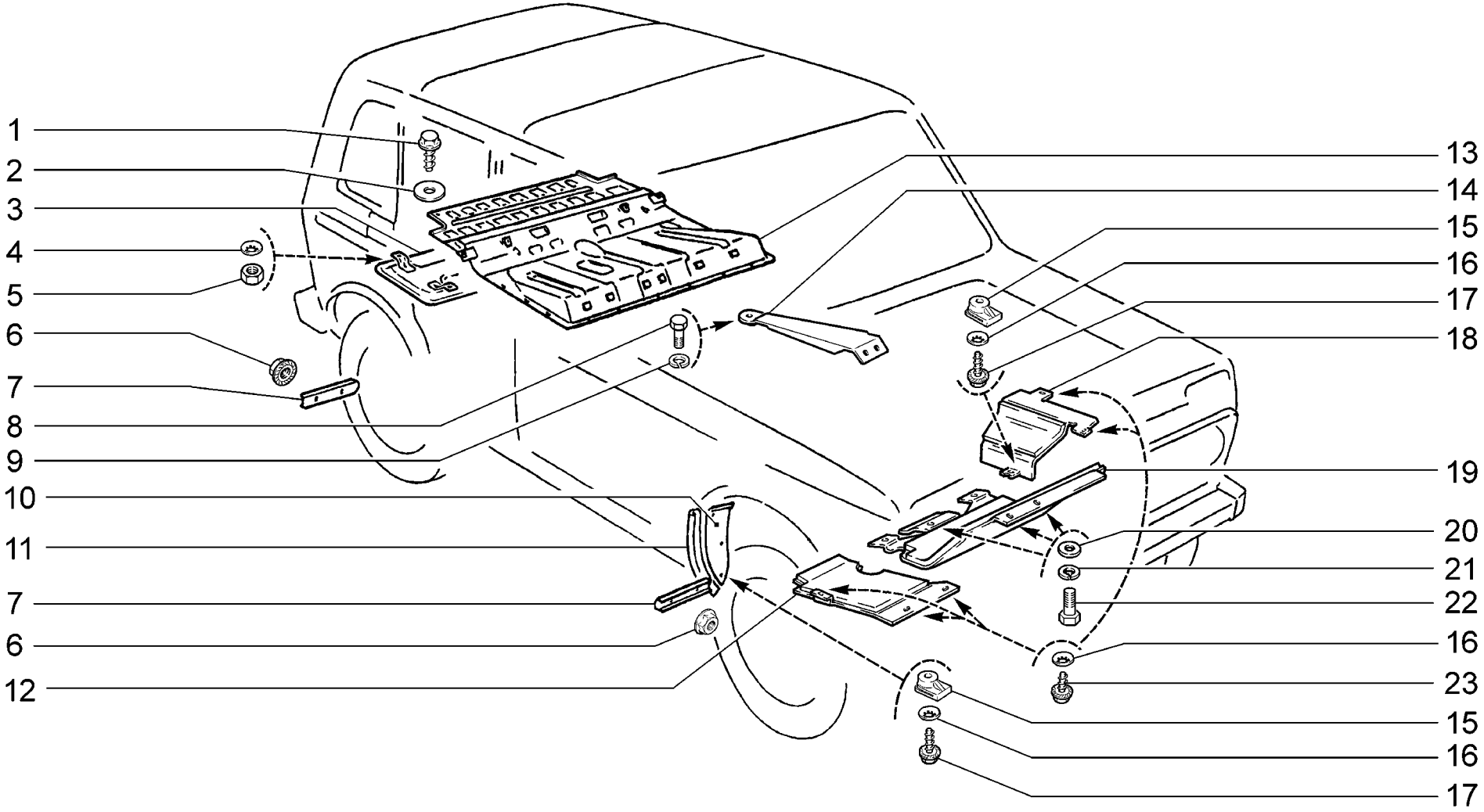

M411	**Щитки** **Covers** **Tôles de protection** **Zierschilde** **Guardabarros**	**2131-41**

п. / It.	№ изв. / Notif. N.	Дата / Not.Data	Номер детали / Part N.	Применяемость / Application	Кол / QTY	RUS Наименование	GB Description	F Désignation	D Benennung	E Denominación
1			+00001-0051861-01		18	Винт 4.9x12 самонарезающий	Self-tapping screw 4.9x12	Vis 4.9x12 taraudeuse	Blechschraube 4.9x12	Tornillo 4.9x12 autorroscante
2			+00001-0026381-01		18	Шайба 5	Washer 5	Rondelle 5	Scheibe 5	Arandela 5
3			+21213-5107210-00		1	Щиток теплоотражающий	Heat shield	Ecran thermique	Stirnwand	Pantalla termoaislante
4			+00001-0025982-71		4	Шайба 6 стопорная	Lock washer 6	Rondelle d'arrêt 6	Sicherungsscheibe 6	Arandela 6 de fijación
5			+00001-0058962-11		4	Гайка M6	Nut M6	Ecrou M6	Mutter M6	Tuerca M6
6			+00001-0038321-01		8	Гайка M6 с зубчатым буртиком	Toothed collar nut M6	Ecrou M6 à collet denté	Zahnbundmutter M6	Tuerca M6 de collar dentado
7			+21210-8404320-00		4	Планка	Plate	Plaque	Leiste	Placa
8			+00001-0059707-21		4	Болт M10x1,25x25	Bolt M10x1.25x25	Boulon M10x1,25x25	Schraube M10x1,25x25	Tornillo M10x1,25x25
9			+00001-0005168-70		1	Шайба 10 пружинная	Spring washer 10	Rondelle élastique 10	Federscheibe 10	Arandela 10 elástica
10			+21210-8403362-00		1	Щиток крыла правый	RH splash guard, wing	Tôle garde-boue D	Steinschlagblech rechts	Guardabarros de aleta der.
10			+21210-8403363-00		1	Щиток крыла левый	LH splash guard, wing	Tôle garde-boue G	Steinschlagblech links	Guardabarros de aleta izq.
11			+21210-8403370-00		2	Уплотнитель щитка крыла	Splash guard seal	Joint d'étanchéité de tôle garde-boue	Dichtung	Empaquetadura
12			+21215-2802010-00		1	Брызговик двигателя правый	Engine tray, RH	Garde-boue de moteur D	Motorunterschutz rechts	Chapa del motor der.
13			+21310-5107208-01		1	Крышка топливного бака	Filler cap	Couvercle de réservoir à carburant	Tankdeckel	Tapa depósito de combustible
14			+21310-8217120-00		1	Усилитель правый	Reinforcement, RH	Renfort D	Verstärker rechts	Refuerzo der.
14			+21310-8217121-00		1	Усилитель левый	Reinforcement, LH	Renfort G	Verstärker links	Refuerzo izq.
15			+21010-2802025-00		7	Держатель фланцевый	Flange holder	Support de bride	Flanschhalter	Sujetador de brida
16			+00001-0025990-71		12	Шайба 6 стопорная	Lock washer 6	Rondelle d'arrêt 6	Sicherungsscheibe 6	Arandela 6 de fijación
17			+00001-0051873-01		7	Винт 5.6x16 самонарезающий	Self-tapping screw 5.6x16	Vis 5.6x16 taraudeuse	Blechschraube 5.6x16	Tornillo 5.6x16 autorroscante
18			+21215-2802011-00		12	Брызговик двигателя левый	Engine tray, LH	Garde-boue de moteur G	Motorunterschutz links	Chapa del motor izq.
19			+21215-2802029-00		1	Защита картера двигателя	Shield, crankcase	Protection de carter de moteur	Kurbelgehäuse-Abdeckung	Protección del carter motor
20			+00001-0026470-01		3	Шайба 8	Washer 8	Rondelle 8	Scheibe 8	Arandela 8
21			+00001-0005166-70		3	Шайба 8 пружинная	Spring washer 8	Rondelle élastique 8	Federscheibe 8	Arandela 8 elástica
22			+00001-0060434-21		3	Болт M8x20	Bolt M8x20	Boulon M8x20	Schraube M8x20	Tornillo M8x20
23			+00001-0051870-01		5	Винт 5.6x10 самонарезающий	Self-tapping screw 5.6x10	Vis 5.6x10 taraudeuse	Blechschraube 5.6x10	Tornillo 5.6x10 autorroscante

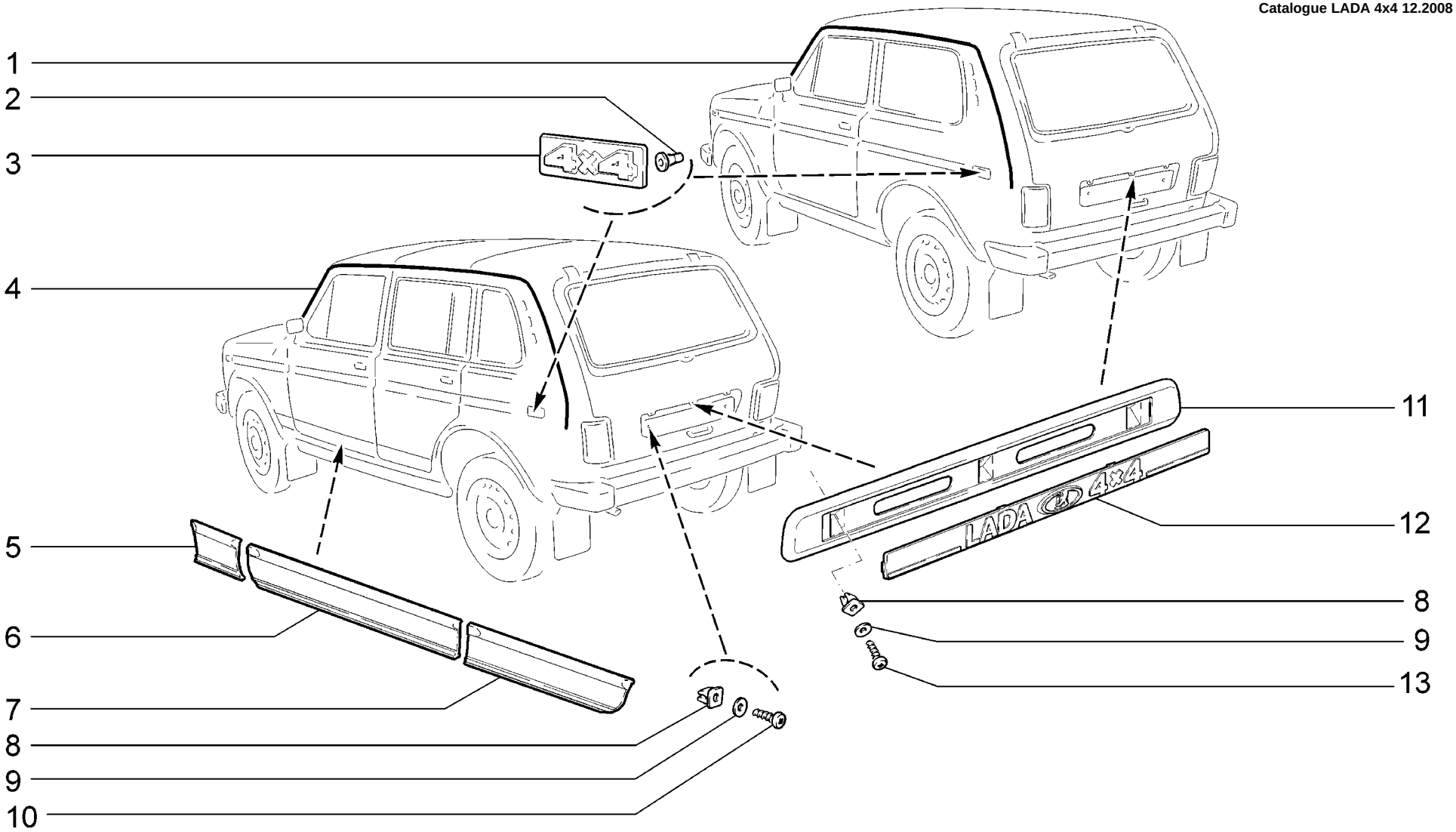

M420	**Накладки облицовочные** **Trim panels** **Enjoliveurs** **Auflagen** **Embellecedores**	**21214-20 (01)** **2131-41 (02)**

п. / It.	№ изв. / Notif. N.	Дата / Not.Data	Номер детали / Part N.	Применяемость / Application	Кол / QTY	RUS Наименование	GB Description	F Désignation	D Benennung	E Denominación
1			+21213-5003020-01 ~	(01)	1	Молдинг сточного желоба правый	Gutter moulding, RH	Enjoliveur de gouttière D	Zierleiste rechts	Moldura de vierteaguas der.
1			+21213-5003020-30 ~	(01)	1	Молдинг сточного желоба правый	Gutter moulding, RH	Enjoliveur de gouttière D	Zierleiste rechts	Moldura de vierteaguas der.
1			+21213-5003021-01 ~	(01)	1	Молдинг сточного желоба левый	Gutter moulding, LH	Enjoliveur de gouttière G	Zierleiste links	Moldura de vierteaguas izq.
1			+21213-5003021-30 ~	(01)	1	Молдинг сточного желоба левый	Gutter moulding, LH	Enjoliveur de gouttière G	Zierleiste links	Moldura de vierteaguas izq.
2			+21080-8212226-00		4	Втулка	Bush	Douille	Buchse	Casquillo
3			+21213-8212104-10		2	Орнамент боковой	Sidebadge	Monogramme	Seitenzierschild	Anagrama lateral
4			+21290-5003020-03 ~	(02)	1	Молдинг сточного желоба правый	Gutter moulding, RH	Enjoliveur de gouttière D	Zierleiste rechts	Moldura de vierteaguas der.
4			+21290-5003021-03 ~	(02)	1	Молдинг сточного желоба левый	Gutter moulding, LH	Enjoliveur de gouttière G	Zierleiste links	Moldura de vierteaguas izq.
4			+21310-5003020-00 ~	(02)	1	Молдинг сточного желоба правый	Gutter moulding, RH	Enjoliveur de gouttière D	Zierleiste rechts	Moldura de vierteaguas der.
4			+21310-5003021-00 ~	(02)	1	Молдинг сточного желоба левый	Gutter moulding, LH	Enjoliveur de gouttière G	Zierleiste links	Moldura de vierteaguas izq.
5			+21310-5003510-00 ~	(02)	1	Молдинг переднего крыла правый	Front wing molding, RH	Enjoliveur d'aile avant, D	Vorderkotflügel-Zierleiste, rechts	Moldura de aleta delantera der.
5			21310-5003510-10 ~	(02)	1	Молдинг переднего крыла правый	Front wing molding, RH	Enjoliveur d'aile avant, D	Vorderkotflügel-Zierleiste, rechts	Moldura de aleta delantera der.
5			+21310-5003511-00 ~	(02)	1	Молдинг переднего крыла левый	Front wing molding, LH	Enjoliveur d'aile avant, G	Vorderkotflügel-Zierleiste, links	Moldura de aleta delantera izq.
5			21310-5003511-10 ~	(02)	1	Молдинг переднего крыла левый	Front wing molding, LH	Enjoliveur d'aile avant, G	Vorderkotflügel-Zierleiste, links	Moldura de aleta delantera izq.
6			+21310-5003514-00 ~	(02)	1	Молдинг передней двери правой	Front door molding, RH	Enjoliveur de porte avant, D	Vordertür-Zierleiste, rechts	Moldura de puerta delantera der.
6			21310-5003514-10 ~	(02)	1	Молдинг передней двери правой	Front door molding, RH	Enjoliveur de porte avant, D	Vordertür-Zierleiste, rechts	Moldura de puerta delantera der.
6			+21310-5003515-00 ~	(02)	1	Молдинг передней двери левой	Front door molding, LH	Enjoliveur de porte avant, G	Vordertür-Zierleiste, links	Moldura de puerta delantera izq.
6			21310-5003515-10 ~	(02)	1	Молдинг передней двери левой	Front door molding, LH	Enjoliveur de porte avant, G	Vordertür-Zierleiste, links	Moldura de puerta delantera izq.
7			+21310-5003518-00 ~	(02)	1	Молдинг задней двери правой	Rear door molding, RH	Enjoliveur de porte arrière, D	Hintertür-Zierleiste, rechts	Moldura de puerta trasera der.
7			21310-5003518-10 ~	(02)	1	Молдинг задней двери правой	Rear door molding, RH	Enjoliveur de porte arrière, D	Hintertür-Zierleiste, rechts	Moldura de puerta trasera der.
7			+21310-5003519-00 ~	(02)	1	Молдинг задней двери левой	Rear door molding, LH	Enjoliveur de porte arrière, G	Hintertür-Zierleiste, links	Moldura de puerta trasera izq.
7			21310-5003519-10 ~	(02)	1	Молдинг задней двери левой	Rear door molding, LH	Enjoliveur de porte arrière, G	Hintertür-Zierleiste, links	Moldura de puerta trasera izq.
8			+21010-2808020-00		5	Гайка фланцевая	Flange nut	Ecrou de forme	Flanschmutter	Tuerca de brida
9			+00001-0005193-01		5	Шайба 5	Washer 5	Rondelle 5	Scheibe 5	Arandela 5
10			+00001-0076701-01		2	Винт самонарезающий	Self-tapping screw	Vis taraudeuse	Blechschraube	Tornillo autorroscante
11			+21213-8212216-00		1	Накладка двери задка	Tailgate cover	Plaque de hayon	Hecktürauflage	Placa de portón
12			+21213-8212204-00		1	Орнамент (ЛАДА НИВА 4x4)	Badge	Monogramme	Heckzierschild	Anagrama
13			+00001-0076702-01		3	Винт самонарезающий	Self-tapping screw	Vis taraudeuse	Blechschraube	Tornillo autorroscante

M420

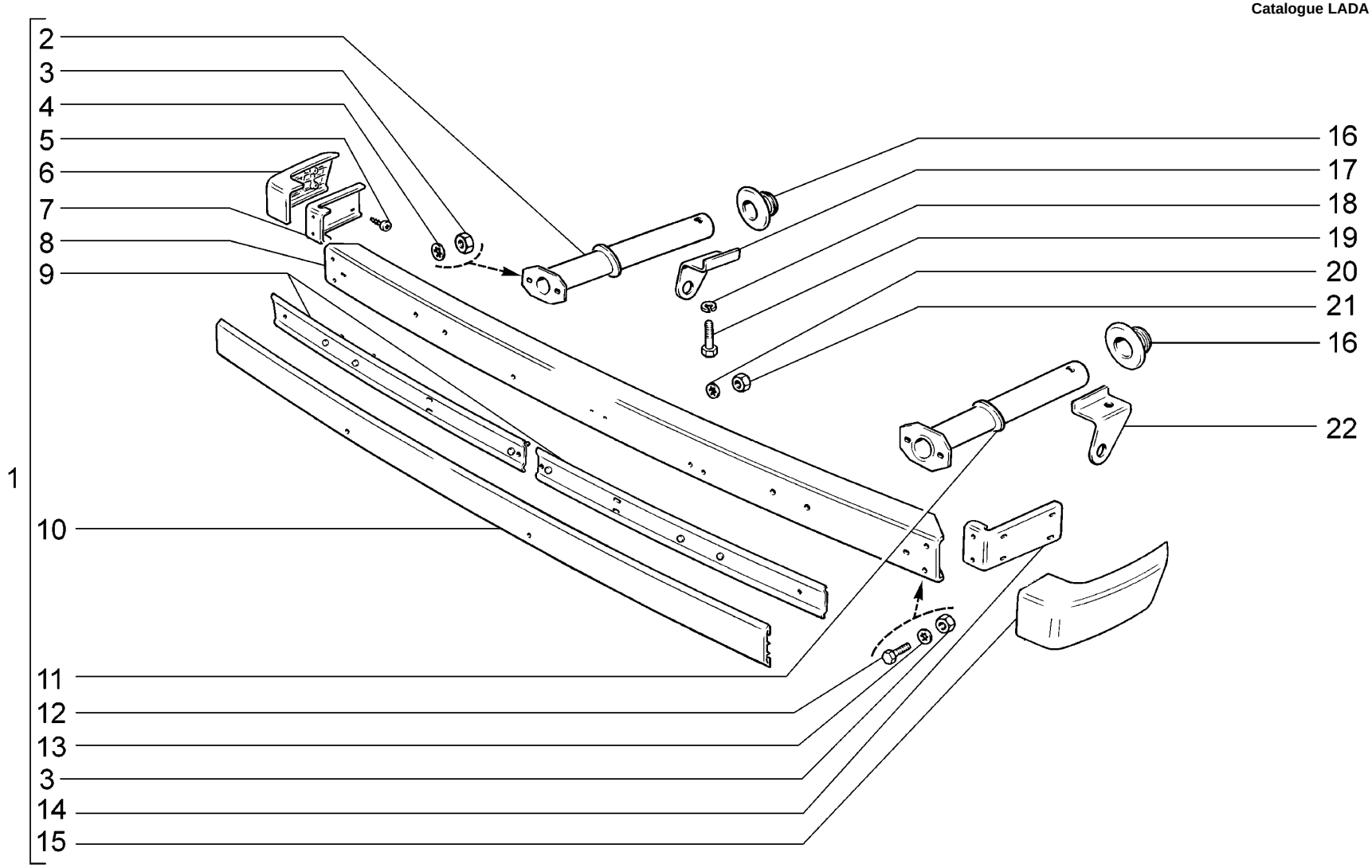

M430	**Бампер передний** **Front bumper** **Pare-chocs avant** **Stoßstange, vorne** **Paragolpes delantero**	**21214-20** **2131-41**

п. / It.	№ изв. / Notif. N.	Дата / Not.Data	Номер детали / Part N.	Применяемость / Application	Кол / QTY	RUS Наименование	GB Description	F Désignation	D Benennung	E Denominación
1			+21210-2803010-10		1	Бампер передний в сборе	Front bumper assy	Pare-chocs avant complet	Stoßfänger vorne komplett	Parachoques delantero en conjunto
2			+21210-2803116-00		1	Соединитель правый	Connection, RH	Elément de liaison D	Verbindungsstück rechts	Conexión der.
3			+00001-0061008-11		8	Гайка М8	Nut M8	Ecrou M8	Mutter M8	Tuerca M8
4			+00001-0025984-71		4	Шайба 8 стопорная	Lock washer 8	Rondelle d'arrêt 8	Sicherungsscheibe 8	Arandela 8 de fijación
5			+00001-0076711-01		8	Винт самонарезающий	Self-tapping screw	Vis taraudeuse	Blechschraube	Tornillo autorroscante
6			+21210-2803152-10		1	Накладка бампера правая	Bumper cover plate, RH	Garniture latéral D	Stoßfängerauflage rechts	Guarnición de paragolpes der.
7			+21210-2803024-00		1	Кронштейн правый	Bracket, RH	Support D	Halter links	Soporte der.
8			21210-2803015-10		1	Бампер передний	Front bumper	Pare-chocs avant	Stoßfänger vorne	Parachoques delantero
9			+21210-2803096-00		2	Держатель	Retainer	Plaque de maintien	Halter	Sujetador
10			+21210-2803052-00		1	Накладка резиновая	Rubber cover	Garniture en caoutchouc	Gummiauflage	Recubrimiento de goma
11			+21210-2803117-00		1	Соединитель левый	Connection, LH	Elément de liaison G	Verbindungsstück links	Conexión izq.
12			+00001-0060434-21		4	Болт М8х20	Bolt M8x20	Boulon M8x20	Schraube M8x20	Tornillo M8x20
13			+00001-0025983-71		4	Шайба 8 стопорная	Lock washer 8	Rondelle d'arrêt 8	Sicherungsscheibe 8	Arandela 8 de fijación
14			+21210-2803025-00		1	Кронштейн левый	Bracket, LH	Support G	Halter rechts	Soporte izq.
15			+21210-2803153-10		1	Накладка бампера левая	Bumper cover plate, LH	Garniture latéral G	Stoßfängerauflage links	Guarnición de paragolpes izq.
16			+21210-2803075-00		2	Уплотнитель	Seal	Joint d'étanchéité	Dichtung	Empaquetadura
17			+21210-2806042-20		1	Проушина правая	Towing eye, RH	Oeillet D	Ose rechts	Orejeta der.
18			+00001-0005171-71		2	Шайба 14 пружинная	Spring washer 14	Rondelle élastique 14	Federscheibe 14	Arandela 14 elástica
19			+21210-2803044-00		2	Болт	Bolt	Boulon	Schraube	Tornillo
20			+00001-0025991-70		4	Шайба 5 стопорная	Lock washer 5	Rondelle d'arrêt 5	Sicherungsscheibe 5	Arandela 5 de fijación
21			+00001-0058964-11		4	Гайка М5	Nut M5	Ecrou M5	Mutter M5	Tuerca M5
22			+21210-2806043-20		1	Проушина левая	Towing eye, LH	Oeillet G	Ose links	Orejeta izq.

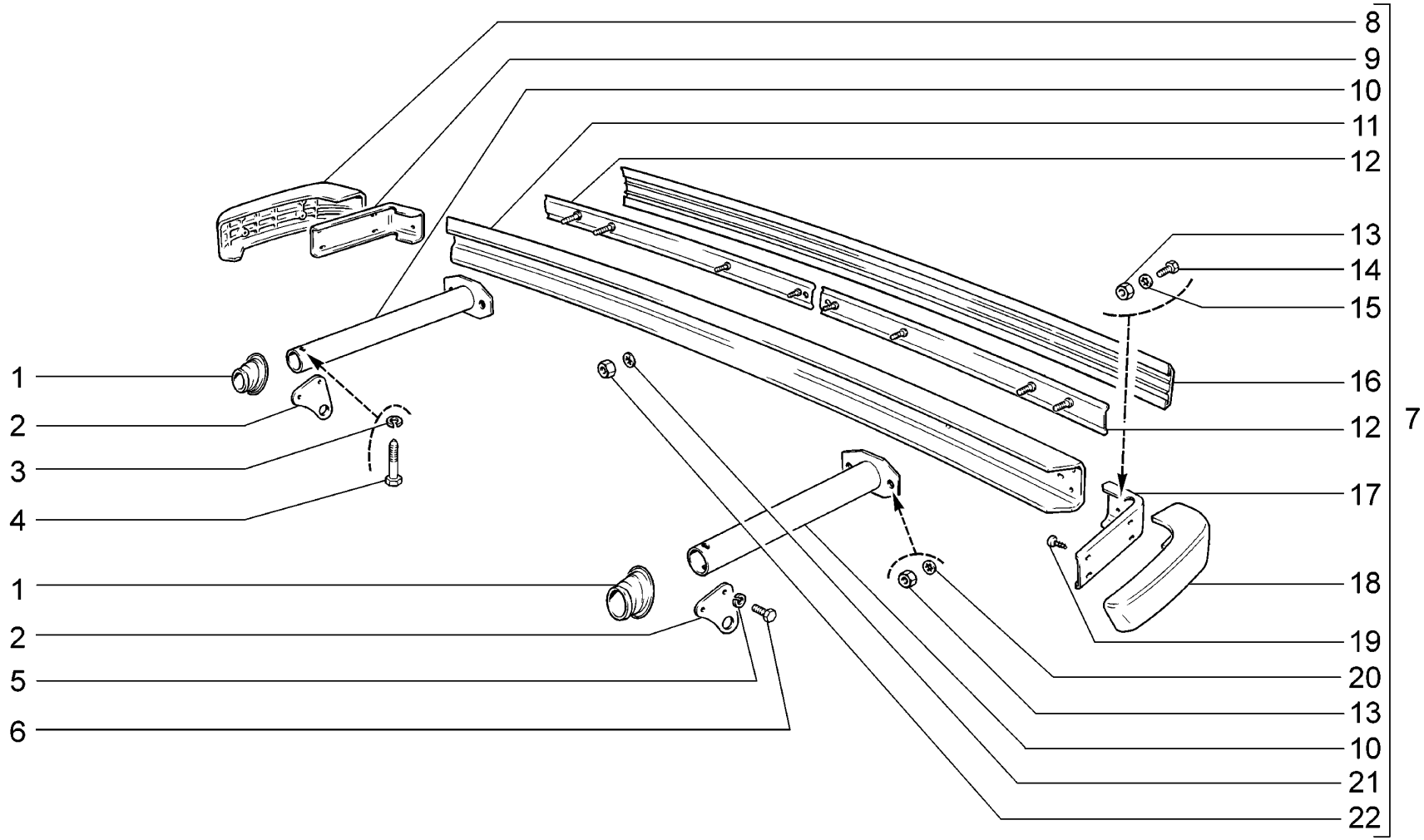

M440	**Бампер задний** **Rear bumper** **Pare-chocs arrière** **Stoßstange, hinten** **Paragolpes trasero**	**21214-20** **2131-41**

п. / It.	№ изв. / Notif. N.	Дата / Not.Data	Номер детали / Part N.	Применяемость / Application	Кол / QTY	RUS Наименование	GB Description	F Désignation	D Benennung	E Denominación
1			+21210-2804075-00		2	Уплотнитель	Seal	Joint d'étanchéité	Dichtung	Empaquetadura
2			+21210-2806052-00		2	Проушина задняя	Towing eye, rear	Oeillet arrière	Öse hinten	Orejeta trasera
3			+00001-0005171-71		2	Шайба 14 пружинная	Spring washer 14	Rondelle élastique 14	Federscheibe 14	Arandela 14 elástica
4			+21050-2803142-00		2	Болт	Bolt	Boulon	Schraube	Tornillo
5			+00001-0005168-70		4	Шайба 10 пружинная	Spring washer 10	Rondelle élastique 10	Federscheibe 10	Arandela 10 elástica
6			+00001-0059705-21		4	Болт M10x1,25x20	Bolt M10x1.25x20	Boulon M10x1,25x20	Schraube M10x1,25x20	Tornillo M10x1,25x20
7			+21210-2804010-10		1	Бампер задний в сборе	Rear bumper assy	Pare-chocs arrière complet	Stoßfänger hinten komplett	Parachoques trasero en conjunto
8			+21210-2804152-10		1	Накладка боковая правая	Side cover plate, RH	Garniture latérale D	Auflage rechts	Recubrimiento lateral der.
9			+21210-2804024-00		1	Кронштейн правый	Bracket, RH	Support D	Träger, rechts	Soporte der.
10			+21210-2804118-00		2	Соединитель	Connection	Elément de liaison	Verbindungsstück	Conexión
11			+21213-2804015-00		1	Бампер задний	Rear bumper	Pare-chocs arrière	Stoßfänger hinten	Parachoques trasero
12			+21210-2804096-00		2	Держатель накладки	Retainer	Plaque de maintien	Halter	Sujetador
13			+00001-0061008-11		8	Гайка M8	Nut M8	Ecrou M8	Mutter M8	Tuerca M8
14			+00001-0060434-21		4	Болт M8x20	Bolt M8x20	Boulon M8x20	Schraube M8x20	Tornillo M8x20
15			+00001-0025983-71		4	Шайба 8 стопорная	Lock washer 8	Rondelle d'arrêt 8	Sicherungsscheibe 8	Arandela 8 de fijación
16			21061-2804052-00		1	Накладка резиновая	Rubber cover	Garniture en caoutchouc	Gummiauflage	Goma trasera
17			+21210-2804025-00		1	Кронштейн левый	Bracket, LH	Support G	Träger, links	Soporte izq.
18			+21210-2804153-10		1	Накладка боковая левая	Side cover plate, LH	Garniture latérale G	Auflage links	Recubrimiento lateral izq.
19			+00001-0076711-01		8	Винт самонарезающий	Self-tapping screw	Vis taraudeuse	Blechschraube	Tornillo autorroscante
20			+00001-0025984-71		4	Шайба 8 стопорная	Lock washer 8	Rondelle d'arrêt 8	Sicherungsscheibe 8	Arandela 8 de fijación
21			+00001-0025991-70		4	Шайба 5 стопорная	Lock washer 5	Rondelle d'arrêt 5	Sicherungsscheibe 5	Arandela 5 de fijación
22			+00001-0058964-11		4	Гайка M5	Nut M5	Ecrou M5	Mutter M5	Tuerca M5

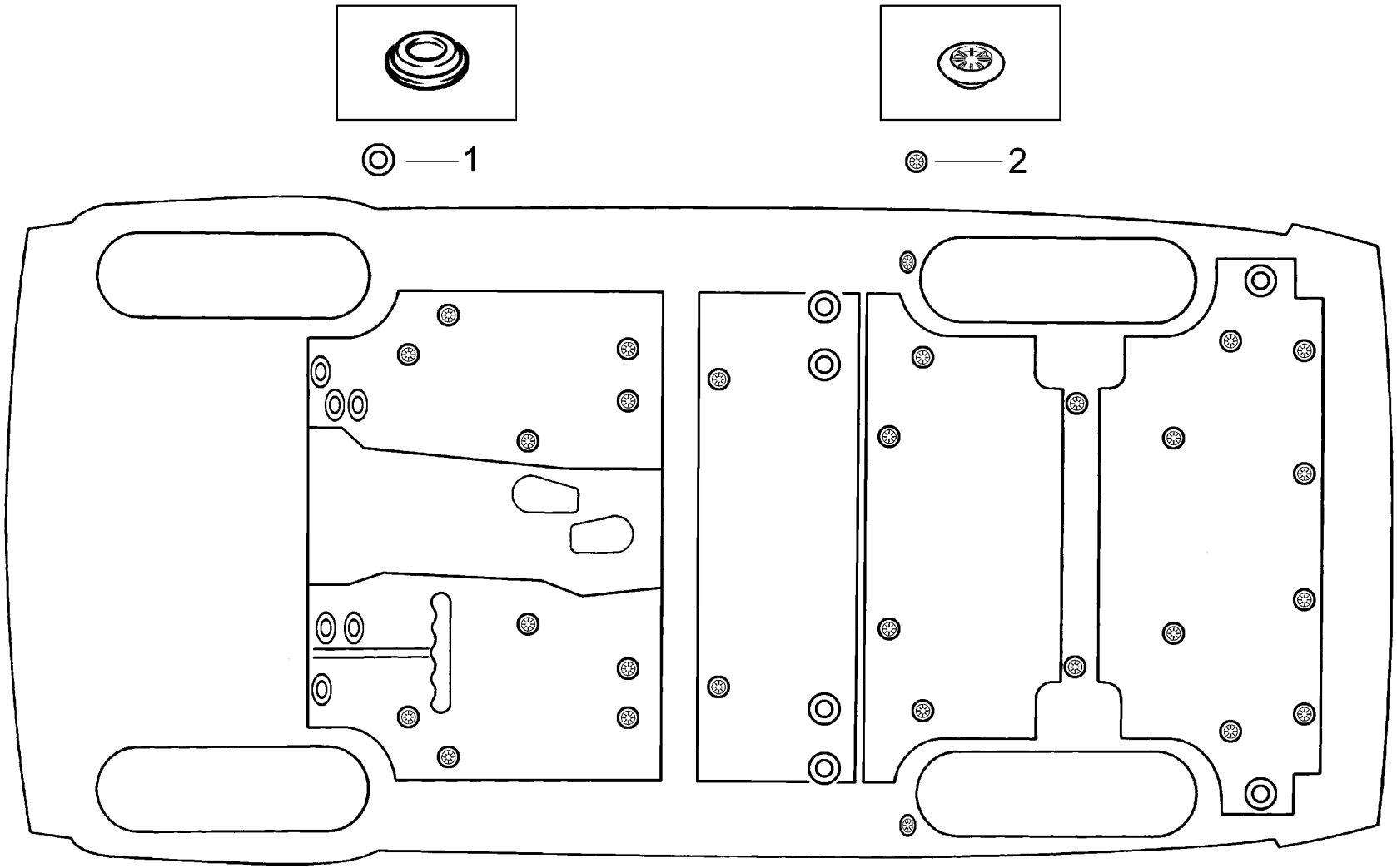

T100	**Схема установки заглушек** **Plug Layout** **Schéma d'emplacement des obturateurs** **Anordnung der Verschlußstopfen** **Esquema de instalaición de tapones**	**21214-20**

п. / It.	№ изв. / Notif. N.	Дата / Not.Data	Номер детали / Part N.	Применяемость / Application	Кол / QTY	RUS Наименование	GB Description	F Désignation	D Benennung	E Denominación
1			+21100-5007090-00	11	Заглушка	Plug	Obturateur	Stopfen	Obturador	
2			+21100-5007092-00	28	Заглушка	Plug	Obturateur	Stopfen	Obturador	

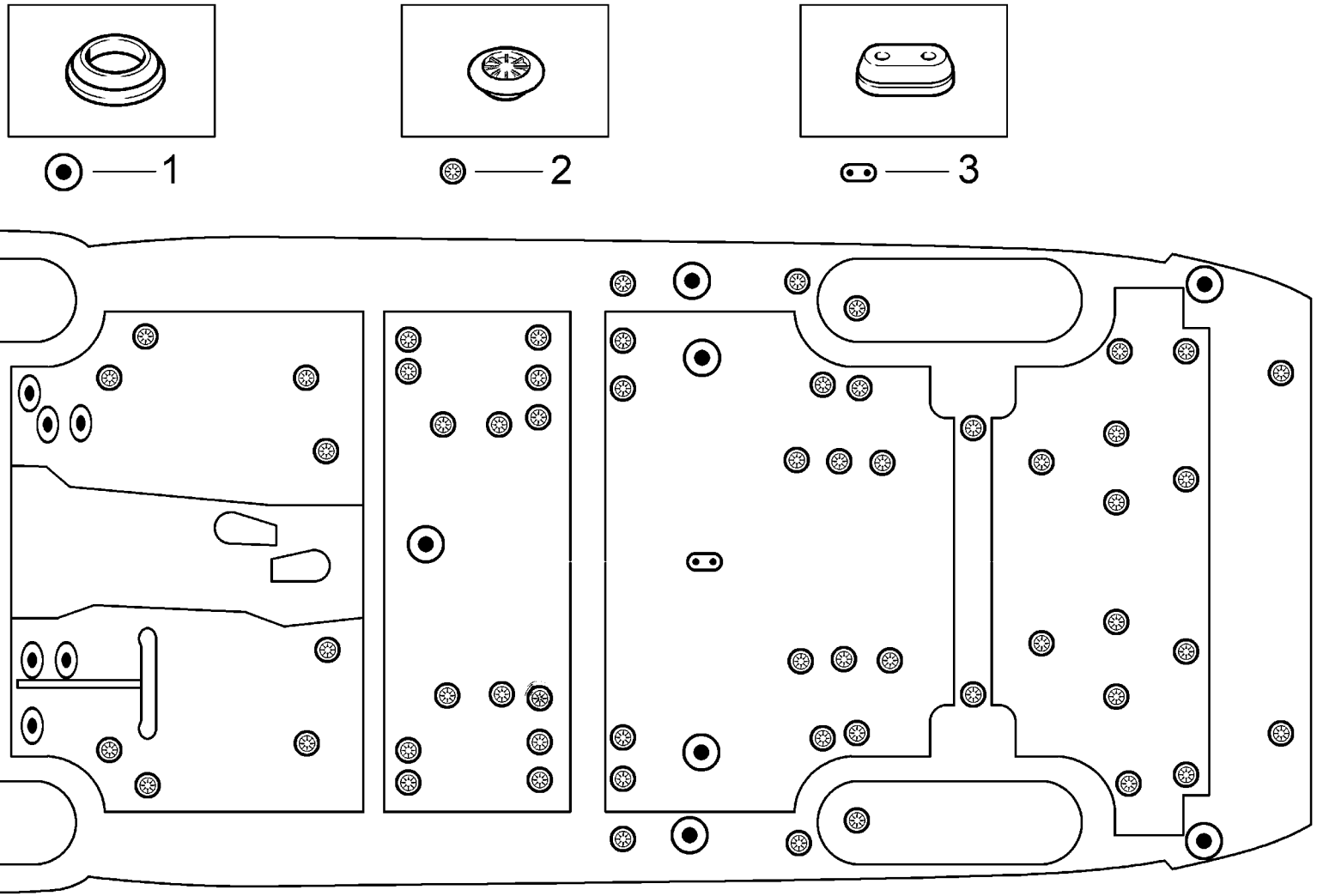

T101	**Схема установки заглушек** **Plug Layout** **Schéma d'emplacement des obturateurs** **Anordnung der Verschlußstopfen** **Esquema de instalaición de tapones**	**2131-41**

п. / It.	№ изв. / Notif. N.	Дата / Not.Data	Номер детали / Part N.	Применяемость / Application	Кол / QTY	RUS Наименование	GB Description	F Désignation	D Benennung	E Denominación
1			+21010-5002090-00		13	Заглушка	Plug	Obturateur	Stopfen	Obturador
2			+21100-5007092-00		58	Заглушка	Plug	Obturateur	Stopfen	Obturador
3			+21073-1104089-10		1	Уплотнитель	Grommet	Joint d'étanchéité	Dichtung	Empaquetadura

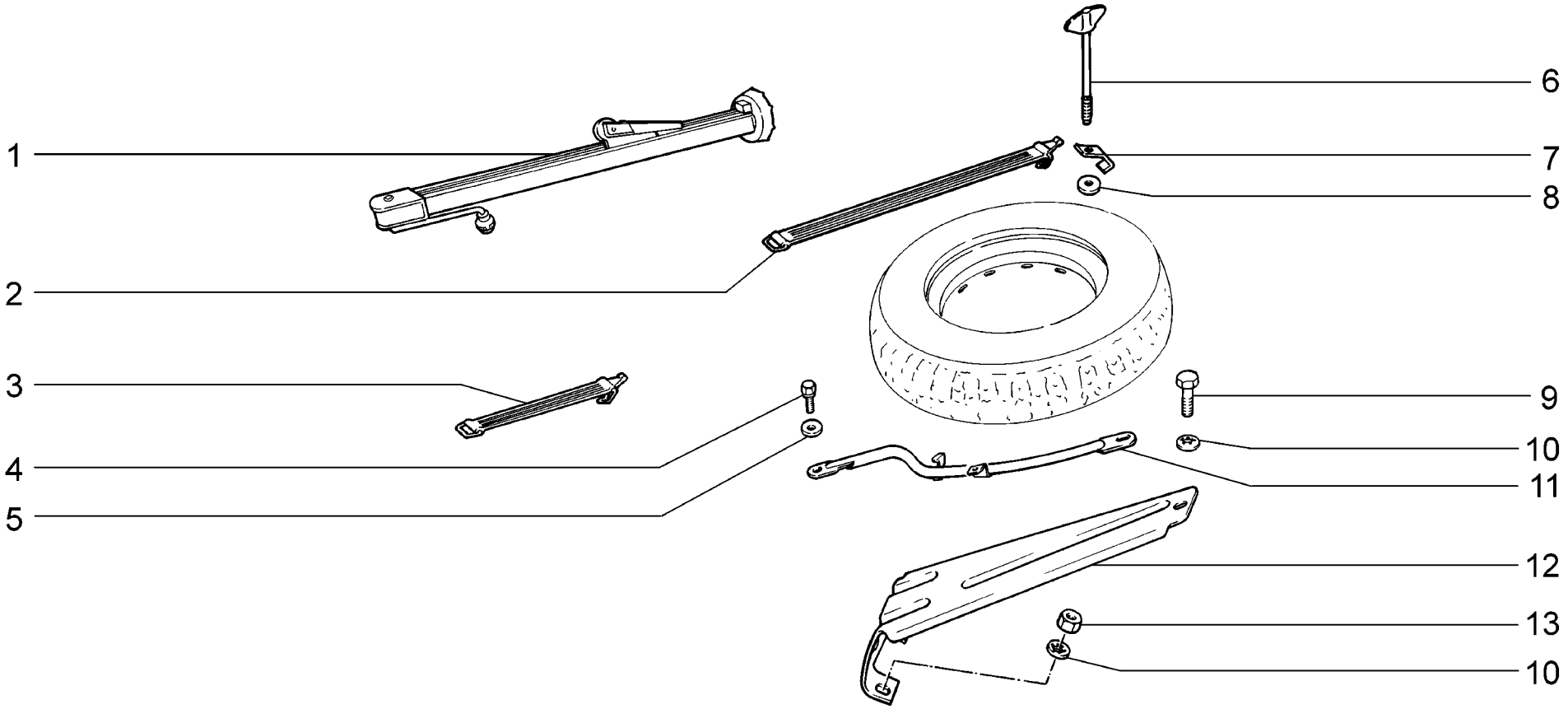

Y100	**Инструмент шоферский** **Driver's tools** **Outillage de bord** **Fahrerwerkzeug** **Herramientas del conductor**	**21214-20** **2131-41**

п. / It.	№ изв. / Notif. N.	Дата / Not.Data	Номер детали / Part N.	Применяемость / Application	Кол / QTY	RUS Наименование	GB Description	F Désignation	D Benennung	E Denominación
1			+21210-3901250-00		1	Домкрат	Jack	Cric	Wagenheber	Gato
2			+21213-3105010-00		1	Ремень запасного колеса	Spare wheel strap	Sangle de roue de secours	Halteband Reserverad	Correa de rueda de repuesto
3			+21010-3901350-00		2	Ремень	Belt	Sangle	Halteband	Correa
4			+00001-0038258-21		1	Болт M8x20	Bolt M8x20	Boulon M8x20	Schraube M8x20	Tornillo M8x20
5			+00001-0026467-01		1	Шайба 8	Washer 8	Rondelle 8	Scheibe 8	Arandela 8
6			+21213-3105042-00		1	Винт запасного колеса	Screw, spare wheel	Vis de roue de secours	Schraube f. Reserverad	Tornillo rueda de recambio
7			+21213-3105065-00		1	Накладка	Cover plate	Garniture	Auflage	Cubrejunta
8			+21020-3105064-00		1	Кольцо	Ring	Bague	Ring	Anillo
9			+00001-0009021-21		1	Болт M6x14	Bolt M6x14	Boulon M6x14	Schraube M6x14	Tornillo M6x14
10			+00001-0025990-70		3	Шайба 6 стопорная	Lock washer 6	Rondelle d'arrêt 6	Sicherungsscheibe 6	Arandela 6 de fijación
11			+21213-3105045-00		1	Труба	Tube	Tube	Rohr	Tubo
12			+21213-3105025-00		1	Опора запасного колеса	Spare wheel support	Support de roue de secours	Stützplatte f. Reserverad	Soporte
13			+00001-0007259-11		2	Гайка M6 низкая	Thin nut M6	Ecrou bas M6	Flachmutter M6	Tuerca M6 baja

RUS ТАБЛИЦЫ GB TABLES F TABLEAUX D TABELLEN E TABLAS

Шпильки
Studs
Goujons
Gewindestifte
Esparragos

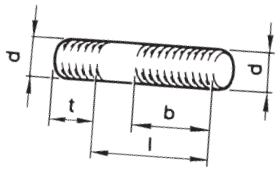

№	mm			
	d	t	l	b
00001-0015000-21	M6	9	12	9,0
00001-0015002-21	M6	9	16	13,0
00001-0024301-21	M8	20	45	24,1
00001-0024307-21	M8	20	75	24,1
00001-0024308-21	M8	20	80	24,1
00001-0035166-21	M8	12	16	13,0
00001-0035167-21	M8	12	18	15,0
00001-0035168-30	M8	12	20	16,1
00001-0035173-21	M8	12	35	24,1
00001-0035175-11	M8	12	45	24,1
00001-0035325-21	M12X1,25	30	25	22,0
00001-0035326-21	M12X1,25	30	30	27,0
00001-0035328-21	M12X1.25	30	40	32,1
00001-0035408-21	M6	12	14	11,0
00001-0035409-21	M6	12	16	13,5
00001-0035410-21	M6	12	18	13,5
00001-0035412-21	M6	12	22	19,5
00001-0035433-21	M8	16	20	17,0
00001-0035434-21	M8	16	28	24,1
00001-0035435-21	M8	16	25	22,0
00001-0035436-21	M8	16	30	24,1
00001-0035437-21	M8	16	35	24,1
00001-0035439-21	M8	16	45	24,1
00001-0035461-21	M10X1,25	20	20	17,0
00001-0035466-21	M10X1,25	20	35	28,1

Болты с шестигранной головкой
Hex head bolts
Boulons à tête six pans
Sechskantschrauben
Tornillos de cabeza hexagonal

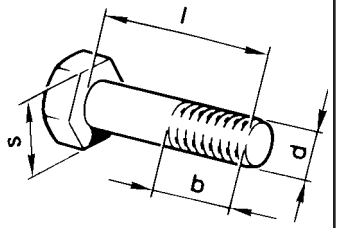

№	mm			
	d	l	b	s
00001-0004445-11	M4	10	10	7
00001-0009020-21	M6	12	12	10
00001-0009021-21	M6	14	14	10
00001-0009022-21	M6	16	16	10
00001-0009024-21	M6	20	20	10
00001-0009028-21	M6	30	20,5	10
00001-0009030-21	M6	35	20,5	10
00001-0009032-21	M6	40	20,5	10
00001-0009776-11	M5	12	12	8
00001-0009778-21	M5	16	16	8
00001-0012347-21	M10X1,25	45	29,1	17
00001-0013070-21	M10X1,25	40	29,1	17
00001-0013438-30	M10X1,25	50	29,1	17
00001-0042343-30	M10X1,25	65	25	17
00001-0055404-21	M12X1,25	30	30	19
00001-0055405-21	M12X1,25	35	35	19
00001-0055407-21	M12X1,25	45	33,1	19
00001-0055409-31	M12X1,25	55	33,8	19
00001-0055410-21	M12X1,25	60	33,1	19
00001-0055412-21	M12X1,25	70	33,1	19
00001-0055413-21	M12X1,25	75	33,1	19

№	mm			
	d	l	b	s
00001-0055414-21	M12X1,25	80	33,1	19
00001-0055421-21	M12X1,25	150	39,1	19
00001-0055422-21	M12X1,25	160	39,1	19
00001-0059705-21	M10x1,25	20	20	17
00001-0059707-21	M10x1,25	25	25	17
00001-0059709-21	M10x1,25	35	29,1	17
00001-0059713-21	M10x1,25	75	28,1	17
00001-0060426-31	M8	35	17,1	13
00001-0060430-21	M8	12	12	13
00001-0060431-21	M8	14	14	13
00001-0060433-21	M8	18	18	13
00001-0060434-21	M8	20	20	13
00001-0060436-21	M8	25	25	13
00001-0060438-21	M8	30	25,1	13
00001-0060439-21	M8	35	25,1	13
00001-0060440-30	M8	40	25,1	13
00001-0060441-30	M8	45	25,1	13
00001-0060442-21	M8	50	23,8	13
00001-0060448-21	M8	80	25,1	13
00001-0060450-21	M8	90	25,1	13
00001-0060451-21	M8	95	25,1	13
00001-0060454-21	M8	110	25,1	13

Болт самоконтрящийся
Bolts
Boulons
Schraube
Tornillos

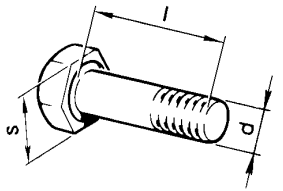

№		mm	
	d	l	s
00001-0042339-30	M10x1,25	45	17
00001-0042348-30	M10x1,25	90	17

Болт с зубчатым буртиком
Bolt with serrated collar
Boulon à collet denté
Zahnbundschraube
Tornillo con cuello dentado

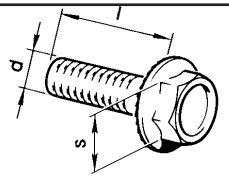

№	mm		
	d	l	s
00001-0038331-21	M5	10	8
00001-0038360-71	M6	12	10
00001-0038364-21	M6	16	10

Болты с пружинной шайбой
Bolts with spring washer
Boulons avec rondelle élastique
Schrauben mit Federring
Tornillos con arandela elastica

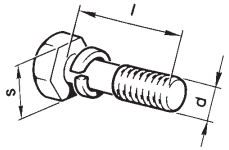

№	mm		
	d	l	s
00001-0038200-21	M5	10	8
00001-0038240-11	M6	10	10
00001-0038241-11	M6	12	10
00001-0038242-21	M6	14	10
00001-0038246-11	M6	25	10
00001-0038256-21	M8	16	13
00001-0038258-21	M8	20	13
00001-0038268-11	M8	45	13

Болты с квадратной головкой
Square-head bolts
Boulons à tête carré
Vierkantschrauben
Tornillos con cabeza cuadrada

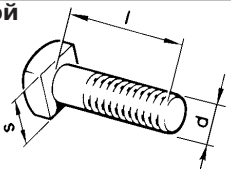

№	mm		
	d	l	s
00001-0019444-01	M6	16	10
00001-0019475-00	M8	25	14

Болт с заострённым концом
Taper point bolt
Boulon à bout pointu
Schraube mit Spitzkuppe
Tornillo de cabeza cónica

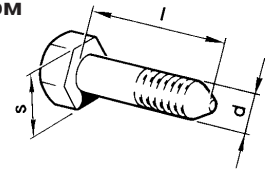

№	mm		
	d	l	s
00001-0061427-21	M12X1,25	70	19

Винты самонарезающие с полупотайной головкой и крестообразным шлицем
Semi-countersunk-head self-tapping phillips screws
Vis taraudeuses à tête semi-noyée et empreinté en croix
Kreuzschlitz-Blechschrauben mit Halbversenkkopf
Tornillos autorroscantes de cabeza semiperdida ranuras en cruz

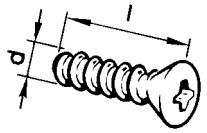

№	mm	
	d	l
00001-0076787-01	3,6	9,5
00001-0076788-03	3,6	12,7
00001-0076790-01	3,6	19,0
00001-0076792-03	3,6	25,4
00001-0076793-06	3,6	31,8
00001-0076796-07	4,3	12,7
00001-0076797-01	4,3	15,9
00001-0076804-01	4,9	12,7
00001-0076806-01	4,9	19,0
00001-0076808-01	4,9	25,4
00001-0076809-01	4,9	31,8
00001-0076820-01	5,6	12,7

Винт самонарезающий с потайной головкой и крестообразным шлицем
Countersunk-head self-tapping phillips screw
Vis autotaraudeuse à tête noyée et empreinté en croix
Kreuzblechschrauben mit Halbversenkkopf
Tornillos autorroscante de cabeza perdida y ranuras en cruz

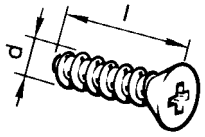

№	mm	
	d	l
00001-0076899-01	5,6	19

Винты самонарезающие с цилиндрической головкой и крестообразным шлицем
Fillister-head self-tapping phillips screws
Vis taraudeuses à tête cylindrique et empreinté en croix
Kreuzblechschrauben mit Zylinderkopf
Tornillos autorroscante de cabeza cilindrica y ranuras en cruz

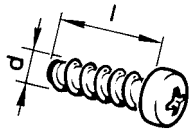

№	mm	
	d	l
00001-0076690-01	3,6	9,5
00001-0076691-01	3,6	12,7
00001-0076700-01	4,3	9,5
00001-0076701-01	4,3	12,7
00001-0076702-01	4,3	15,9
00001-0076705-07	4,3	25,4
00001-0076710-01	4,9	9,5
00001-0076711-01	4,9	12,7
00001-0076712-07	4,9	15,9
00001-0076713-01	4,9	19,0
00001-0076717-07	4,9	38,1

Винты самонарезающие с шестигранной головкой и буртиком
Hex-head self-tapping phillips screws with collar
Vis taraudeuses à tête hexagonal et embase
Sechskantblechschrauben mit Bund
Tornillos autorroscante con cabeza hexagonal y reborde

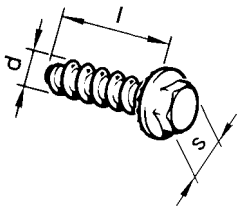

№	mm		
	d	l	s
00001-0051861-01	4,9	12	7
00001-0051870-01	5,6	10	8
00001-0051873-01	5,6	16	8

Винты с цилиндрической головкой и крестообразным шлицем
Fillister-head phillips screws
Vis à tête cylindrique et empreinté en croix
Zylinderkopf-Kreuzschrauben
Tornillos con cabeza cilindrica y ranuras en cruz

№	mm	
	d	l
00001-0032718-01	M4	8
00001-0032739-01	M5	10
00001-0032740-01	M5	12
00001-0032742-01	M5	16
00001-0032760-01	M6	12
00001-0032762-01	M6	16
00001-0032764-01	M6	20
00001-0032766-01	M6	25
00001-0032799-11	M8	35

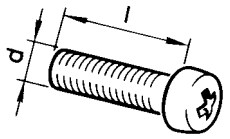

Винты с цилиндрической головкой и фрезерованным шлицем
Fillister-head screws with milled slot
Vis à tête cylindrique et rainure flaisé
Zylinderschlitzschrauben
Tornillos de cabeza cilindrica y ranura fresada

№	mm	
	d	l
00001-0003763-01	M6	8

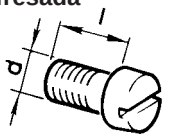

Винты с потайной головкой и крестообразным шлицем
Countersunk-head phillips screws
Vis à tête noyée et empreinté en croix
Senkkreuzschlitzschraube
Tornillos de cabeza perdida y ranura en cruz

№	mm	
	d	l
00001-0032992-01	M5	12
00001-0033037-11	M8	25

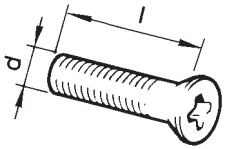

Пробки резьбовые конические с шестигранным углублением
Threaded taper plugs with hex recess
Bouchons filetés coniques à six pans intérieurs
Verschlußschrauben mit Kegelgewinde und Innensechskant
Tapónes roscados cónicos con hueco hexagonal

№	mm		
	d	h	s
00001-0002697-50	18x1,5*	11	10
00001-0002699-50	28x1,5*	11	14
00001-0043253-01	22x1,5*	13	12

* Резьба коническая
* Taper thread
* Filet conique
* Kegelgewinde
* Rósca conica

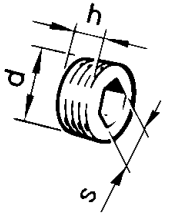

Винты с полупотайной головкой и крестообразным шлицем
Semi-countersunk-head phillips screws
Vis à tête semi-noyée et empreinté en croix
Kreuzschlitzschrauben mit Halbversenkkopf
Tornillos de cabeza semi-perdida y ranura en cruz

№	mm	
	d	l
00001-0033091-05	M4	14
00001-0033112-01	M5	20
00001-0040634-01	M5	8
00001-0047781-01	M6	8

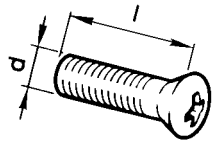

Пробки резьбовые конические
Threaded taper plugs
Bouchons filetés coniques
Verschlußschrauben mit Kegelgewinde
Tapónes roscados cónicos

№	mm	
	d	s
00001-0043241-11	12x1,5*	8

* Резьба коническая
* Taper thread
* Filet conique
* Kegelgewinde
* Rósca conica

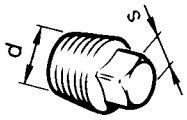

Гайки шестигранные
Hex nuts
Ecrous six pans
Sechskantmutter
Tuercas hexagonales

№	mm	
	d	s
00001-0021643-11	M20x1,5	30
00001-0021647-11	M10x1,25	17
00001-0025550-20	M9x1	14
00001-0058962-11	M6	10
00001-0058964-11	M5	8
00001-0061008-11	M8	13
00001-0061015-11	M12x1,25	19

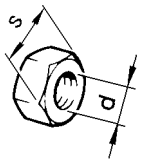

Винты установочные с цилиндрическим концом
Flat-point headless set screws
Vis de calage à bout cylindrique
Stellschrauben mit Ansatzkuppe
Tornillos posicionadores con punta cilindrica

№	mm	
	d	l
00001-0037463-30	M6	10

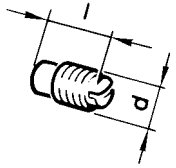

Гайки шестигранные с зубчатым буртиком
Hex nut with serrated collar
Ecrous six pans à collet denté
Sechskantmutter mit Zahnbund
tuercas hexagonales con cuello dentado

№	mm		
	d	D	s
00001-0038318-01	M5	11,4	8
00001-0038321-01	M6	16,7	10
00001-0038322-01	M8	18,25	13

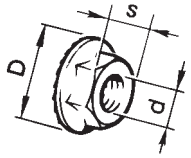

Гайка глухая
Blind nut
Escru borgne
Hutmutter
Tuerca ciega

№	mm	
	d	s
00001-0061096-11	M8	13

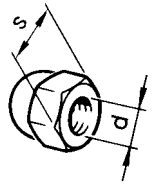

Гайка шестигранная с пояском для законтривания
Hex nut with locking collar
Ecrou six pans à collerette de freinage
Sechskantmutter mit Sicherungsbund
Tuerca hexagonale con cuello de retención

№	mm	
	d	s
00001-0040441-71	M18x1,5	27

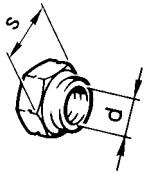

Гайки шестигранные прорезные
Slotted hex nuts
Escrus hexagonaux à fente
Sechskant-Schlitzmutter
Tuercas hexagonales almenada

№	mm	
	d	s
00001-0007922-11	M12x1,5	19
00001-0007934-11	M14x1,5	22

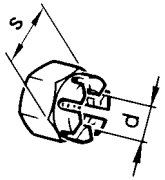

Гайки шестигранные низкие
Thin hex nuts
Ecrous bas six pans
Sechskant-Flachmutter
Tuercas hexagonales bajas

№	mm	
	d	s
00001-0007259-11	M6	10
00001-0007912-11	M12x1,50	19
00001-0007914-11	M16x1,50	24
00001-0007940-11	M4	7
00001-0061023-11	M8	13
00001-0061036-11	M12x1,25	19
00001-0061038-17	M16x1,50	21

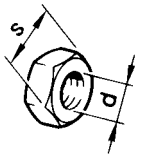

Гайки шестигранные самоконтрящиеся с нейлоновым кольцом
Self-locking hex nuts with nylon ring
Ecrous six pans autoreinas à bague de nylon
Sechskant-Sicherungsmutter mit Nylon-Ring
Tuercas hexagonales autorretendoras con anillo de nailon

№	mm	
	d	s
00001-0025741-11	M5	8
00001-0025742-11	M6	10
00001-0025745-11	M10x1,25	17
00001-0025748-11	M14x1,50	22
00001-0025749-21	M16x1,50	24
00001-0061041-11	M8	13
00001-0061050-11	M12x1,25	19
00001-0061051-11	M12x1,25	19

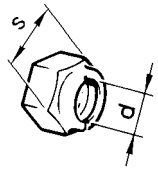

Гайка квадратная
Square nut
Ecrou carré
Vierkantmutter
Tuerca cuadrada

№	mm	
	d	s
00001-0040893-01	M6	10

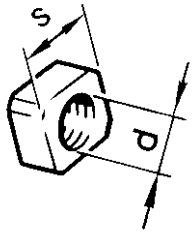

Шайбы облицовочные
Facing washers
Rondelles d'embellissement
Zierscheiben
Arandelas de revestimento

№	d, mm
00001-0026111-50	5,3
00001-0026122-50	3,7

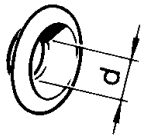

Шайбы
Washers
Rondelles
Scheibe
Arandelas

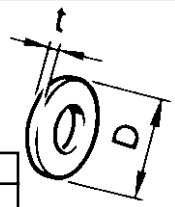

№	mm		
	d*	D	t
00001-0002570-60	16	22	1,5
00001-0002800-60	14	20	1,5
00001-0005192-01	4	9	0,8
00001-0005193-01	5	10	1,0
00001-0005194-01	6	12	1,5
00001-0005196-01	8	17	2,0
00001-0005200-01	12	22	3,0
00001-0026297-01	10	19	3,0
00001-0026378-01	5	12	1,0
00001-0026381-01	5	14	1,0
00001-0026386-01	10	18	2,0
00001-0026397-01	6	11	1,0
00001-0026406-01	6	25	2,0
00001-0026427-01	8	12	1,0
00001-0026437-01	6	18	1,5
00001-0026444-01	6	15	1,0
00001-0026467-01	8	20	2,0
00001-0026469-01	12	28	3,0
00001-0026470-01	8	25	2,5
00002-0204136-01	8	20	3,0
00002-0376749-01	10	30	3,0
00002-0491283-10	12	35	3,0

*Диаметр стержня
*Stem diameter
*Diamètre de la tige
*Schaftdurchmesser
*Diámetro del vástago

Шайба специальная
Special washer
Rondelle spéciale
Sonderscheibe
Arandela especial

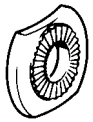

00001-0011974-73

Заглушка сферическая
Expansion plug
Obturateur sphérique
Kugelverschlußstopfen
Obturador esferico

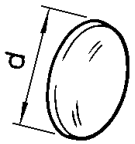

№	d, mm
00001-0001586-01	16

Шайба пружинная
Conical spring washer
Rondelle élastique conique
Federring
Arandela elástica cónica

№	mm	
	d*	D
00001-0041950-76	4	10

Шайбы пружинные
Spring washers
Rondelles élastiques
Federring
Arandelas elásticas

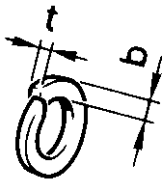

№	mm		
	d*	b	t
00001-0005164-70	6	2,5	1,8
00001-0005166-70	8	3,0	2,2
00001-0005168-70	10	3,0	2,5
00001-0005170-70	12	4,0	3,0
00001-0005171-71	14	4,5	3,5
00001-0005174-70	20	6,0	4,5
00001-0011953-70	4	1,2	0,9
00001-0011954-70	5	1,5	1,1

*Диаметр стержня
*Stem diameter
*Diamètre de la tige
*Schaftdurchmesser
*Diámetro del vástago

Шайбы пружинные конические
Conical spring washers
Rondelles élastiques coniques
Kegelfederring
Arandelas elásticas cónicas

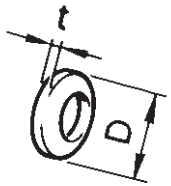

№	mm		
	d*	D	t
00001-0011977-73	6	12	1,2
00001-0011980-73	8	15	1,8
00001-0011981-73	8	22	2,5
00001-0011983-73	10	20	2,7
00001-0011987-70	12	30	3,7

*Диаметр стержня
*Stem diameter
*Diamètre de la tige
*Schaftdurchmesser
*Diámetro del vástago

Шайбы стопорные с зубьями под винты с потайной и с полупотайной головкой с углом 90°
90° -external lockwashers for countersunk and semi-countersunk-head screws
Rondelles d'arrêt à dentures pour vis à têtes noyées et semi-noyées à 90°
Verzahnter Sicherungsblech für Versenk- und Halbversenkkopfschrauben mit Öffnungswinkel 90°
Arandelas de retención con dientes para tornillos de cabeza perdida con ángulo de 90°

№	d*, mm
00001-0026069-70	8

*Диаметр стержня
*Stem diameter
*Diamètre de la tige
*Schaftdurchmesser
*Diámetro del vástago

Шплинты разводные
Cotter pins
Goupilles fendues
Spreizsplinte
Clavijas partidas

№	mm	
	d*	l
00001-0007342-01	2	15
00001-0007343-01	2	20
00001-0007346-01	3	30

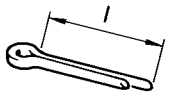

*Диаметр отверстия
*Hole diameter
*Diamètre du trou
*Lochdurchmesser
*Diámetro del agujero

Шайбы стопорные с внутренними зубьями
Internal lockwashers
Rondelles d'arrêt à denture intérieure
SIcherungsblech mit Innenverzahnung
Arandelas de fijación con dentado interior

№	mm		
	d*	D	t
00001-0026051-71	4	8,4	0,5
00001-0026052-70	5	9,4	0,6
00001-0026053-70	6	11,3	0,7
00001-0026055-70	8	14,3	0,8

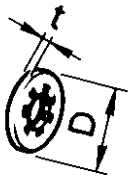

*Диаметр стержня
*Stem diameter
*Diamètre de la tige
*Schaftdurchmesser
*Diámetro del vástago

Шайбы стопорные эластичные с внутренними зубьями
Elastic internal lockwashers
Rondelles d'arrêt élastiques à denture intérieure
Elastischer Sicherungsblech mit Innenverzahnung
Arandelas elasticas de fijación con dentado interior

№	mm		
	d	D	t
00001-0025980-70	4	11	0,6
00001-0025981-71	5	18	0,8
00001-0025982-71	6	16	0,9
00001-0025983-71	8	16	0,9
00001-0025984-71	8	22	1,2
00001-0025990-71	6	14	0,7
00001-0025991-71	5	12	0,8
00001-0025995-71	6	18	1,0

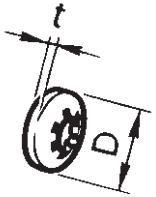

*Диаметр стержня
*Stem diameter
*Diamètre de la tige
*Schaftdurchmesser
*Diámetro del vástago

Шайба стопорная с наружными зубьями
External lockwasher
Rondelle d'arrêt à denture extérieure
Sicherungsblech mit Aussenverzahnung
Arandela de fijación con dentado exterior

№	d*, mm
00001-0006153-71	5
00001-0006154-71	6
00001-0006156-71	8

*Диаметр стержня
*Stem diameter
*Diamètre de la tige
*Schaftdurchmesser
*Diámetro del vástago

Шайбы стопорные
Lockwashers
Rondelles d'arrét
Sicherungsblech
Arandelas de fijación

№	d, mm
00001-0010879-76	7
00001-0010880-76	9

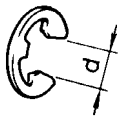

Кольца упорные эксцентрические
Eccentric retaining ring
Bague de butée excentrique
Anschlag-Exzenterring
Anillo de tope excentrico

Наружное
External
Extérieure
Außen
Exterior

№	d*, mm
00001-0010661-76	13
00001-0010664-76	16
00001-0010690-76	45

* Диаметр вала
* Shaft diameter
* Diamètre d'arbre
* Welledurchmesser
* Diámetro del eje

Внутреннее
Internal
Intérieure
Innen
Interior

№	d*, mm
00001-0010578-76	20
00001-0010605-76	52

* Диаметр отверстия
* Hole diameter
* Diamètre du trou
* Lochdurchmesser
* Diámetro del agujero

Заглушки чашечные
Cup stoppers
Obturateurs à cuvette
Schalenartige Verschlussstopfen
Obturador de taza

№	d, mm
00001-0043282-01	10
00001-0043288-01	22
00001-0043289-01	25
00001-0043299-01	40

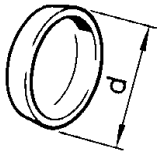

Скоба зажимная
Fastering clip
Etrier de fixation
Befestigungsbügel
Grapa de presion

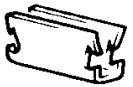

№	d, mm
00001-0041843-71	2,5

Кнопка
Button
Clip
Druckknöpf
Botón

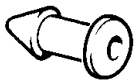

00001-0045664-80

Шпонки сегментные
Woodruff keys
Clavettes disques
Scheibenfedern
Chavetas de disco

№	b, mm
00001-0002059-20	5

Кольца уплотнительные
Sealing rings
Baque d'étanchété
Dichtungsringe
Anilos de empaquetadura

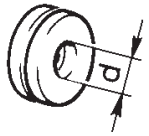

№	d, mm
00001-0003961-80	8
00001-0003963-80	12
00001-0003964-80	14

Скоба стопорная
Locking clip
Etrier d'arrêt
Sicherungsbügel
Grapa de fijación

№	d*, mm
00001-0010640-76	8

* Диаметр вала
* Shaft diameter
* Diamètre d'arbre
* Welledurchmesser
* Diámetro del eje

Скоба для винтов самонарезающих
Clip for self-tapping screws
Etrier pour vis taraudeuses
Bügel für Selbstschneidende Schrauben
Grapa para tornillos autorroscantes

00001-0041897-76

Скобы для проводов
Clips for wires
Etriers pour conducteurs
Kabelschelle
Grapas para cables

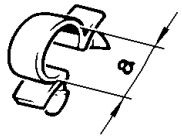

№	a, mm
00001-0045694-80	10,0
00001-0045696-80	12,5
00001-0045699-80	16,0
00001-0045701-80	20,0
00001-0045702-80	24,0

Прокладки
Gaskets
Joints
Dichtungen
Juntas

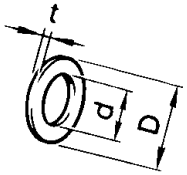

№	mm		
	d	D	t
00001-0002600-60	8,20	14	1,0
00001-0002824-60	14,2	20	1,0
00001-0002844-60	10,2	16	1,5

Держатель фланцевый
Flanced retainer
Support de bride
Flanschhalter
Sujetador de brida

00001-0041885-80

Хомуты ленточные облегченные
Lightened band clamps
Colliers à ruban allégés
Bandbügel in Leichtbauweise
Abrazaderas de cinta aligeradas

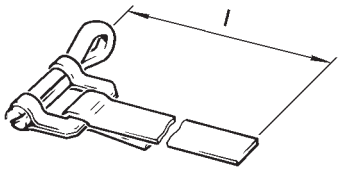

№	mm	
	d*	l
00001-0021700-90	16	138
00001-0021706-90	25	193

* Диаметр шланга
* Hose diameter
* Diamètre de tuyau flexible
* Schlauchdurchmesser
* Diámetro del manguera

Хомуты
Clamps
Colliers
Bandschelle
Abrazaderas

№	l, mm
100001-0045677-80	126,5

Заклепки
Rivets
Rivets
Niete
Remaches

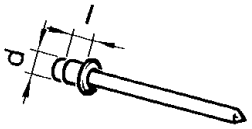

№	mm	
	d	l
00001-0028419-90	4	6

Предохранители
Fuses
Fusibles
Sicherungen
Fusibles

№	A*
00001-0008580-90	8
00001-0010489-90	16

* Ток, ампер
* Current, A
* Intensité, A
* Strom, A
* Corriente, A

Хомуты для резиновых шлангов
Clamps for rubber hoses
Colliers pour tuyaux en caoutchouc
Gummischlauch-Spannbügel
Abrazaderas para mangueras de goma

№	d, mm
00001-0001685-90	12,0
00001-0001687-90	15,5

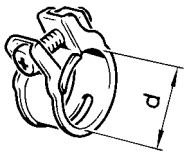

Лампы
Lamps
Ampoules
Lampen
Lamparas

00001-0008577-90	5W	
00001-0041481-90	21W	

(RUS) АРМАТУРА ЖГУТОВ ПРОВОДОВ
(GB) WIRE HARNESS ACCESSORIES
(F) ACCESSOIRES DES FAISCEAUX DE CABLES
(D) KABELSTRÄNGEZUBEHÖR
(E) GUARNICIONES DE MAZO DE CABLES

Уплотнитель
Seal
Joint d'étanchéité
Dichtungsprofil
Empaquetadura

21010-3724118-00

21030-3724128-10

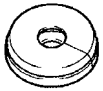

21030-3724197-00

21082-3724118-00

21010-3724118-00

Пластина
Plate
Plague
Platte
Placa

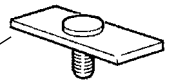

21230-3724315-00

Трубка защитная
Protective tube
Tube de protection
Schutzrohr
Tubo protector

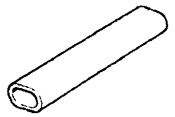

00001-0002499-80

Скоба
fastering
etrier
befestigungsbügel
grapa

№	a, mm
00001-0045694-80	10
00001-0045696-80	12
00001-0045698-80	14
00001-0045699-80	16
00001-0045701-80	20
00001-0045702-80	24

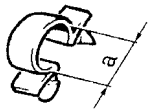

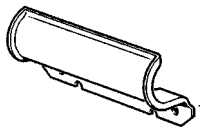

21210-3724402

21010-3724322-00

Хомут
Clamp
Collier
Bandschelle
Abrazadera

№	l, mm
21080-3401228-00	280
21100-3724321-00	102
21100-3724308-00	220
00001-0045679-80	75,5
00001-0045676-80	84,5
00001-0045677-80	126,5

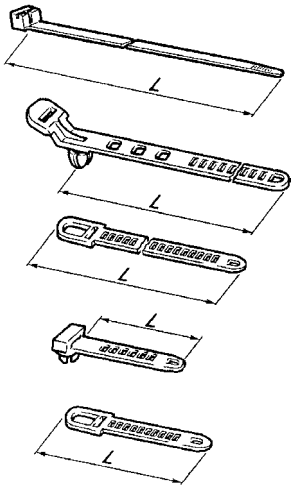

(RUS) САЛЬНИКИ
(GB) OIL SEALS
(F) GARNITURES D'ETANCHEITE
(D) DICHTRINGEN
(E) RETENES

Обозначение Designation Référence Bezeichnungen Designación	Размеры, мм Dimensions, mm Cotes, mm Maße, mm Dimensiones, mm	Эскиз Sketch Croquis Skizze Croquis	Место установки на автомобиле Where installed Emplacement sur la voiture Einbauort im PKW Instalatción en el automóvil	Кол-во Qty Q-té Stückzahl Cantidad
1	2	3	4	5
21010-1005034-01	D=56 d=40 B=7,5	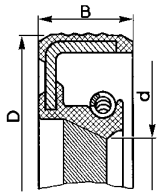	Передний конец коленчатого вала Crankshaft front end Bout avant du vilebrequin Kurbelwellenstumpf, vorn Extremo delantero del cigüeñal	1
21010-1005034-02	D=56 d=40 B=7,5	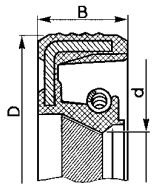		
21010-1005034-03	D=56 d=40 B=7	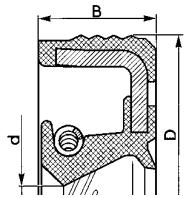		
21214-1005040-00	D=56 d=40 B=7	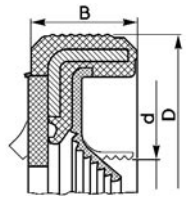		

1	2	3	4	5
21010-1005160-02	D=90 d=68 B=10	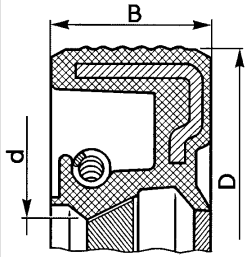	Задний конец коленчатого вала Crankshaft rear end Bout arrière du vilebrequin Kurbelwellenstumpf, hinten Extremo trasero del cigüeñal	1
21010-1005160-03	D=90 d=68 B=10	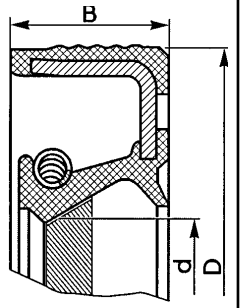		
2124-1005162-00	D=90 d=70 B=9	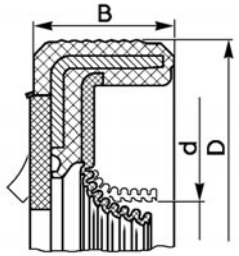		
21080-1307013-00	D=36,8 d=18,4 B=16,7	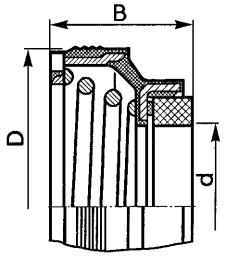	Насос водяной Water pump Pompe à eau Wasserpumpe Bomba de agua	1

1	2	3	4	5
21010-1307013-00 21010-1307013-01 21010-1307013-02 21010-1307013-03	D=36,6 d=17,5 B=20,3	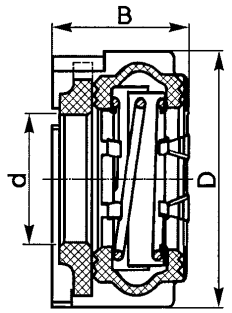	Насос водяной Water pump Pompe à eau Wasserpumpe Bomba de agua	1
21073-1307013-00	D=41 d=15,87 B=20,6	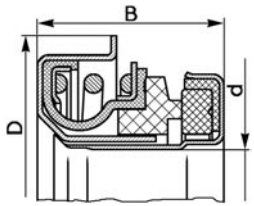		
21010-1701043-00	D=47 d=28 B=8	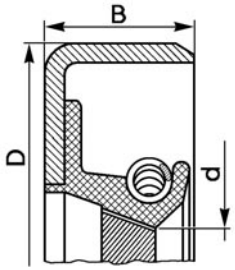	Вал первичный коробки передач Gearbox clutch shaft Arbre primaire de la boîte de vitesses Getriebe-Eingangswelle Arbol primario de la caja de cambios	1
21010-1701043-01	D=47 d=28 B=8	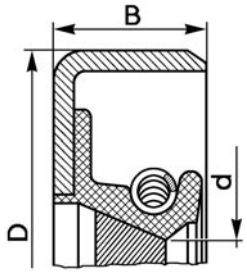		

1	2	3	4	5
21010-1701210-00	D=56 d=32 B=10	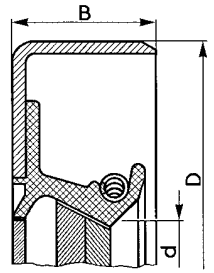	Вал вторичный коробки передач Gearbox mainshaft Arbre secondaire de la boîte de vitesses Hauptwelle Arbol secundario de la caja de cambios	1
21010-1701210-01	D=56 d=32 B=10	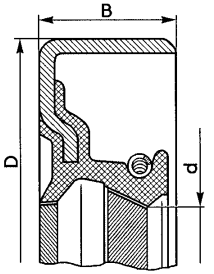		
21100-2301034-00 21100-2301034-01	D=57 d=33,6 B=9	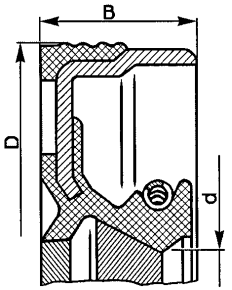	Полуось заднего моста правая Rear axle drive shaft, RH Demi-arbre D du pont AR Hinterachswelle re. Semieje del puente trasero der.	1
21100-2301035-00 21100-2301035-01	D=57 d=33,6 B=9	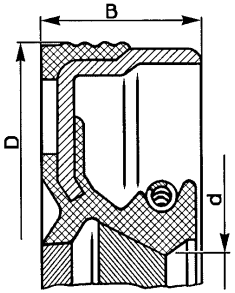	Полуось заднего моста левая Rear axle drive shaft, LH Demi-arbre G du pont AR Hinterachswelle li. Semieje del puente trasero izq.	

1	2	3	4	5
21213-2301034-00	D=57,15 d=40 B=9	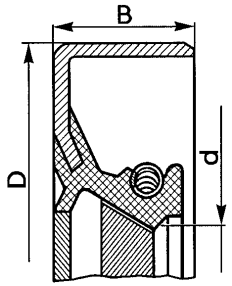	Корпус правого внутреннего шарнира (мост передний) Inboard CV-joint, RH (front axle) Corps du joint homocinétique intérieur D (train avant) Gahäuse vom rechten beweglichen Gelenk(Vorderachse) Cuerpo de la junta homocinética derecha(puente delantero)	1
21213-2303120-00	D=57,15 d=40 B=9	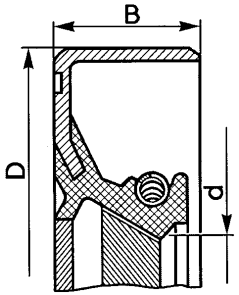		
21213-2301035-00	D=57,15 d=40 B=9	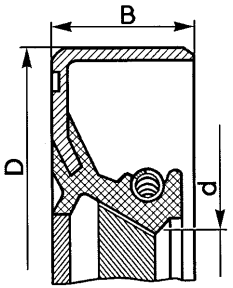	Корпус левого внутреннего шарнира (мост передний) Inboard CV-joint, LH (front axle) Corps du joint homocinétique intérieur G (train avant) Gahäuse vom linken beweglichen Gelenk(Vorderachse) Cuerpo de la junta homocinética izquierdo (puente delantero)	1
21213-2303121-00	D=57,15 d=40 B=9	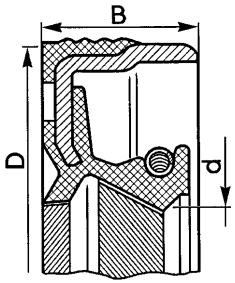		

1	2	3	4	5
21210-2302052-00	D=68 d=35,8 B=12	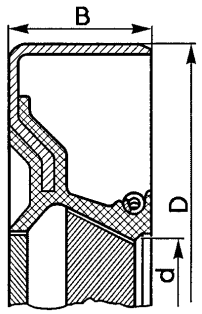	Вал привода заднего моста Transfer case output shaft to rear axle Arbre de transmission arrière Vorderachsantriebswelle Árbol de mando del puente trasero	1
			Шестерня ведущая главной передачи (мост передний) Final drive pinion (front axle) Pignon menant de rapport de couple conique (train avant) Achsantriebritzel (Vorderachse) Piñón conductor de la transmi-sión principal (puente delantero)	1
21210-2302052-01	D=68 d=35,8 B=12	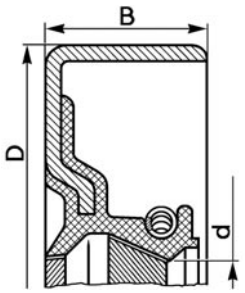	Вал привода заднего моста Transfer case output shaft to rear axle Arbre de transmission arrière Vorderachsantriebswelle Árbol de mando del puente trasero	1
			Шестерня ведущая главной передачи (мост передний) Final drive pinion (front axle) Pignon menant de rapport de couple conique (train avant) Achsantriebritzel (Vorderachse) Piñón conductor de la transmi-sión principal (puente delantero)	1
21230-1802216-00	D=68 d=35,8 B=12	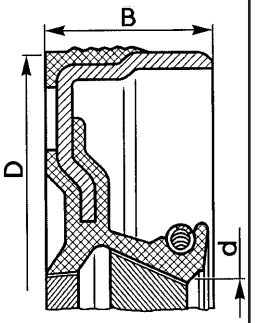	Шестерня ведущая главной передачи (мост передний) Final drive pinion (front axle) Pignon menant de rapport de couple conique (train avant) Achsantriebritzel (Vorderachse) Piñón conductor de la transmi	1

1	2	3	4	5
21010-2402052-01	D=68 d=35,8 B=12	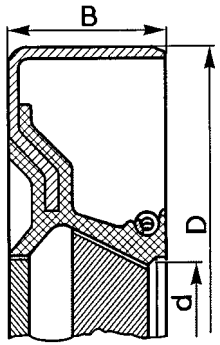	Вал ведущий коробки раздаточной Transfer case input shaft Arbre primaire de boîte de transfert Antriebswelle vom Verteilergetriebe Árbol motris de la caja de transferencia	1
			Вал привода переднего моста Transfer case output shaft to front axle Arbre de transmission avant Hinterachsantriebswelle Árbol de mando del puente delantero	1
21010-2402052-03	D=68 d=35,8 B=12	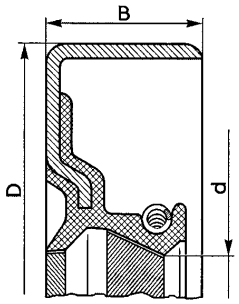	Вал привода переднего моста Transfer case output shaft to front axle Arbre de transmission avant Hinterachsantriebswelle Árbol de mando del puente delantero	1
			Шестерня ведущая главной передачи (мост задний) Final drive pinion (rear axle) Pignon d'entraînement du couple conique (train arrière) Achsantriebritzel (Hinterachse) Piñón conductor de la transmisión principal (puente trasero)	1

1	2	3	4	5
21230-1802120-00	D=68 d=35,8 B=12	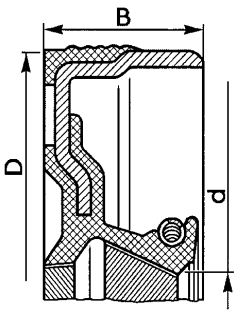	Шестерня ведущая главной передачи (мост задний) Final drive pinion (rear axle) Pignon d'entraînement du couple conique (train arrière) Achsantriebritzel (Hinterachse) Piñón conductor de la transmisión principal (puente trasero)	1
21210-3103038-00	D=73,15 d=56 B=10	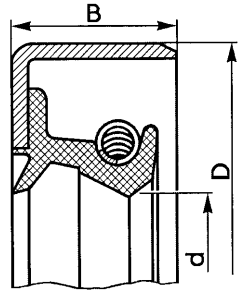	Ступицы передних колес Front wheel hubs Moyeux des roues avant Radnaben Cubos de las ruedas delanteras	4
21010-3401023-00	D=43 d=28 B=10	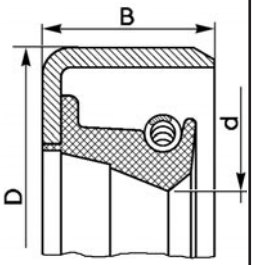	Вал сошки Pitman arm shaft Arbre de la bielle pendante Lenkstockhebelwelle Arbol del brazo de mando	1
21010-3401026-00	D=37 d=19 B=10	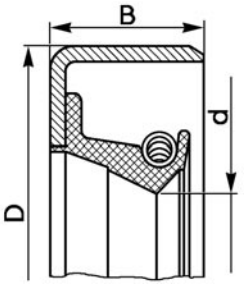	Вал рулевого механизма Steering mechanism shaft Arbre de direction Schnecke Arbol del mecanismo de dirección	1

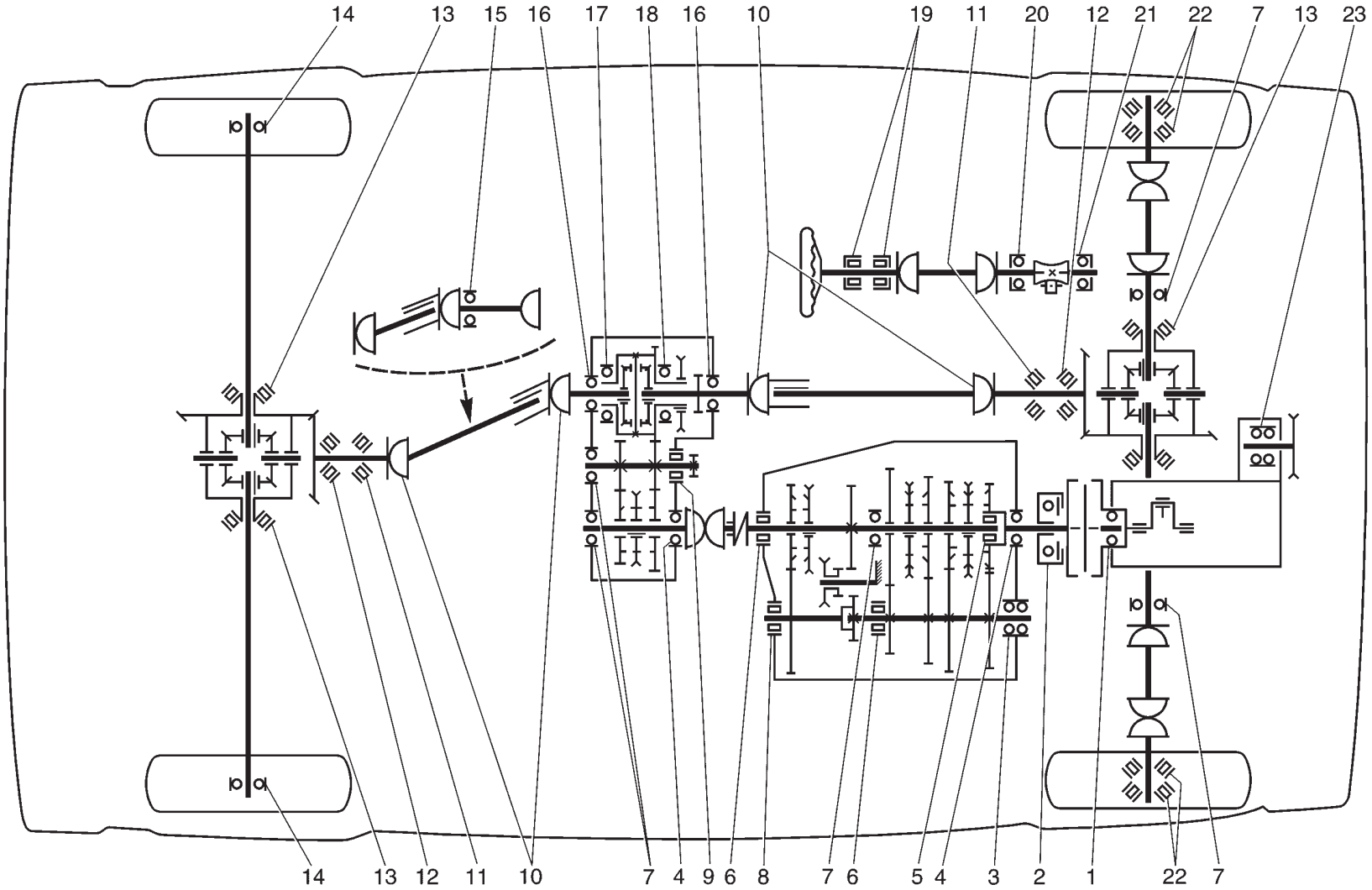

Схема расположения подшипников качения
Bearing Layout
Schéma d'emplacement des roulements
Anordnung der Wälzlager
Esquema de disposición de los cojinetes

(RUS) ПОДШИПНИКИ КАЧЕНИЯ
(GB) ANTIFRICTION BEARINGS
(F) ROULEMENTS
(D) WÄLZLAGER
(E) COJINETES DE CONTACTO RODANTE

№ по схеме Ref. No. in diagram Rep. sur schéma Nr. lt. Schema N.º en esquema	Обозначение ВАЗ / ГПЗ Designation VAZ / GPZ Référence VAZ / GPZ Bezeichnungen VAZ / GPZ Designatción VAZ / GPZ	Эскиз Sketch Croquis Skizze Croquis	Место установки на автомобиле Where installed Emplacement sur la voiture Einbauort im PKW Instalatción en el automóvil	Кол-во Qty Q-té Stückzahl Cantidad
1	2	3	4	5
2	21010-1601182-01 360708K3L19	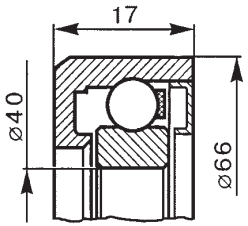	Муфта выключения сцепления Clutch release sleeve Manchon de débrayage Ausrückkupplung Manguito de embrague	1
	21010-1601182-03 360708K6L17	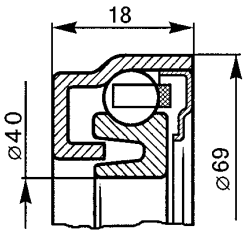		

1	2	3	4	5
3	21010-1701068-01 6-156704E1 21070-1701068-00 6-156704E2 21070-1701068-02 6-156704E2	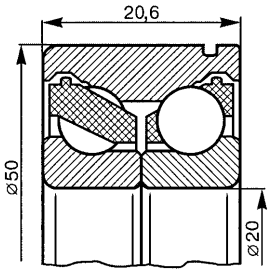	Вал промежуточный коробки передач (опора передняя) Gearbox countershaft (front support) Arbre intermédiaire de boîte de vitesses (palier avant) Vorgelegewelle (Lagerung vorne) Arbol intermediario de la caja de cambios	1
5	21010-1701108-00 464904E 21010-1701108-01 464904E . 21010-1701108-02 464904E 21010-1701108-04 464904E	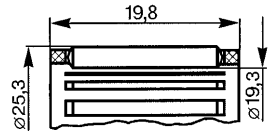	Вал вторичный коробки передач (опора передняя) Gearbox main shafts (front support) Arbres secondaire de boîte de vitesses (palier avant) Getriebe-Hauptwelle (vordere Lagerung) Arbol secundario de caja de cambios (apoyo delantero)	1
6	21070-1701073-00 6-92705АЕУШ1 21070-1701073-01 6-92705АЕУШ1 21070-1701073-02 6-92705АЕУШ1	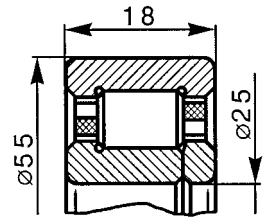	Валы промежуточный и вторичный коробки передач Gearbox countershaft and mainshaft Arbres intermédiaire et secondaire de boîte de vitesses Haupt- und Vorgelegewellen Arboles intermediario y secundario de la caja de cambios	2

1	2	3	4	5
4	21010-1701033-01 6-50706АЕ1УШ1 21010-1701033-02 6-50706АЕУШ1 21010-1701033-03 В6-50706АЕ2УШ1 21010-1701033-04 6-50706АЕУШ1 21070-1701033-00 6-50706ЕУШ1	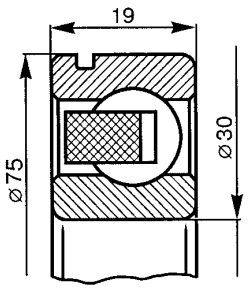	Вал первичный коробки передач Gearbox clutch shaf Arbre primaire de boîte de vitesses Eingangswelle Arbol primario de la caja de cambios	1
			Вал первичный раздаточной коробки Transfer case clutch shaft Arbre primaire de boîte de transfert Verteilergetriebe-Eingangswelle Arbol primario de la caja de transferencia	1
7	21070-1701190-01 В6-50306АКУШ1 21070-1701190-03 6-50306АК1УШ1 21070-1701190-04 В6-50306КУ2Ш1 21070-1701190-05 6-50306КУШ1 21070-1701190-06 6-50306АКУШ1 21070-1701190-07 6-50306АЕ5УШ1	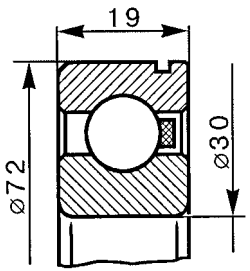	Вал вторичный коробки передач Gearbox mainshaft Arbre secondaire de boîte de vitesses Hauptwelle Arbol secundario de la caja de cambios	1
			Корпус внутреннего шарнира (мост передний) Inner joint body (front axle) Corps de joint homocinétique intérieur (train avant) Innengelenkgehäuse (Vorderachse) Cuerpo de la articulación interior (puente delantero)	2
			Валы первичный и промежуточный раздаточной коробки Transfer case clutch shaft and countershaft Arbres primaire et intermédiaire de boîte transfert Eingangs- und Vorgelegewellen Verteilergetriebe Arboles primario y secundario de la caja de transferencia	2
8	21080-1701031-01 В66-42205АЕМ1Ш1 21080-1701031-02 6-42205А1ЕУШ1 21080-1701031-03 6-42205А1Е1УШ1 21080-1701031-04 6-42205А1Е1УШ1	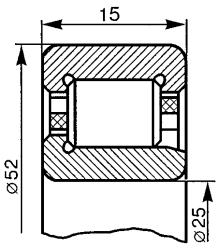	Блок шестерен пятой ступени 5th speed gear cluster Pignonnerie de 5-e 5-Gang-Zahnräder Bloque de engranajes de la 5 velocidad	1

1	2	3	4	5
9	21213-1802092-00 6-12507АЕУ 21213-1802092-01 6-12507Е1У 21213-1802092-02 В6-12507АЕМУШ	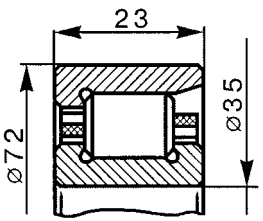	Вал промежуточный раздаточной коробки (опора передняя) Torque countershaft (front mounting) Arbre intermédiaire de boîte transfert (palier avant) Vorgelegewellen Verteilergetriebe (vordere Lagerung) Arbol secundario de caja de transferencia (apoyo delantero)	1
10	21211-2202025-00	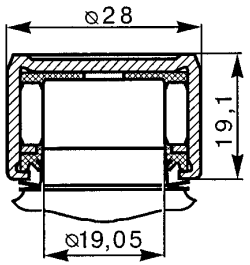	Шарниры карданные Universal joints Articulations à cardan Kardangelenke Atriculaciones del cardan	16
13	21010-2403036-00 6-7707У 21010-2403036-01 6-7707У 21010-2403036-02 6-7707У	D=62 d=33 B=16 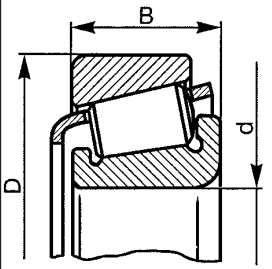	Коробка дифференциала переднего и заднего мостов Front and rear axel differential carrier Boîte de différenciel des trains avant et arrière Ausgleichgehäuse Vorder- und Hinterachse Caja diferencial de los puentes delantero y trasero	4
	21230-2303036-00 LM78349-LM783410A	D=62 d=35 B=16,7		

1	2	3	4	5
14	21210-2403080-00 6-180508АК2УL19 21210-2403080-01 В76-180508АК2С9Ш 21210-2403080-02 76-180508АУС9Ш	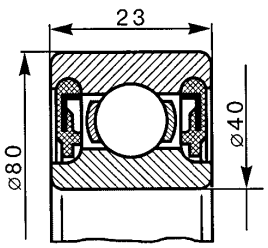	Полуось заднего моста Rear-axle shaft Demi-arbre de train arrière Achswelle hinten Palier del eje trasero	2
18	21213-1802168-00 В6-50209АК2Ш1 21213-1802168-01 6-50209АКУШ1 21213-1802168-02 6-50209АК2УШ1	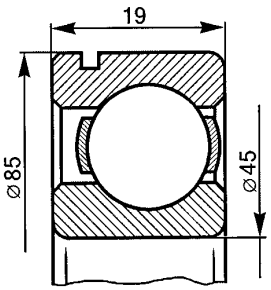	Коробка дифференциала раздаточной коробки (опора передняя) Transfer case differential carrier (front support) Boîtier de différentiel de boîte de transfert Differentialgehäuse (vordere Lagerung) Caja del diferencial de la caja de transferencia(apoyo delantero)	1
19	21050-3401120-00	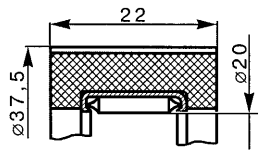	Вал рулевого механизма Steering mechanism shaft Arbre de direction Schnecke Arbol del mecanismo de dirección	2

1	2	3	4	5
23	21010-1307027-00 6-330902С17	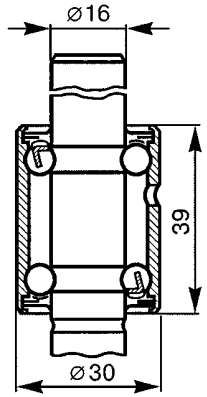	Насос водяной Water pump Pompe à eau Wasserpumpe Bomba de agua	1
	21010-1307027-01 6-330902EL19 21010-1307027-03 6-4224903EC30 21230-1307027-00 6-1HP16115EKC30 21230-1307027-01 6-1HP16115K1EL19	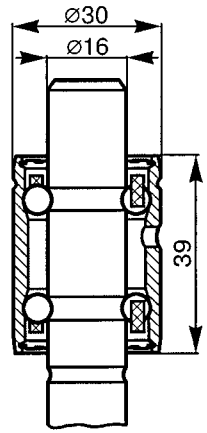		

1	2	3	4	5
1	21010-1701031-00 В6-180502К1УС9 21010-1701031-01 В6-180502Е1УС9 2101-1701031-02 В6-180502К1УС9Ш 2101-1701031-03 6-180502УС9Ш1	D=35 d=15 B=14 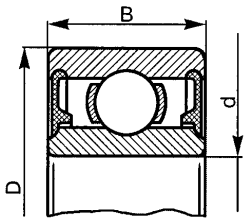 D=52 d=25 B=18	Вал первичный коробки передач (опора передняя) Gearbox clutch shaft (front support) Arbres primaire de boîte de vitesses (palier avant) Getriebe-Eingangsswelle (vordere Lagerung) Arbol primario de caja de cambios (apoyo delantero)	1
15	21050-2202094-00 В6-180505УС17Ш1 21050-2202094-01 6-180505У1С17Ш1 21050-2202094-02 В6-180505У2С17Ш1 21050-2202094-03 6-180505УС17Ш1 21050-2202094-04 6-180505У1С17Ш1		Опора вала карданного промежуточного заднего (только для 2131) Rear Propeller shaft support (for 2131 only) Palier de l'arbre de transmission intermédiaire arrière (seulement pour 2131) Lager der Zwischengelenkwelle, hinten (nur für 2131) Apoyo del árbol cardan intermedio trasero (solamente para 2131)	1
11	21010-2402025-00 6-7705У 21010-2402025-10 6-7705У	D=67 d=28 B=20.5 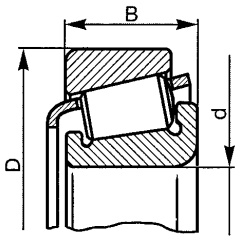 D=73 d=35 B=27	Шестерня ведущая переднего и заднего мостов (опора передняя) Front and rear axle drive pinion (front support) Pignon menant des trains avant et arrière (paler avant) Antriebsritzel Vorder- und Hinterachse (Lagerung vorn) Piñón conductor de los ejes delantero y trasero (apoyo delantero)	2
12	21010-2402041-00 6-7807У 21010-2402041-10 6-7807У		Шестерня ведущая переднего и заднего мостов (опора задняя) Front and rear axle drive pinon (rear support) Pignon menant de trains avant et arrière (palier arrière) Antriebsritzel Vorder- und Hinterachsen (hintere Lagerung) Piñón conductor de los puentes delantero y trasero (apoyo trasero)	2
22	21210-3103020-10 6-2007108А 21210-3103020-11 6-2007108А	D=68 d=40 B=19	Ступица переднего колеса Front wheel hub Moyeu de roue avant Vorderradnabe Cubo de la rueda delantera	4

1	2	3	4	5
16	21213-1802208-00 6-305Ш1 21213-1802208-01 6-305Ш1 21213-1802208-02 В6-305Ш1 21213-1802208-03 6-305КШ1 21213-1802208-04 6-305Е5Ш1	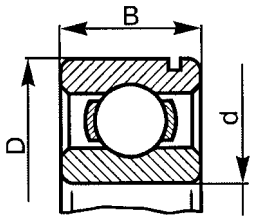 D=62 d=25 B=17		2
	21213-1802208-00 6-3205	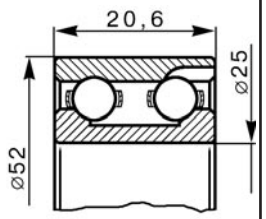 D=52 d=25 B=20,6	Коробка дифференциала раздаточной коробки (опора задняя) Torque converter differential carrier (rear mounting) Boîtier de différentiel de boîte de transfert (palier arrière) Differentialgehäuse (hintere Lagerung) Caja del diferencial de la caja de transferencia (apoyo trasero)	
17	21213-1802189-00 В6-209АШ1 21213-1802189-01 6-209А1УШ1 21213-1802189-02 6-209АУШ1	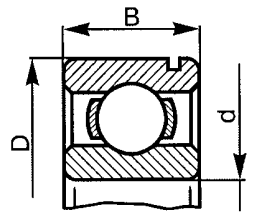 D=85 d=45 B=19		1

1	2	3	4	5
20	21010-3401122-00 996905-01 21010-3401122-01 996905-01 21010-3401122-02 996905-01 21010-3401129-00 996805-97 21010-3401129-01 996805E1-97 21010-3401129-02 996805E1-97 21010-3401129-03 996905E1-97	D=47 B=9 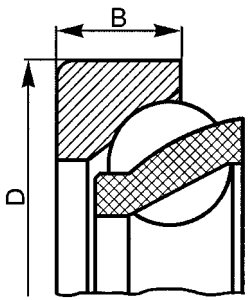 	Червяк рулевого механизма (опора верхняя) Steering mechanism warm (upper support) Vis sans fin de direction (palier supérieur) Lenkschnecke (obere Lagerung) Sinfin del mecanismo de dirección (apoyo superior)	1
21	21010-3401123-00 996805-01 21010-3401123-01 996805-01 2101-3401123-02 996805-01 21010-3401129-00 996805-97 21010-3401129-01 996805E1-97 21010-3401129-02 996805E1-97 21010-3401129-03 996805E1-97	D=50 B=16	Червяк рулевого механизма (опора нижняя) Steering mechanism warm (lower support) Vis sans fin de direction (palier inférieur) Lenkschnecke (untere Lagerung) Sinfin del mecanismo de dirección (apoyo inferior)	1

(RUS) НОМЕРНОЙ УКАЗАТЕЛЬ

(GB) LIST OF SPARE PARTS

(F) INDICATEUR NUMÉRIQUE

(D) NUMMERVERZEICHNIS

(E) INDICADOR NUMÉRICO

Ном.детали Part N.	Инд.илл. Index	п. It.
1	2	3
00001-0001586-01	A100	6
00001-0001685-90	A220	1
00001-0001685-90	A230	16
00001-0001685-90	B301	6
00001-0001687-90	A230	5
00001-0002059-20	A120	7
00001-0002570-60	D130	4
00001-0002600-60	A510	20
00001-0002697-50	A101	16
00001-0002699-50	A101	17
00001-0002800-60	D130	11
00001-0002824-60	A510	24
00001-0002844-60	A150	8
00001-0002844-60	C210	14
00001-0003763-01	B530	13
00001-0003961-80	A220	21
00001-0003961-80	A600	15
00001-0003963-80	C120	14
00001-0003964-80	A230	3
00001-0004445-11	E120	12
00001-0005164-70	A120	2
00001-0005164-70	A200	14
00001-0005164-70	A220	10
00001-0005164-70	A320	2
00001-0005164-70	A600	13
00001-0005164-70	B110	13
00001-0005164-70	B111	17
00001-0005164-70	B150	4
00001-0005164-70	B230	7
00001-0005164-70	B240	4
00001-0005164-70	B302	19
00001-0005164-70	B340	10
00001-0005164-70	B510	13
00001-0005164-70	B530	12
00001-0005164-70	C111	14
00001-0005164-70	C130	19
00001-0005164-70	C170	6
00001-0005164-70	C171	1
00001-0005164-70	C172	3
00001-0005164-70	D100	15
00001-0005164-70	K130	12
00001-0005164-70	M360	6
00001-0005164-71	B200	27
00001-0005166-70	A010	3
00001-0005166-70	A400	6
00001-0005166-70	A430	11
00001-0005166-70	A440	8
00001-0005166-70	B110	1
00001-0005166-70	B111	1
00001-0005166-70	B111	13
00001-0005166-70	B200	14
00001-0005166-70	B290	4
00001-0005166-70	B291	1
00001-0005166-70	B300	2
00001-0005166-70	B301	4
00001-0005166-70	B302	10
00001-0005166-70	B330	15
00001-0005166-70	B402	10
00001-0005166-70	B510	10
00001-0005166-70	C111	11
00001-0005166-70	C130	2
00001-0005166-70	D100	8
00001-0005166-70	D160	4
00001-0005166-70	D220	8
00001-0005166-70	D230	8
00001-0005166-70	D231	8
00001-0005166-70	D240	9
00001-0005166-70	K130	9
00001-0005166-70	M140	14
00001-0005166-70	M410	21
00001-0005166-70	M411	21
00001-0005168-70	A010	8
00001-0005168-70	A220	13
00001-0005168-70	B110	17
00001-0005168-70	B111	21
00001-0005168-70	B200	11
00001-0005168-70	B300	10
00001-0005168-70	B301	15
00001-0005168-70	B500	2
00001-0005168-70	B530	19
00001-0005168-70	B540	12
00001-0005168-70	D210	12
00001-0005168-70	D220	2
00001-0005168-70	D230	2
00001-0005168-70	D231	2
00001-0005168-70	D250	3
00001-0005168-70	D300	15
00001-0005168-70	M411	9
00001-0005168-70	M440	5
00001-0005170-70	A010	12
00001-0005170-70	B100	6
00001-0005170-70	B150	7
00001-0005170-70	B211	3
00001-0005170-70	B500	4
00001-0005170-70	B510	2
00001-0005170-70	D200	12
00001-0005170-70	D201	12
00001-0005170-70	D210	1
00001-0005170-70	D300	3
00001-0005170-70	D311	3
00001-0005171-71	M430	18
00001-0005171-71	M440	3
00001-0005174-70	D141	22
00001-0005192-01	E100	2
00001-0005193-01	M420	9
00001-0005194-01	A101	8
00001-0005194-01	A230	14
00001-0005194-01	D130	17
00001-0005194-01	E310	4
00001-0005194-01	M100	21
00001-0005196-01	A110	16
00001-0005196-01	A310	3
00001-0005196-01	A400	11
00001-0005196-01	A410	11
00001-0005196-01	A430	17
00001-0005196-01	A440	3
00001-0005196-01	B402	9
00001-0005196-01	C130	13
00001-0005196-01	C170	7
00001-0005196-01	D110	1
00001-0005196-01	D111	1
00001-0005196-01	K120	3
00001-0005196-01	M101	19
00001-0005196-01	M200	4
00001-0005200-01	B510	3
00001-0006153-71	K100	2
00001-0006154-71	E110	16
00001-0006154-71	K230	10
00001-0006154-71	M320	25
00001-0006154-71	M330	20
00001-0006156-71	K130	2
00001-0007259-11	A200	12
00001-0007259-11	B100	1
00001-0007259-11	E110	12
00001-0007259-11	E310	5
00001-0007259-11	Y100	13
00001-0007342-01	A310	7
00001-0007342-01	B110	22
00001-0007342-01	C170	8
00001-0007343-01	B100	9
00001-0007343-01	C230	13
00001-0007343-01	M200	6
00001-0007346-01	D120	13
00001-0007346-01	D150	1
00001-0007912-11	D141	2
00001-0007912-11	K300	17
00001-0007914-11	D210	3
00001-0007922-11	D150	6
00001-0007934-11	D120	14
00001-0007940-11	A200	5
00001-0007940-11	A201	8
00001-0008580-90	K330	9
00001-0009020-21	B150	5
00001-0009020-21	E110	15
00001-0009020-21	M121	16
00001-0009020-23	M100	22
00001-0009020-23	M110	14
00001-0009020-23	M111	11
00001-0009021-21	A110	24
00001-0009021-21	A220	15
00001-0009021-21	C130	17
00001-0009021-21	C170	5
00001-0009021-21	C171	5
00001-0009021-21	C172	2
00001-0009021-21	Y100	9
00001-0009022-21	A320	1
00001-0009022-21	A330	9
00001-0009022-21	A500	3
00001-0009022-21	E110	20
00001-0009022-21	M330	21
00001-0009022-21	M360	7
00001-0009024-21	A101	9
00001-0009024-21	A110	11
00001-0009024-21	A140	4
00001-0009024-21	A600	12
00001-0009024-21	M121	13
00001-0009024-21	M320	26
00001-0009028-21	A520	7
00001-0009028-21	C130	12
00001-0009030-21	A220	9
00001-0009030-21	A520	10
00001-0009032-21	B230	35
00001-0009032-21	E100	14
00001-0009776-11	C170	15
00001-0009776-11	C171	22
00001-0009776-11	C172	17
00001-0009776-11	M340	4
00001-0009778-21	D130	14
00001-0009778-21	K230	8
00001-0010489-90	K330	9
00001-0010578-76	B120	9
00001-0010605-76	B411	10
00001-0010640-76	C171	6
00001-0010640-76	C172	4
00001-0010661-76	B230	11
00001-0010664-76	B320	19
00001-0010664-76	M111	13
00001-0010690-76	B320	7
00001-0010879-76	B130	3
00001-0010880-76	B330	8

Ном.детали Part N.	Инд.илл. Index	п. It.
1	2	3
00001-0011953-70	A200	6
00001-0011953-70	A201	9
00001-0011954-70	C170	14
00001-0011954-70	C171	21
00001-0011954-70	C172	16
00001-0011954-70	M400	5
00001-0011974-73	A110	23
00001-0011977-73	A101	2
00001-0011977-73	A110	8
00001-0011977-73	A140	3
00001-0011977-73	A150	12
00001-0011977-73	A220	16
00001-0011977-73	A350	7
00001-0011977-73	A500	4
00001-0011977-73	A520	11
00001-0011977-73	A610	13
00001-0011980-73	A101	11
00001-0011980-73	A110	2
00001-0011980-73	A330	12
00001-0011980-73	A410	1
00001-0011980-73	A420	6
00001-0011980-73	A500	6
00001-0011980-73	A610	3
00001-0011980-73	A620	10
00001-0011980-73	A621	10
00001-0011980-73	A630	2
00001-0011980-73	A631	2
00001-0011980-73	K140	2
00001-0011981-73	A200	2
00001-0011981-73	A201	2
00001-0011983-73	A010	17
00001-0011983-73	K150	2
00001-0011987-70	B221	2
00001-0012347-21	D250	2
00001-0013070-21	D250	5
00001-0013438-21	B540	13
00001-0013438-30	D220	6
00001-0013438-30	D230	6
00001-0013438-30	D231	6
00001-0013438-33	B530	10
00001-0015000-21	B200	26
00001-0015000-21	B302	20
00001-0015000-21	B510	14
00001-0015002-21	A110	6
00001-0019444-01	A110	20
00001-0019475-00	A430	10

1	2	3
00001-0021643-11	D141	23
00001-0021647-11	A010	9
00001-0021647-11	A220	12
00001-0021647-11	B200	12
00001-0021647-11	B300	11
00001-0021647-11	B301	16
00001-0021647-11	B530	20
00001-0021647-11	D210	11
00001-0021647-11	D220	1
00001-0021647-11	D300	16
00001-0021647-21	D220	10
00001-0021647-21	D230	1
00001-0021647-21	D231	1
00001-0021647-21	D250	4
00001-0021647-21	K150	1
00001-0021700-90	A330	14
00001-0021700-90	A510	1
00001-0021700-90	B110	15
00001-0021700-90	B111	19
00001-0021700-90	C111	10
00001-0021706-90	A510	11
00001-0021706-90	A600	1
00001-0024301-21	B200	19
00001-0024307-21	A140	2
00001-0024308-21	A140	19
00001-0025550-20	A130	8
00001-0025741-11	D130	13
00001-0025742-11	C130	9
00001-0025742-11	D130	16
00001-0025742-11	M100	4
00001-0025742-11	M101	5
00001-0025745-11	D110	9
00001-0025745-11	D111	8
00001-0025745-11	D120	9
00001-0025748-11	D150	11
00001-0025748-11	D230	13
00001-0025748-11	D231	10
00001-0025748-11	D240	1
00001-0025749-21	B310	9
00001-0025749-21	B320	11
00001-0025749-21	B520	13
00001-0025749-21	B540	8
00001-0025749-21	D200	6
00001-0025980-70	M190	10
00001-0025980-73	M195	5
00001-0025981-71	K200	7
00001-0025981-71	K230	7
00001-0025982-71	M121	15
00001-0025982-71	M170	11

1	2	3
00001-0025982-71	M390	5
00001-0025982-71	M410	5
00001-0025982-71	M411	4
00001-0025983-71	M120	17
00001-0025983-71	M170	13
00001-0025983-71	M330	7
00001-0025983-71	M430	13
00001-0025983-71	M440	15
00001-0025984-71	B402	18
00001-0025984-71	M390	9
00001-0025984-71	M430	4
00001-0025984-71	M440	20
00001-0025990-70	M261	11
00001-0025990-70	Y100	10
00001-0025990-71	M260	12
00001-0025990-71	M340	5
00001-0025990-71	M340	5
00001-0025990-71	M410	16
00001-0025990-71	M411	16
00001-0025991-70	E100	11
00001-0025991-70	M170	5
00001-0025991-70	M430	20
00001-0025991-70	M440	21
00001-0025991-71	M190	18
00001-0025991-71	M195	1
00001-0025991-71	M320	16
00001-0025991-71	M330	16
00001-0025991-71	M360	1
00001-0025991-71	M370	1
00001-0025991-73	M161	15
00001-0025991-73	M190	15
00001-0025991-77	M151	10
00001-0025995-71	A230	18
00001-0025995-71	E300	6
00001-0025995-71	M200	16
00001-0025995-71	M370	7
00001-0026051-70	A200	16
00001-0026051-71	E120	11
00001-0026051-71	K110	2
00001-0026052-70	A230	1
00001-0026052-70	K300	2
00001-0026052-70	K330	6
00001-0026052-70	M130	11
00001-0026052-70	M320	9
00001-0026052-70	M330	11
00001-0026052-70	M390	14
00001-0026052-71	E220	4
00001-0026053-70	A211	8
00001-0026053-70	A212	30

1	2	3
00001-0026053-70	E300	8
00001-0026053-70	M130	18
00001-0026053-71	A210	26
00001-0026053-71	C120	1
00001-0026053-71	M121	14
00001-0026053-71	M180	14
00001-0026053-71	M200	11
00001-0026055-70	K300	7
00001-0026055-70	M120	7
00001-0026055-70	M130	7
00001-0026055-71	E120	7
00001-0026069-70	B210	2
00001-0026111-50	M150	7
00001-0026111-50	M190	6
00001-0026122-50	M100	23
00001-0026122-50	M150	16
00001-0026297-01	D300	14
00001-0026378-01	M400	4
00001-0026381-01	E100	20
00001-0026381-01	M160	16
00001-0026381-01	M410	2
00001-0026381-01	M411	2
00001-0026386-01	A220	14
00001-0026386-01	B100	14
00001-0026386-01	C230	14
00001-0026386-01	D110	5
00001-0026386-01	D120	10
00001-0026386-01	D210	13
00001-0026397-01	A330	10
00001-0026406-01	M110	12
00001-0026406-03	M100	19
00001-0026406-03	M111	9
00001-0026427-01	M200	8
00001-0026437-01	A600	14
00001-0026437-01	C200	4
00001-0026437-01	E100	15
00001-0026437-01	M360	8
00001-0026444-01	A200	13
00001-0026444-01	A210	2
00001-0026444-01	A211	17
00001-0026444-01	A212	2
00001-0026444-01	A220	8
00001-0026467-01	A010	20
00001-0026467-01	B300	1
00001-0026467-01	B301	3
00001-0026467-01	C111	20
00001-0026467-01	M100	27
00001-0026467-01	Y100	5
00001-0026469-01	D150	7

1	2	3
00001-0026470-01	B402	16
00001-0026470-01	M410	20
00001-0026470-01	M411	20
00001-0028419-90	M160	27
00001-0028419-90	M390	12
00001-0032718-01	K110	1
00001-0032739-01	M320	10
00001-0032739-01	M330	10
00001-0032739-01	M390	13
00001-0032740-01	E220	3
00001-0032740-11	M400	3
00001-0032742-01	K200	6
00001-0032760-01	M200	12
00001-0032760-01	M260	11
00001-0032760-01	M261	10
00001-0032762-01	M100	6
00001-0032762-01	M101	7
00001-0032762-01	M130	17
00001-0032762-01	M170	10
00001-0032762-01	M180	15
00001-0032764-01	A120	1
00001-0032766-01	E300	7
00001-0032799-11	M120	8
00001-0032992-01	E200	6
00001-0032992-01	M340	8
00001-0032992-01	M350	2
00001-0033037-11	B210	1
00001-0033037-11	M170	12
00001-0033091-05	C170	19
00001-0033112-01	D100	23
00001-0033112-07	M180	4
00001-0035166-11	A410	7
00001-0035166-21	A010	14
00001-0035167-21	B302	17
00001-0035168-30	A410	8
00001-0035173-21	B200	15
00001-0035175-11	M101	20
00001-0035325-21	B510	6
00001-0035326-21	B510	5
00001-0035328-21	B510	4
00001-0035408-11	A610	16
00001-0035408-21	A150	13
00001-0035408-21	A610	12
00001-0035409-21	B230	16
00001-0035410-21	A101	4
00001-0035412-21	A101	4
00001-0035412-21	A610	12
00001-0035433-21	A620	11
00001-0035433-21	A621	11

Ном.детали Part N.	Инд.илл. Index	п. It.
1	2	3
00001-0035433-21	B302	9
00001-0035434-21	A420	4
00001-0035434-21	B200	21
00001-0035435-21	A400	4
00001-0035435-21	A610	4
00001-0035435-21	B302	14
00001-0035435-21	B510	20
00001-0035436-21	A110	3
00001-0035437-21	A110	15
00001-0035437-21	A620	13
00001-0035437-21	A621	13
00001-0035437-21	B302	22
00001-0035439-21	B302	4
00001-0035461-21	A620	5
00001-0035461-21	A621	5
00001-0035466-21	B200	10
00001-0037463-30	A620	7
00001-0037463-30	A621	7
00001-0038200-21	C130	8
00001-0038240-11	B540	16
00001-0038241-11	A510	15
00001-0038241-11	C200	5
00001-0038241-11	C210	11
00001-0038241-21	C230	1
00001-0038242-21	B520	17
00001-0038246-11	A210	1
00001-0038246-11	A211	16
00001-0038246-11	A212	1
00001-0038246-11	C200	6
00001-0038256-21	C130	14
00001-0038258-21	B140	4
00001-0038258-21	B141	1
00001-0038258-21	K120	4
00001-0038258-21	Y100	4
00001-0038268-11	B110	10
00001-0038318-01	E100	6
00001-0038318-01	E110	1
00001-0038318-01	E300	14
00001-0038318-01	K100	3
00001-0038318-01	K200	12
00001-0038318-01	K230	9
00001-0038318-01	K310	6
00001-0038318-01	K330	10
00001-0038318-01	M350	15
00001-0038321-01	A201	16
00001-0038321-01	A210	3
00001-0038321-01	A211	14
00001-0038321-01	A212	3
00001-0038321-01	A300	3
00001-0038321-01	A430	9
00001-0038321-01	B230	28
00001-0038321-01	E100	16
00001-0038321-01	K330	2
00001-0038321-01	M190	4
00001-0038321-01	M390	6
00001-0038321-01	M410	7
00001-0038321-01	M411	6
00001-0038322-01	C111	4
00001-0038331-21	M190	2
00001-0038331-21	M340	3
00001-0038360-21	M390	29
00001-0038364-21	E110	10
00001-0040441-71	B310	15
00001-0040441-71	D400	11
00001-0040634-01	M350	9
00001-0040893-01	E110	14
00001-0041843-71	E100	5
00001-0041843-71	M140	1
00001-0041843-71	M140	1
00001-0041843-71	M160	1
00001-0041843-71	M161	3
00001-0041885-80	M190	13
00001-0041897-71	B230	3
00001-0041897-71	B330	7
00001-0041897-71	M150	2
00001-0041897-71	M151	3
00001-0041897-76	K200	5
00001-0041897-76	M160	20
00001-0041897-76	M161	12
00001-0041897-76	M170	2
00001-0041897-76	M190	5
00001-0041897-76	M195	2
00001-0041950-76	E110	8
00001-0041950-76	K210	2
00001-0042339-30	B320	18
00001-0042343-30	A100	7
00001-0042348-30	B221	5
00001-0043241-11	D141	13
00001-0043253-01	A110	25
00001-0043282-01	A120	9
00001-0043288-01	A140	21
00001-0043289-01	A100	3
00001-0043299-01	A100	2
00001-0043299-01	A420	3
00001-0045664-80	M150	14
00001-0045677-80	B301	1
00001-0045677-80	C111	22
00001-0045677-80	D100	6
00001-0045677-80	K210	6
00001-0045677-80	K300	13
00001-0045694-80	A430	3
00001-0045694-80	M330	13
00001-0045696-80	M390	22
00001-0045699-80	M390	22
00001-0045701-80	A320	5
00001-0045702-80	A230	4
00001-0045702-80	C111	5
00001-0047781-01	M340	14
00001-0051861-01	E100	19
00001-0051861-01	M160	28
00001-0051861-01	M410	1
00001-0051861-01	M411	1
00001-0051870-01	M410	23
00001-0051870-01	M411	23
00001-0051873-01	M410	17
00001-0051873-01	M411	17
00001-0055404-21	B211	4
00001-0055404-21	D210	6
00001-0055405-21	B500	8
00001-0055407-21	A010	13
00001-0055407-21	B150	8
00001-0055409-31	D311	5
00001-0055410-21	D311	2
00001-0055412-21	D300	23
00001-0055413-21	B400	4
00001-0055413-21	B401	4
00001-0055413-21	B402	6
00001-0055413-21	B410	8
00001-0055414-21	B150	10
00001-0055414-21	D300	10
00001-0055421-21	D310	8
00001-0055422-21	B100	17
00001-0055422-21	D300	4
00001-0058962-11	A101	1
00001-0058962-11	A110	7
00001-0058962-11	A150	11
00001-0058962-11	A230	15
00001-0058962-11	A230	19
00001-0058962-11	A610	14
00001-0058962-11	B110	12
00001-0058962-11	B111	16
00001-0058962-11	B200	28
00001-0058962-11	B230	6
00001-0058962-11	B302	18
00001-0058962-11	B510	12
00001-0058962-11	C111	13
00001-0058962-11	C120	2
00001-0058962-11	C130	20
00001-0058962-11	C171	2
00001-0058962-11	E300	5
00001-0058962-11	K130	11
00001-0058962-11	M200	15
00001-0058962-11	M370	6
00001-0058962-11	M410	6
00001-0058962-11	M411	5
00001-0058964-11	M320	15
00001-0058964-11	M330	17
00001-0058964-11	M360	2
00001-0058964-11	M370	2
00001-0058964-11	M430	21
00001-0058964-11	M440	22
00001-0059705-21	K150	10
00001-0059705-21	M440	6
00001-0059707-21	A150	5
00001-0059707-21	B500	1
00001-0059707-21	M411	8
00001-0059707-30	C200	2
00001-0059709-21	K150	6
00001-0059713-21	A010	18
00001-0060426-31	D100	11
00001-0060430-21	A630	3
00001-0060430-21	A631	3
00001-0060431-21	K140	3
00001-0060431-21	M130	8
00001-0060433-21	A200	1
00001-0060433-21	A201	1
00001-0060433-21	B402	19
00001-0060434-20	M200	5
00001-0060434-21	M120	16
00001-0060434-21	M410	22
00001-0060434-21	M411	22
00001-0060434-21	M430	12
00001-0060434-21	M440	14
00001-0060436-21	A100	11
00001-0060436-21	A400	8
00001-0060436-21	B510	11
00001-0060436-21	K150	8
00001-0060438-21	A400	5
00001-0060438-21	A430	15
00001-0060438-21	A630	9
00001-0060439-21	A610	6
00001-0060439-21	D160	6
00001-0060440-30	D220	9
00001-0060440-30	D240	10
00001-0060441-30	A101	10
00001-0060441-30	K140	5
00001-0060442-21	B111	14
00001-0060448-21	A440	2
00001-0060450-21	A500	12
00001-0060451-21	A610	6
00001-0060454-21	A500	7
00001-0061008-11	A010	2
00001-0061008-11	A110	1
00001-0061008-11	A140	22
00001-0061008-11	A400	10
00001-0061008-11	A410	2
00001-0061008-11	A420	5
00001-0061008-11	A430	12
00001-0061008-11	A440	9
00001-0061008-11	A610	2
00001-0061008-11	A620	9
00001-0061008-11	A621	9
00001-0061008-11	A630	8
00001-0061008-11	B110	2
00001-0061008-11	B111	2
00001-0061008-11	B200	13
00001-0061008-11	B290	3
00001-0061008-11	B291	2
00001-0061008-11	B300	3
00001-0061008-11	B301	5
00001-0061008-11	B302	11
00001-0061008-11	B330	14
00001-0061008-11	B402	11
00001-0061008-11	B510	21
00001-0061008-11	C111	12
00001-0061008-11	C130	3
00001-0061008-11	C171	18
00001-0061008-11	D100	25
00001-0061008-11	D160	5
00001-0061008-11	D220	15
00001-0061008-11	K130	1
00001-0061008-11	K140	4
00001-0061008-11	K300	8
00001-0061008-11	M140	15
00001-0061008-11	M430	3
00001-0061008-11	M440	13
00001-0061008-21	A330	13
00001-0061008-21	D100	7
00001-0061008-21	D220	7
00001-0061008-21	D230	7
00001-0061008-21	D231	7
00001-0061008-21	D240	8

Ном.детали Part N.	Инд.илл. Index	п. It.
1	2	3
00001-0061015-11	B221	3
00001-0061015-11	B500	3
00001-0061015-11	B510	1
00001-0061015-11	D200	2
00001-0061015-11	D201	2
00001-0061015-11	D210	2
00001-0061015-11	D300	2
00001-0061015-21	D120	4
00001-0061023-11	B110	21
00001-0061023-11	C170	12
00001-0061023-11	C171	19
00001-0061023-11	C172	14
00001-0061023-11	M330	8
00001-0061036-11	B100	5
00001-0061038-17	E300	1
00001-0061041-11	B400	1
00001-0061041-11	B401	1
00001-0061041-11	B402	3
00001-0061041-11	D110	2
00001-0061041-11	D111	2
00001-0061041-11	M101	18
00001-0061050-11	D300	9
00001-0061050-11	D310	3
00001-0061051-11	B400	3
00001-0061051-11	B401	3
00001-0061051-11	B402	5
00001-0061051-11	B410	6
00001-0061096-11	A510	19
00001-0061427-21	D200	5
00001-0061427-21	D201	5
00001-0076690-01	E100	3
00001-0076690-01	M190	11
00001-0076690-01	M195	4
00001-0076691-01	M150	15
00001-0076691-01	M390	21
00001-0076691-07	M195	15
00001-0076700-01	E100	12
00001-0076700-01	K220	3
00001-0076700-01	K300	1
00001-0076701-01	M195	3
00001-0076701-01	M420	10
00001-0076702-01	M420	13
00001-0076705-01	M160	15
00001-0076705-07	M150	12
00001-0076705-07	M160	10
00001-0076705-07	M190	14

1	2	3
00001-0076710-01	A230	2
00001-0076710-01	A600	10
00001-0076710-01	K330	5
00001-0076710-01	M170	6
00001-0076711-01	D100	22
00001-0076711-01	M130	12
00001-0076711-01	M161	13
00001-0076711-01	M190	17
00001-0076711-01	M195	11
00001-0076711-01	M430	5
00001-0076711-01	M440	19
00001-0076712-07	M160	3
00001-0076713-01	K200	4
00001-0076717-07	M160	6
00001-0076717-07	M190	16
00001-0076787-01	K300	3
00001-0076787-03	M161	17
00001-0076788-03	M160	25
00001-0076788-06	M100	24
00001-0076788-07	K220	8
00001-0076788-07	K220	8
00001-0076788-07	M160	21
00001-0076790-01	K230	5
00001-0076790-01	M150	22
00001-0076790-01	M180	19
00001-0076790-07	M151	1
00001-0076790-07	M161	7
00001-0076792-03	M151	14
00001-0076793-06	M151	17
00001-0076793-07	M161	21
00001-0076796-07	M180	10
00001-0076797-01	K200	3
00001-0076797-01	M100	10
00001-0076797-01	M101	10
00001-0076797-07	C170	18
00001-0076797-07	M130	20
00001-0076804-01	M150	23
00001-0076804-01	M151	24
00001-0076806-01	K200	15
00001-0076806-06	M170	1
00001-0076808-01	B230	1
00001-0076808-01	B330	6
00001-0076808-01	M161	8
00001-0076808-01	M190	7
00001-0076809-01	M150	1
00001-0076809-01	M151	2
00001-0076820-01	M120	4
00001-0076899-01	M180	8
00002-0204136-01	A410	12

1	2	3
00002-0204136-01	C171	17
00002-0204136-01	M161	5
00002-0376749-01	D110	8
00002-0376749-01	D111	7
00002-0376749-01	D120	7
00002-0491283-10	D300	5
11110-1302060-00	A600	5
11110-1700022-00	B150	1
11110-2215034-00	B410	2
11110-2215034-00	B411	2
11110-2215084-00	B421	5
11110-2215088-00	B410	3
11110-2215088-00	B411	14
11110-3722000-00	K330	8
11180-1104410-00	A220	5
11180-3101301-00	D410	1
11180-3101302-00	D410	3
11180-3101303-00	D410	3
11180-3101304-00	D410	3
11180-3101306-00	D410	3
11180-3101307-00	D410	3
11180-3101308-00	D410	3
11180-3101309-00	D410	3
11180-3101310-00	D410	3
11180-3101311-00	D410	3
11180-3101312-00	D410	3
11180-3101313-00	D410	3
11180-3850010-00	A430	4
11180-3850010-00	A430	16
11180-8212060-00	M400	2
21010-1000102-01	A120	17
21010-1000102-11	A120	17
21010-1000102-12	A120	17
21010-1000102-13	A120	17
21010-1000102-14	A120	17
21010-1000102-15	A120	17
21010-1000102-40	A120	17
21010-1000102-41	A120	17
21010-1000102-42	A120	17
21010-1000102-43	A120	17
21010-1000102-44	A120	17
21010-1000102-45	A120	17
21010-1000104-10	A130	4
21010-1000104-11	A130	4
21010-1000104-12	A130	4
21010-1000104-13	A130	4
21010-1000104-14	A130	4
21010-1000104-15	A130	4
21010-1000104-40	A130	4

1	2	3
21010-1000104-41	A130	4
21010-1000104-42	A130	4
21010-1000104-43	A130	4
21010-1000104-44	A130	4
21010-1000104-45	A130	4
21010-1001075-00	A010	10
21010-1001076-00	A010	11
21010-1001101-00	A010	15
21010-1002040-00	A100	8
21010-1002042-00	A100	9
21010-1002064-00	A110	12
21010-1003017-00	A140	6
21010-1003270-00	A101	14
21010-1003275-00	A101	3
21010-1003276-00	A101	13
21010-1005034-01	A110	10
21010-1005034-02	A110	10
21010-1005034-03	A110	10
21010-1005126-00	A120	14
21010-1005127-00	A120	15
21010-1005128-00	A120	16
21010-1005153-00	A110	19
21010-1005155-10	A110	17
21010-1005160-02	A110	18
21010-1005160-03	A110	18
21010-1005183-00	A120	11
21010-1005183-01	A120	11
21010-1006016-00	A150	19
21010-1006018-00	A140	5
21010-1006018-00	A500	5
21010-1006021-00	A150	3
21010-1006022-00	A150	4
21010-1006050-00	A100	4
21010-1006082-00	A150	6
21010-1006098-00	A150	18
21010-1007010-00	A140	14
21010-1007012-01	A140	11
21010-1007020-00	A140	10
21010-1007021-00	A140	17
21010-1007022-00	A140	29
21010-1007023-00	A140	28
21010-1007025-00	A140	9
21010-1007028-00	A140	8
21010-1007032-20	A140	16
21010-1007032-22	A140	16
21010-1007033-20	A140	12
21010-1007033-22	A140	12
21010-1007035-00	A140	13
21010-1009055-00	A510	18

1	2	3
21010-1009070-00	A110	13
21010-1009140-00	A510	17
21010-1009146-00	A510	16
21010-1011015-00	A520	1
21010-1011021-00	A500	11
21010-1011032-00	A520	9
21010-1011040-00	A520	8
21010-1011052-00	A520	2
21010-1011058-00	A520	4
21010-1011060-00	A520	5
21010-1011090-00	A520	3
21010-1011229-00	A500	10
21010-1011240-00	A500	2
21010-1011240-01	A500	2
21010-1011241-01	A500	8
21010-1012150-00	A510	27
21010-1014205-00	A510	14
21010-1014214-00	A510	10
21010-1014215-10	A510	25
21010-1014218-00	A510	21
21010-1014230-00	A610	17
21010-1108014-10	A310	9
21010-1108122-00	K310	8
21010-1108124-00	M200	21
21010-1203031-00	A440	4
21010-1302060-00	A600	20
21010-1302065-00	A600	16
21010-1303017-00	A610	5
21010-1303042-00	A610	11
21010-1305026-00	A610	10
21010-1306010-02	A610	24
21010-1307013-00	A620	3
21010-1307013-01	A620	3
21010-1307013-02	A620	3
21010-1307013-03	A620	3
21010-1307015-00	A620	12
21010-1307015-00	A621	12
21010-1307024-01	A620	8
21010-1307024-01	A621	8
21010-1307027-00	A620	6
21010-1307027-01	A620	6
21010-1307027-03	A620	6
21010-1307045-00	A620	4
21010-1307045-00	A621	4
21010-1307046-00	A620	14
21010-1308024-00	A630	1
21010-1308024-00	A631	1
21010-1311067-00	A600	7
21010-1601015-00	B150	6

Ном.детали Part N.	Инд.илл. Index	п. It.
1	2	3
21010-1601120-00	B150	3
21010-1601180-00	B140	5
21010-1601182-01	B140	6
21010-1601182-03	B140	6
21010-1601185-00	B140	8
21010-1601188-00	B140	7
21010-1601200-00	B110	19
21010-1601200-00	B111	23
21010-1601211-00	B110	23
21010-1601211-00	B111	24
21010-1601215-00	B110	18
21010-1601215-00	B111	22
21010-1602048-00	B100	16
21010-1602069-00	B100	13
21010-1602072-00	B100	12
21010-1602094-00	B100	11
21010-1602100-00	B100	2
21010-1602102-00	B100	3
21010-1602155-00	B110	24
21010-1602155-00	M110	16
21010-1602157-01	B110	9
21010-1602510-00	B110	8
21010-1602511-00	B130	5
21010-1602516-00	B120	6
21010-1602516-00	B130	6
21010-1602518-00	B130	7
21010-1602520-00	B130	8
21010-1602521-00	B130	9
21010-1602524-00	B110	20
21010-1602546-00	B120	8
21010-1602550-00	B120	7
21010-1602560-00	B110	14
21010-1602560-00	B111	18
21010-1602590-00	B110	6
21010-1602590-00	B111	7
21010-1602591-00	B130	2
21010-1602591-01	C150	9
21010-1602591-01	C210	6
21010-1602592-00	B130	1
21010-1602592-00	C150	10
21010-1602592-00	C210	5
21010-1602596-00	B110	7
21010-1602596-00	B111	8
21010-1602617-00	C140	1
21010-1602618-00	B120	4
21010-1602618-00	C140	2
21010-1602620-00	B120	5
21010-1700020-00	B302	21
21010-1700020-00	B510	22
21010-1701017-00	B200	17
21010-1701017-00	B302	25
21010-1701018-03	B200	6
21010-1701031-00	A120	10
21010-1701031-01	A120	10
21010-1701031-02	A120	10
21010-1701031-03	A120	10
21010-1701033-01	B210	6
21010-1701033-01	B310	4
21010-1701033-02	B210	6
21010-1701033-02	B310	4
21010-1701033-03	B210	6
21010-1701033-03	B310	4
21010-1701033-04	B210	6
21010-1701033-04	B310	4
21010-1701034-00	B210	7
21010-1701034-01	B210	7
21010-1701035-00	B210	10
21010-1701035-00	B520	4
21010-1701036-00	B200	8
21010-1701037-00	B210	8
21010-1701037-00	B520	5
21010-1701042-00	B200	9
21010-1701043-00	B210	9
21010-1701043-01	B210	9
21010-1701067-00	B211	5
21010-1701068-01	B211	1
21010-1701069-00	B211	2
21010-1701069-01	B211	2
21010-1701108-01	B210	12
21010-1701108-02	B210	12
21010-1701108-04	B210	12
21010-1701113-00	B220	14
21010-1701113-00	B310	19
21010-1701115-00	B220	5
21010-1701116-00	B220	8
21010-1701117-00	B220	6
21010-1701119-00	B220	7
21010-1701119-00	B310	1
21010-1701127-00	B220	10
21010-1701131-00	B220	9
21010-1701142-00	B220	11
21010-1701164-00	B220	2
21010-1701168-00	B220	1
21010-1701169-00	B220	4
21010-1701170-00	B220	3
21010-1701192-00	B310	17
21010-1701192-01	B210	4
21010-1701192-01	B310	17
21010-1701192-01	B520	2
21010-1701202-00	B200	16
21010-1701210-00	B210	17
21010-1701210-01	B210	17
21010-1701244-00	B210	21
21010-1701245-00	B210	20
21010-1702024-00	B240	3
21010-1702028-00	B240	5
21010-1702028-00	B340	11
21010-1702077-00	B240	10
21010-1702077-00	B340	7
21010-1702084-10	B240	8
21010-1702086-00	B240	1
21010-1702086-00	B340	13
21010-1702087-00	B240	2
21010-1702090-00	B200	4
21010-1702091-03	B200	2
21010-1702107-00	B240	12
21010-1702108-00	B240	13
21010-1702109-00	B240	7
21010-1702177-03	B200	20
21010-1703095-00	B230	12
21010-1703096-00	B230	4
21010-1703099-00	B230	5
21010-1703100-01	B230	2
21010-1703101-00	B230	19
21010-1703106-00	B230	22
21010-1703107-00	B230	23
21010-1703109-00	B230	24
21010-1703111-00	B230	25
21010-2201100-10	B320	13
21010-2201100-10	B520	11
21010-2201100-10	B540	6
21010-2201106-01	B310	8
21010-2201106-01	B320	12
21010-2201106-01	B520	12
21010-2201106-01	B540	7
21010-2201107-00	B400	6
21010-2201107-00	B402	7
21010-2202080-00	B411	8
21010-2202103-00	B411	12
21010-220210400	B402	15
21010-2202106-00	B402	14
21010-2202110-00	B420	9
21010-2202115-00	B420	8
21010-2202120-00	B410	5
21010-2202120-02	B410	5
21010-2401050-01	B530	3
21010-2402015-11	B540	10
21010-2402024-00	B520	7
21010-2402024-00	B540	1
21010-2402024-10	B520	7
21010-2402024-10	B540	1
21010-2402025-00	B520	9
21010-2402025-00	B540	3
21010-2402025-10	B520	9
21010-2402025-10	B540	3
21010-2402029-01	B520	15
21010-2402029-01	B540	9
21010-2402041-00	B520	8
21010-2402041-00	B540	2
21010-2402041-10	B520	8
21010-2402041-10	B540	2
21010-2402052-01	B310	6
21010-2402052-01	B320	14
21010-2402052-03	B320	14
21010-2402052-03	B540	5
21010-2402075-00	B520	14
21010-2402075-00	B540	4
21010-2402080-00	B520	6
21010-2402080-00	B540	14
21010-2402081-00	B520	6
21010-2402081-00	B540	14
21010-2402082-00	B520	6
21010-2402082-00	B540	14
21010-2402083-00	B520	6
21010-2402083-00	B540	14
21010-2402084-00	B520	6
21010-2402084-00	B540	14
21010-2402085-00	B520	6
21010-2402085-00	B540	14
21010-2402086-00	B520	6
21010-2402086-00	B540	14
21010-2402087-00	B520	6
21010-2402087-00	B540	14
21010-2402088-00	B520	6
21010-2402088-00	B540	14
21010-2402089-00	B520	6
21010-2402089-00	B540	14
21010-2402090-00	B520	6
21010-2402090-00	B540	14
21010-2402091-00	B520	6
21010-2402091-00	B540	14
21010-2402092-00	B520	6
21010-2402092-00	B540	14
21010-2402093-00	B520	6
21010-2402093-00	B540	14
21010-2402096-00	B520	6
21010-2402096-00	B540	14
21010-2402101-10	B540	11
21010-2403018-00	B550	3
21010-2403021-00	B550	4
21010-2403036-00	B550	1
21010-2403036-01	B550	1
21010-2403036-02	B550	1
21010-2403055-00	B550	5
21010-2403055-01	B320	22
21010-2403060-00	B550	7
21010-2403064-00	B540	19
21010-2403065-00	B520	19
21010-2403065-00	B540	18
21010-2403066-00	B520	18
21010-2403066-00	B540	17
21010-2802025-00	M410	15
21010-2802025-00	M411	15
21010-2808020-00	M420	8
21010-2904035-00	D240	4
21010-2904040-00	D240	3
21010-2904045-00	D240	2
21010-2904070-00	D230	10
21010-2904070-00	D240	13
21010-2904078-00	D230	11
21010-2904078-00	D240	14
21010-2904185-03	D230	9
21010-2904185-03	D240	12
21010-2904185-04	D230	9
21010-2904185-04	D240	12
21010-2904195-10	D210	15
21010-2904222-00	D210	8
21010-2904225-00	D200	3
21010-2904225-00	D201	3
21010-2904228-00	B500	9
21010-2904228-00	D200	4
21010-2904228-00	D201	4
21010-2904228-00	D210	7
21010-2905450-00	D220	4
21010-2905455-01	D220	3
21010-2906231-00	D310	1
21010-2912622-00	D250	7
21010-2912622-00	D300	20
21010-2912624-01	D300	17
21010-2912650-00	D300	21
21010-2912652-10	D300	18
21010-2915544-01	D310	2

Ном.детали Part N.	Инд.илл. Index	п. It.
1	2	3
21010-2915544-01	D311	4
21010-2915546-00	D310	9
21010-2915550-00	D310	5
21010-2919013-01	D300	6
21010-2919030-10	D300	12
21010-2919042-10	D300	13
21010-2919088-00	D300	24
21010-2919105-10	D300	7
21010-2919108-10	D300	8
21010-3003054-00	D160	7
21010-3003074-00	D120	12
21010-3003074-00	D160	2
21010-3003079-00	D160	3
21010-3003092-00	D150	8
21010-3003094-00	D150	4
21010-3003094-01	D150	4
21010-3003095-00	D150	3
21010-3003096-00	D150	9
21010-3003105-00	D150	10
21010-3003106-00	D150	2
21010-3003134-00	D160	8
21010-3401010-00	D141	17
21010-3401018-00	B200	3
21010-3401018-00	D141	11
21010-3401023-00	D141	19
21010-3401026-00	D141	16
21010-3401047-00	D141	14
21010-3401054-03	D141	15
21010-3401055-00	D141	9
21010-3401056-00	D141	9
21010-3401057-00	D141	10
21010-3401058-00	D141	9
21010-3401059-00	D141	9
21010-3401063-00	D141	5
21010-3401076-01	D141	18
21010-3401082-00	D141	3
21010-3401122-00	D141	20
21010-3401122-01	D141	20
21010-3401122-02	D141	20
21010-3401123-00	D141	8
21010-3401123-01	D141	8
21010-3401123-02	D141	8
21010-3401129-00	D141	7
21010-3401129-01	D141	7
21010-3401129-02	D141	7
21010-3401129-03	D141	7
21010-3401141-01	D141	4
21010-3401142-01	D141	4
21010-3401143-01	D141	4
21010-3401146-01	D141	4
21010-3401190-01	D141	4
21010-3501059-00	C210	1
21010-3501060-00	C210	2
21010-3501133-00	C200	9
21010-3502035-00	C230	9
21010-3502038-00	C230	17
21010-3502051-01	C140	9
21010-3502051-01	C150	5
21010-3502058-01	C150	4
21010-3502090-02	C230	16
21010-3502100-00	C230	4
21010-3502102-00	B130	4
21010-3502102-00	C230	6
21010-3502103-00	C230	5
21010-3502104-00	C230	7
21010-3505031-01	C140	6
21010-3505033-00	B130	10
21010-3505038-00	C140	4
21010-3505039-00	C140	3
21010-3505092-00	B120	3
21010-3505094-00	B120	1
21010-3506073-00	B110	5
21010-3506073-00	B111	5
21010-3506073-00	C120	15
21010-3506078-00	A150	9
21010-3506078-00	C210	13
21010-3506091-00	C120	3
21010-3507034-00	C230	15
21010-3507035-00	C230	15
21010-3507036-00	C230	12
21010-3507037-00	C230	10
21010-3507038-00	C230	11
21010-3508037-00	C171	10
21010-3508037-00	C172	8
21010-3508075-00	C170	17
21010-3508075-00	C172	19
21010-3508076-00	C170	11
21010-3508076-00	C172	13
21010-3508078-00	C170	13
21010-3508078-00	C172	15
21010-3512116-01	C130	5
21010-3512117-00	C130	7
21010-3512118-00	C130	6
21010-3512125-00	C130	21
21010-3512132-00	C130	22
21010-3512135-00	C130	11
21010-3512136-00	C130	10
21010-3704000-11	K110	3
21010-3704201-00	K110	4
21010-3704324-10	D100	16
21010-3710200-00	K220	7
21010-3710200-00	K220	7
21010-3710200-10	K300	4
21010-3714000-00	K220	1
21010-3724060-00	K410	4
21010-3724118-00	M161	14
21010-3724177-10	K130	10
21010-3724317-00	E220	8
21010-3724322-00	E120	2
21010-3726410-00	K330	4
21010-3802717-00	B290	9
21010-3802717-00	B291	7
21010-3802718-01	B290	8
21010-3802718-01	B291	6
21010-3808600-00	A610	8
21010-3808600-02	A610	8
21010-3901350-00	Y100	3
21010-5002090-00	Z101	1
21010-5101129-00	C120	20
21010-5205050-00	E300	2
21010-5205055-00	E300	3
21010-5205150-00	E300	13
21010-5206066-00	M380	3
21010-5206066-00	M381	3
21010-5208106-00	E200	1
21010-5325054-00	M190	3
21010-5325062-00	M180	6
21010-6105238-00	M320	19
21010-6201035-00	M370	9
21010-6201039-00	M370	10
21010-6203220-00	M350	5
21010-6203221-00	M350	5
21010-6203232-00	M130	14
21010-6204020-01	M370	8
21010-6204066-00	M340	9
21010-6204066-00	M350	3
21010-6205094-00	M320	28
21010-6205094-00	M330	24
21010-6205127-00	M320	3
21010-6205127-00	M330	3
21010-6205129-00	M320	2
21010-6205129-00	M330	2
21010-6205150-01	M330	15
21010-6205151-01	M330	15
21010-6205192-00	M320	6
21010-6205192-00	M330	5
21010-6205221-00	M200	17
21010-6205250-00	M320	21
21010-6205250-00	M330	18
21010-6205251-00	M320	21
21010-6205251-00	M330	18
21010-6207032-00	M390	25
21010-6810052-00	M100	26
21010-6810052-00	M101	23
21010-6810052-00	M110	6
21010-6810054-00	M110	7
21010-8101020-10	E110	4
21010-8101078-01	E110	22
21010-8101105-00	E110	11
21010-8101110-00	E110	6
21010-8101134-00	E110	23
21010-8101136-00	E110	24
21010-8101140-00	E110	5
21010-8101150-00	E110	18
21010-8101332-10	E110	21
21010-8109137-00	M150	25
21010-8109137-00	M190	25
21010-8109140-00	E120	10
21010-8109143-00	E120	6
21010-8404160-00	M260	8
21010-8404160-00	M261	8
21010-8406010-00	M200	13
21010-8406034-00	M200	14
21010-8406142-02	M200	20
21010-8406156-00	M200	23
21010-8406161-00	M200	19
21010-8406161-00	M390	18
21010-8406162-00	M320	11
21011-3505102-00	C111	18
21011-6205180-00	M390	16
21011-6205197-02	M390	15
21011-8201050-10	M180	3
21011-8203010-00	M180	7
21012-3505090-00	B120	2
21015-1104150-00	A230	8
21020-3105064-00	Y100	8
21020-5101420-00	M410	9
21020-5101420-01	M410	9
21020-6820062-00	M121	11
21021-6824100-00	M120	2
21021-6824101-00	M120	2
21021-6824130-00	M120	3
21030-1008021-00	A420	2
21030-1203020-11	A430	6
21030-1203020-12	A430	6
21030-1203020-14	A430	6
21030-1203020-17	A430	6
21030-1203020-18	A430	6
21030-1602010-00	B100	18
21030-1602078-00	B100	7
21030-1602084-00	B100	15
21030-1602568-00	B100	8
21030-1703088-00	B330	1
21030-1703103-00	B230	26
21030-3403044-00	D100	13
21030-3403048-00	D100	24
21030-3505110-03	C111	17
21030-3508012-02	C170	3
21030-3508040-00	C170	9
21030-3508040-00	M151	15
21030-3508041-00	C170	2
21030-3510030-00	C111	1
21030-3712010-01	K200	8
21030-3712011-01	K200	8
21030-3803138-00	K300	5
21030-3810310-00	A510	22
21030-5004028-00	M120	9
21030-5004028-00	M150	11
21030-5004028-00	M151	13
21030-5205065-01	E300	12
21030-6205012-10	M330	14
21030-6205013-10	M330	14
21030-8109142-00	E120	8
21030-8202018-00	M180	13
21030-8202020-00	M180	16
21030-8203206-00	M180	17
21030-8404114-00	M260	10
21040-3709612-00	K320	2
21040-3709612-01	K320	2
21040-3716175-00	K310	1
21040-6318015-00	E220	5
21040-6318022-00	E220	2
21040-6318060-01	E220	1
21040-6318102-10	E220	10
21040-8217208-30	M135	7
21043-5607010-02	M170	7
21043-5607120-00	M170	4
21044-1104054-10	A211	9
21044-1104054-11	A211	9
21044-1104092-00	A420	8
21050-1005054-00	A631	5
21050-1012005-00	A510	26

Ном.детали Part N.	Инд.илл. Index	п. It.
1	2	3
21050-1127020-00	A350	1
21050-1311065-00	A600	6
21050-1311090-00	A600	8
21050-1701026-01	B210	11
21050-1701112-00	B220	13
21050-1703088-10	B230	21
21050-2202078-00	B402	12
21050-2202078-00	B411	7
21050-2202094-00	B411	9
21050-2202094-01	B411	9
21050-2202094-02	B411	9
21050-2202094-03	B411	9
21050-2202094-04	B411	9
21050-2803142-00	M440	4
21050-3401060-00	D141	6
21050-3401120-00	D100	2
21050-3401126-00	D100	3
21050-3401160-00	D100	4
21050-3403010-10	D100	12
21050-3403070-00	D100	20
21050-3403072-01	D100	21
21050-3502040-00	C230	8
21050-3502043-00	C150	8
21050-3502044-00	C150	11
21050-3502048-00	C150	1
21050-3502050-01	C150	2
21050-3502053-00	C150	7
21050-3502054-00	C150	6
21050-3502056-10	C150	3
21050-3709310-00	K300	12
21050-3709310-01	K300	12
21050-3709604-00	K320	7
21050-3710010-03	K300	10
21050-3710010-04	K300	10
21050-3710349-00	K310	4
21050-3714010-00	K220	4
21050-3714014-00	K220	2
21050-3717010-00	K230	4
21050-3717012-00	K230	3
21050-3718349-00	K210	5
21050-3747010-01	K330	3
21050-3747010-02	K330	3
21050-3747010-03	K330	3
21050-3747210-22	K330	12
21050-3747210-23	K330	12
21050-3747210-28	K330	12
21050-3747210-58	K330	12
21050-5205065-00	E300	12
21050-5205070-01	E300	11
21050-6101250-00	M360	10
21050-6104064-00	M360	5
21050-6104064-00	M370	5
21050-6104072-00	M360	3
21050-6104072-00	M370	3
21050-6105194-00	M251	7
21050-6105196-00	M251	8
21050-6105204-00	M320	24
21050-6105204-00	M330	19
21050-6105205-00	M320	24
21050-6105205-00	M330	19
21050-6105266-00	M320	27
21050-6105266-00	M330	22
21050-6818105-00	M100	5
21050-6818105-00	M101	6
21050-8101078-00	E110	22
21050-8101081-00	E110	9
21050-8101081-04	E110	9
21050-8109044-00	E120	5
21050-8202010-00	M180	12
21050-8202025-00	M180	11
21050-8203200-00	M180	18
21060-1005183-00	A120	12
21060-2402010-00	B540	20
21060-2402020-00	B550	2
21060-2403010-00	B540	15
21060-3710348-00	K210	4
21060-3710348-00	K310	3
21060-3721010-00	K300	6
21060-3721010-01	K300	6
21060-3721020-00	K300	6
21060-3721020-03	K300	6
21060-3722100-00	K330	11
21060-3726010-01	K200	14
21060-3726010-02	K200	14
21060-3828110-00	A610	8
21060-3829010-00	A510	23
21060-3829010-01	A510	23
21060-3829010-02	A510	23
21060-6818142-00	M100	14
21060-6818142-00	M101	12
21060-6818142-00	M121	3
21061-2804052-00	M440	16
21061-3506085-00	C120	19
21061-3709500-00	K300	11
21061-6205132-00	M320	12
21061-6205132-00	M330	12
21061-8101195-00	E110	3
21070-1002064-00	A110	12
21070-1002064-01	A110	12
21070-1002064-02	A110	12
21070-1005155-00	A110	17
21070-1006082-00	A150	6
21070-1006082-01	A150	6
21070-1006082-02	A150	6
21070-1011021-00	A500	11
21070-1011021-01	A500	11
21070-1164034-01	A230	11
21070-1303017-00	A610	5
21070-1303017-01	A610	5
21070-1303017-03	A610	5
21070-1303017-04	A610	5
21070-1303018-00	A610	15
21070-1303033-00	A610	17
21070-1303033-03	A610	17
21070-1303033-04	A610	17
21070-1303042-00	A610	11
21070-1303042-01	A610	11
21070-1303042-03	A610	11
21070-1303042-04	A610	11
21070-1307010-00	A610	27
21070-1307011-00	A620	1
21070-1307046-00	A620	14
21070-1307046-02	A620	14
21070-1307046-03	A620	14
21070-1307048-00	A610	7
21070-1307048-01	A610	7
21070-1308020-00	A630	4
21070-1308020-00	A631	4
21070-1308020-01	A630	4
21070-1308020-01	A631	4
21070-1701010-00	B200	5
21070-1701010-01	B200	5
21070-1701021-00	B200	22
21070-1701021-01	B200	22
21070-1701033-00	B210	6
21070-1701033-00	B310	4
21070-1701038-00	B200	7
21070-1701050-00	B211	7
21070-1701068-00	B211	1
21070-1701068-02	B211	1
21070-1701073-00	B210	16
21070-1701073-00	B211	6
21070-1701073-01	B210	16
21070-1701073-01	B211	6
21070-1701073-02	B210	16
21070-1701073-02	B211	6
21070-1701092-00	B221	4
21070-1701092-01	B221	4
21070-1701094-00	B210	3
21070-1701176-00	B220	19
21070-1701183-00	B221	6
21070-1701184-00	B221	7
21070-1701184-01	B221	7
21070-1701190-01	B210	5
21070-1701190-01	B310	18
21070-1701190-01	B520	3
21070-1701190-03	B210	5
21070-1701190-03	B310	18
21070-1701190-03	B520	3
21070-1701190-04	B210	5
21070-1701190-04	B310	18
21070-1701190-04	B520	3
21070-1701190-05	B210	5
21070-1701190-05	B310	18
21070-1701190-05	B520	3
21070-1701190-06	B210	5
21070-1701190-06	B310	18
21070-1701190-06	B520	3
21070-1701190-07	B210	5
21070-1701190-07	B310	18
21070-1701190-07	B520	3
21070-1701238-00	B210	22
21070-1701243-00	B210	18
21070-1702036-00	B240	9
21070-1702036-01	B240	9
21070-1702060-00	B240	11
21070-1702060-01	B240	11
21070-1702071-00	B240	6
21070-1702080-00	B240	15
21070-1702080-01	B240	15
21070-1703076-00	B230	17
21070-1703078-00	B230	18
21070-1703080-00	B230	27
21070-1703080-01	B230	27
21070-1703086-00	B230	13
21070-1703088-10	B230	20
21070-1703089-03	B230	10
21070-1703090-00	B230	34
21070-1703091-00	B230	15
21070-1703092-00	B230	9
21070-1703097-00	B230	33
21070-1703098-00	B230	32
21070-1703204-00	B230	29
21070-1703210-00	B230	31
21070-1703218-00	B230	36
21070-1703240-03	B230	30
21070-2919110-00	D300	22
21070-2919110-01	D300	22
21070-3510030-00	C111	1
21070-3510430-00	C111	6
21070-3708010-01	K140	6
21070-3709608-01	K320	3
21070-3710200-01	K220	7
21070-3710200-01	K220	7
21070-3710200-11	K300	4
21070-6104066-01	M360	4
21070-6104066-01	M370	4
21070-6105197-01	M320	8
21070-6105197-01	M330	9
21070-8407021-00	M200	2
21073-1104089-00	A210	16
21073-1104089-00	A211	13
21073-1104089-00	A212	16
21073-1104089-10	Z101	3
21073-1104093-00	A320	8
21073-1303014-00	A610	20
21073-1304010-00	A600	2
21073-1306010-00	A610	24
21073-1307011-00	A621	1
21073-1307013-00	A621	3
21073-1307015-00	A620	12
21073-1307015-00	A621	12
21073-1307030-10	A621	2
21074-1700010-43	B150	9
21080-1003286-00	K120	6
21080-1003298-00	M390	7
21080-1007026-02	A140	15
21080-1007026-03	A140	15
21080-1012005-00	A510	26
21080-1012005-08	A510	26
21080-1012005-09	A510	26
21080-1101400-00	A200	19
21080-1101400-00	A201	14
21080-1101400-01	A200	19
21080-1106171-00	A110	22
21080-1106171-01	A110	22
21080-1107063-00	A330	8
21080-1107148-00	A310	10
21080-1108036-00	A310	5
21080-1108052-00	A310	4
21080-1203019-01	A430	8
21080-1300080-10	A201	13

Ном.детали Part N.	Инд.илл. Index	п. It.
1	2	3
21080-1300080-20	A610	19
21080-1300080-50	D130	9
21080-1300080-60	A200	21
21080-1300080-60	A510	4
21080-1300080-60	D130	6
21080-1300080-60	E100	22
21080-1300080-61	A200	21
21080-1300080-61	A201	13
21080-1300080-61	A510	4
21080-1300080-70	A610	23
21080-1300080-71	A610	23
21080-1305027-00	A600	18
21080-1305029-00	A600	19
21080-1307013-00	A620	3
21080-1601207-00	B140	1
21080-1701031-01	B221	8
21080-1701031-02	B221	8
21080-1701031-03	B221	8
21080-1701031-04	B221	8
21080-1702087-00	B240	16
21080-1702087-00	B340	12
21080-1703038-00	B240	14
21080-2215034-00	B430	13
21080-3101301-00	D410	2
21080-3101302-00	D410	3
21080-3101303-00	D410	3
21080-3101304-00	D410	3
21080-3101306-00	D410	3
21080-3101307-00	D410	3
21080-3101308-00	D410	1
21080-3101309-00	D410	3
21080-3101310-00	D410	3
21080-3101311-00	D410	3
21080-3101312-00	D410	3
21080-3101313-00	D410	3
21080-3401228-00	A201	6
21080-3401228-00	A230	20
21080-3502019-01	C230	3
21080-3505015-00	C140	12
21080-3505028-00	C140	10
21080-3505029-00	C140	13
21080-3505032-00	C140	7
21080-3505033-00	C140	14
21080-3505034-00	C140	8
21080-3505037-00	C140	5
21080-3505041-00	C140	11

1	2	3
21080-3508012-20	C171	7
21080-3508012-20	C172	5
21080-3508036-00	C171	9
21080-3508036-00	C172	7
21080-3508046-00	C171	13
21080-3508071-00	C171	11
21080-3508073-00	C171	12
21080-3508073-00	C172	9
21080-3508075-00	C171	4
21080-3508214-20	C171	15
21080-3510070-00	C180	3
21080-3510110-00	C180	2
21080-3510202-00	C180	4
21080-3510418-02	C111	3
21080-3512115-00	B300	6
21080-3512115-00	B301	11
21080-3512115-00	K300	15
21080-3709600-10	K320	1
21080-3709600-11	K320	1
21080-3710310-00	K310	2
21080-3714615-00	K310	15
21080-3714615-01	K310	15
21080-3714615-02	K310	15
21080-3720010-00	K300	16
21080-3725010-10	K310	16
21080-3725010-11	K310	16
21080-3725100-10	K310	17
21080-3725100-11	K310	17
21080-3725200-00	K310	18
21080-3725200-01	K310	18
21080-5208009-20	E200	2
21080-5208009-20	E220	9
21080-5208009-22	E220	9
21080-5208009-24	E220	9
21080-5208009-25	E220	9
21080-5208009-26	E220	9
21080-5208009-28	E220	9
21080-5208009-29	E220	9
21080-5208060-00	E200	8
21080-5208095-10	E200	11
21080-5208422-10	E200	5
21080-5208458-00	E200	4
21080-5208458-00	E220	6
21080-5326016-00	M190	24
21080-6104064-01	M360	5
21080-6104066-00	M360	4
21080-6105125-00	M320	1
21080-6105125-00	M330	1
21080-6105420-00	M320	18

1	2	3
21080-6308134-00	M390	8
21080-6313140-00	E310	2
21080-6313200-01	E300	11
21080-6810024-00	M101	21
21080-6810025-00	M101	21
21080-6810060-00	M101	17
21080-6810061-00	M101	17
21080-6814020-00	M111	3
21080-6814021-00	M111	3
21080-6814040-00	M111	4
21080-6814232-00	M110	15
21080-6814232-00	M111	10
21080-6814234-01	M110	13
21080-6814234-01	M111	8
21080-6814242-00	M110	11
21080-6814242-00	M111	6
21080-6814270-00	M100	18
21080-6814270-00	M111	7
21080-6814280-00	M110	2
21080-6814282-00	M110	1
21080-6814286-00	M110	4
21080-6814287-00	M110	3
21080-6814308-00	M111	5
21080-6814309-00	M111	5
21080-6814318-00	M111	12
21080-6818012-00	M100	7
21080-6818012-00	M101	9
21080-6818144-00	M100	15
21080-6818144-00	M101	13
21080-6820066-00	M130	4
21080-6820067-00	M130	4
21080-6822812-00	M130	3
21080-6822814-00	M130	9
21080-6822815-00	M130	19
21080-6824102-00	M130	5
21080-6824110-00	M130	15
21080-6824122-00	M130	16
21080-6824140-00	M130	2
21080-6824156-00	M130	1
21080-6824168-00	M130	13
21080-6824176-00	M121	12
21080-6824184-00	M130	6
21080-6824208-00	M130	22
21080-6824210-00	M130	21
21080-8104090-00	E100	10
21080-8109135-00	E120	1
21080-8109164-01	E120	3
21080-8212226-00	M420	2
21080-8217310-00	M135	6

1	2	3
21080-8402214-01	M390	26
21083-1000100-00	A130	3
21083-1000100-31	A130	3
21083-1000100-32	A130	3
21083-1002046-00	A100	5
21083-1004029-00	A130	3
21083-1130010-20	A330	2
21083-1130020-00	A330	1
21083-1164103-10	A220	20
21083-1164103-11	A220	20
21083-3709604-00	K320	5
21083-6812310 -00	M101	15
21083-6812610-00	M101	14
21083-6818052-10	M100	9
21083-6818052-10	M101	11
21083-6820230-00	M121	1
21083-6822610-00	M121	6
21083-6825020-00	M121	7
21083-6828144-00	M121	4
21083-6828148-01	M121	5
21090-6813014-00	M101	16
21090-6813015-00	M101	16
21090-6818102-00	M100	8
21090-6818102-00	M101	8
21090-6823020-00	M121	10
21093-6810012-00	M101	1
21093-6810013-00	M101	1
21093-6810250-00	M101	
21093-6810250-00	M121	
21093-6812250-00	M101	
21093-6812250-00	M121	
21093-6818010-00	M101	2
21093-6818020-00	M101	4
21093-6820110-00	M121	8
21093-6820210-00	M121	1
21093-6820230-00	M121	1
21093-6822310-20	M121	9
21093-6828010-00	M121	2
21099-1101082-00	A201	17
21100-1107892-01	A340	4
21100-1108157-00	A320	6
21100-1203021-12	A430	14
21100-2301034-00	B530	17
21100-2301034-01	B530	17
21100-2301035-00	B530	17
21100-2301035-01	B530	17
21100-3402136-00	D100	18
21100-3508039-00	C170	4
21100-3508039-00	C171	8

1	2	3
21100-3508039-00	C172	6
21100-3510040-01	C180	1
21100-3510040-02	C180	1
21100-3701376-00	K150	7
21100-3701686-00	A140	1
21100-3701686-00	A150	15
21100-3701686-00	K130	7
21100-3701686-00	K150	4
21100-3704324-00	D100	16
21100-3710205-00	K220	6
21100-3710205-00	K220	6
21100-3710206-00	K220	5
21100-3710206-00	K220	5
21100-3724308-00	A510	5
21100-3724308-00	D130	1
21100-3747210-20	K330	1
21100-3747210-23	K330	1
21100-5007090-00	Z100	1
21100-5007091-00	M340	15
21100-5007092-00	Z100	2
21100-5007092-00	Z101	2
21100-6810054-00	M100	25
21100-6810054-00	M101	22
21100-6818082-20	M100	3
21100-6818082-20	M101	3
21100-6818105-00	M100	5
21100-6818105-00	M101	6
21101-1103010-02	A201	4
21101-1103010-03	A201	4
21102-3840010-01	K310	7
21102-3840010-02	K310	7
21102-3840010-03	K310	7
21102-3840020-01	K310	9
21102-3840020-02	K310	9
21102-3840020-03	K310	9
21102-3840025-01	K310	10
21102-3840025-02	K310	10
21102-3840025-03	K310	10
21102-3840030-01	K310	11
21102-3840030-02	K310	11
21102-3840030-03	K310	11
21102-3840040-01	K310	12
21102-3840040-02	K310	12
21102-3840040-03	K310	12
21102-3840063-00	K310	5
21103-1101070-10	A201	3
21103-1103010-01	A200	15
21103-1103010-02	A200	15
21103-1164010-01	A220	7

Ном.детали Part N.	Инд.илл. Index	п. It.
1	2	3
21103-1164010-02	A220	7
21103-1164010-03	A220	7
21103-1164087-10	A230	9
21103-1164087-10	A230	12
21103-1164097-10	A230	9
21103-1164109-10	A220	3
21103-1164109-10	A230	12
21103-1164200-01	A220	19
21103-1164200-02	A220	19
21103-1164200-03	A220	19
21103-3510050-00	C111	7
21110-1001074-00	A010	1
21110-1132188-00	A350	5
21110-1144025-02	A210	25
21110-1144025-02	A211	7
21110-1144025-02	A212	29
21110-1144025-02	A350	3
21110-1144026-00	A350	6
21110-3705010-01	K120	5
21110-3705010-03	K120	5
21110-3705010-04	K120	5
21110-3706040-00	A101	7
21110-3706040-01	A101	7
21110-3706040-02	A101	7
21110-3706042-00	A101	6
21110-3707010-00	K120	1
21110-3707010-01	K120	1
21110-3843010-00	B290	2
21110-3843010-00	B291	3
21120-1104252-00	A210	24
21120-1104252-00	A211	19
21120-1104252-00	A212	28
21120-1104252-03	A210	24
21120-1104252-03	A211	19
21120-1104252-03	A212	28
21120-1109080-00	A300	9
21120-1109080-02	A300	9
21120-1109080-03	A300	9
21120-1109080-06	A300	9
21120-1109244-00	A300	7
21120-1109249-00	A300	2
21120-1109249-01	A300	2
21120-1117010-02	A210	17
21120-1117010-02	A211	10
21120-1117010-02	A212	17
21120-1117010-03	A210	17
21120-1117010-03	A211	10
21120-1117010-03	A212	17
21120-1117010-04	A210	17
21120-1117010-04	A211	10
21120-1117010-04	A212	17
21120-1117010-05	A210	17
21120-1117010-05	A211	10
21120-1117010-05	A212	17
21120-1117020-00	A210	4
21120-1117020-00	A211	15
21120-1117020-00	A212	4
21120-1148015-00	A330	11
21120-1148038-00	A330	15
21120-1148080-00	A330	7
21120-1148176-02	A340	2
21120-1148200-00	A340	3
21120-1148376-02	A340	6
21120-1160010-00	A350	4
21120-3847010-00	A120	3
21120-3847010-04	A120	3
21120-3851010-00	A610	18
21120-3851010-05	A610	18
21120-3855020-00	A100	10
21120-3855020-01	A100	10
21140-3747610-00	K330	13
21140-3747610-01	K330	13
21140-3747610-02	K330	13
21140-3747610-03	K330	13
21140-6814010-00	M111	2
21140-6814011-00	M111	2
21140-6814272-00	M111	1
21140-6814273-00	M111	1
21150-3801010-03	K310	13
21150-3801010-04	K310	13
21150-3801010-05	K310	13
21150-3828210-00	K300	18
21150-3828210-02	K300	18
21150-3828210-03	K300	18
21200-2201010-00	B402	13
21200-2201012-00	B402	13
21200-2204010-00	B402	20
21200-2204015-00	B411	13
21200-2204105-00	B411	11
21200-2905004-00	D220	5
21200-2915006-00	D310	7
21203-1148300-00	A340	5
21203-1148300-01	A340	5
21210-1001003-00	A010	5
21210-1001006-00	A010	6
21210-1001029-00	A010	7
21210-1001045-01	B300	9
21210-1001045-01	B301	14
21210-1001100-20	A010	19
21210-1009050-00	A510	12
21210-1011010-00	A500	13
21210-1011070-00	A520	6
21210-1014200-00	A510	13
21210-1164130-00	A230	10
21210-1203043-00	A430	19
21210-1203075-00	A430	7
21210-1601085-00	B140	11
21210-1602574-00	B110	11
21210-1602574-00	B111	15
21210-1602575-00	B110	16
21210-1602575-00	B111	20
21210-1602610-00	B110	3
21210-1602610-00	B111	3
21210-1702010-20	B200	18
21210-1801010-02	B300	8
21210-1801010-02	B301	13
21210-1801042-00	B300	7
21210-1801042-00	B301	12
21210-1801044-00	B300	7
21210-1801044-00	B301	12
21210-1802010-00	B302	3
21210-1802015-00	B302	6
21210-1802016-00	B302	1
21210-1802021-03	B302	5
21210-1802025-00	B310	3
21210-1802028-00	B302	8
21210-1802029-13	B302	7
21210-1802037-00	B310	5
21210-1802080-00	B302	23
21210-1802080-10	B302	23
21210-1802081-03	B302	24
21210-1802103-00	B310	16
21210-1802110-00	B320	9
21210-1802116-00	B310	21
21210-1802148-00	B320	8
21210-1802157-10	B320	20
21210-1802160-10	B320	27
21210-1802161-00	B320	21
21210-1802169-00	B320	5
21210-1802172-00	B320	6
21210-1802186-00	B320	24
21210-1802209-00	B320	17
21210-1802210-00	B320	10
21210-1802232-00	B302	16
21210-1802232-10	B302	16
21210-1802235-03	B302	26
21210-1802237-03	B302	13
21210-1802275-00	B320	15
21210-1803020-00	B340	9
21210-1803022-00	B340	1
21210-1803024-00	B340	5
21210-1803025-00	B340	3
21210-1803026-00	B302	15
21210-1803026-00	B340	2
21210-1803027-00	B340	4
21210-1803028-00	B340	15
21210-1803030-00	B340	8
21210-1803032-00	B340	14
21210-1804021-00	B330	11
21210-1804040-00	B330	5
21210-1804043-00	B330	3
21210-1804044-00	B330	4
21210-1804052-00	B330	13
21210-1804058-00	B340	6
21210-1804110-00	B330	9
21210-2202070-00	B410	7
21210-2202071-00	B410	7
21210-2215038-01	B430	7
21210-2215056-00	B430	16
21210-2215057-00	B430	16
21210-2215068-01	B430	14
21210-2215070-00	B430	10
21210-2215082-00	B430	11
21210-2215084-00	B430	12
21210-2215086-10	B430	15
21210-2215090-00	B430	6
21210-2215098-00	B430	9
21210-2301014-10	B510	9
21210-2301022-00	B510	15
21210-2301060-00	B510	19
21210-2301063-00	B500	5
21210-2302052-00	B320	23
21210-2302052-00	B520	10
21210-2302052-01	B320	23
21210-2302052-01	B520	10
21210-2303064-00	B520	16
21210-2303086-00	B510	18
21210-2401065-00	B530	18
21210-2403072-00	B530	11
21210-2403080-00	B530	7
21210-2403080-01	B530	7
21210-2403080-02	B530	7
21210-2403086-00	B530	8
21210-2403087-03	B530	9
21210-2803010-10	M430	1
21210-2803015-10	M430	8
21210-2803024-00	M430	7
21210-2803025-00	M430	14
21210-2803044-00	M430	19
21210-2803052-00	M430	10
21210-2803075-00	M430	16
21210-2803096-00	M430	9
21210-2803116-00	M430	2
21210-2803117-00	M430	11
21210-2803152-10	M430	6
21210-2803153-10	M430	15
21210-2804010-10	M440	7
21210-2804024-00	M440	9
21210-2804025-00	M440	17
21210-2804036-10	M235	11
21210-2804037-10	M235	11
21210-2804075-00	M440	1
21210-2804096-00	M440	12
21210-2804118-00	M440	10
21210-2804152-10	M440	8
21210-2804153-10	M440	18
21210-2806042-20	M430	17
21210-2806043-20	M430	22
21210-2806052-00	M440	2
21210-2902712-00	D210	17
21210-2902712-01	D210	17
21210-2902722-00	D210	18
21210-2902724-00	D210	16
21210-2904020-00	D230	5
21210-2904021-00	D230	5
21210-2904032-00	D200	10
21210-2904035-00	D200	8
21210-2904036-00	D200	9
21210-2904040-00	D230	4
21210-2904045-00	D200	7
21210-2904100-00	D240	6
21210-2904101-00	D240	6
21210-2904112-00	D240	5
21210-2904194-00	D230	12
21210-2904194-00	D231	11
21210-2904194-00	D240	11
21210-2904200-10	D250	1
21210-2904232-10	D250	6
21210-2904242-00	D210	14
21210-2904248-00	D210	9
21210-2904248-00	D250	7
21210-2904270-00	D210	5

Ном.детали Part N.	Инд.илл. Index	п. It.
1	2	3
21210-2904274-00	D210	4
21210-2904284-00	D210	10
21210-2905004-04	D220	5
21210-2906010-00	D220	11
21210-2906040-00	D220	17
21210-2906042-00	D220	14
21210-2906043-00	D220	12
21210-2906046-00	D220	13
21210-2906052-00	D220	16
21210-2912712-00	D300	19
21210-2912712-01	D300	19
21210-2915006-04	D310	7
21210-2915547-00	D310	4
21210-2915556-00	D310	6
21210-3001014-10	D400	1
21210-3001015-10	D400	1
21210-3001037-00	D120	2
21210-3001040-00	D120	3
21210-3001045-00	D400	5
21210-3101040-00	D410	4
21210-3102065-00	B530	16
21210-3103020-10	D400	4
21210-3103020-11	D400	4
21210-3103033-00	B430	3
21210-3103034-00	D400	3
21210-3103038-00	D400	2
21210-3103039-00	D400	7
21210-3103060-10	B430	2
21210-3103065-00	D400	10
21210-3103078-00	D400	9
21210-3104039-00	B530	14
21210-3401155-00	D111	3
21210-3401155-00	D120	6
21210-3403090-00	D100	1
21210-3414010-00	D120	11
21210-3414010-02	D120	11
21210-3414052-00	D120	5
21210-3414052-02	D120	5
21210-3414053-00	D120	15
21210-3414053-02	D120	15
21210-3414138-00	D160	1
21210-3501016-00	C210	3
21210-3501017-00	C210	3
21210-3501051-00	C210	8
21210-3501055-00	C210	7
21210-3501055-01	C210	7
21210-3501058-00	C210	9
21210-3501070-00	C200	14
21210-3501089-00	C200	
21210-3501090-01	C200	13
21210-3501163-00	C200	8
21210-3501166-00	C200	11
21210-3501170-00	C200	10
21210-3501170-01	C200	10
21210-3501178-00	C210	4
21210-3501179-00	C210	4
21210-3502010-20	C220	1
21210-3502011-20	C220	1
21210-3502012-20	C230	2
21210-3502013-20	C230	2
21210-3502070-00	C220	2
21210-3502078-00	C220	3
21210-3505120-00	C111	15
21210-3505152-00	C111	21
21210-3506046-00	C120	7
21210-3506054-00	C120	12
21210-3506055-00	C120	12
21210-3506056-00	C120	13
21210-3506057-00	C120	13
21210-3506060-10	C120	6
21210-3506061-10	C120	5
21210-3506072-00	C120	22
21210-3506074-00	C210	12
21210-3506075-00	C210	12
21210-3506076-00	C210	10
21210-3506077-00	C210	10
21210-3506080-00	C120	21
21210-3506082-00	C120	16
21210-3506100-00	C120	17
21210-3506110-00	C120	18
21210-3506140-00	C120	4
21210-3508045-00	C170	10
21210-3508068-00	C170	1
21210-3512010-01	C130	4
21210-3512122-00	C130	15
21210-3512126-00	C130	16
21210-3512128-00	C130	18
21210-3721290-10	K300	9
21210-3726080-00	K200	11
21210-3726087-00	K200	13
21210-3747121-00	K330	7
21210-3802822-01	B291	5
21210-3802836-00	B310	11
21210-3901250-00	Y100	1
21210-5002038-00	M140	23
21210-5002039-00	M140	23
21210-5002043-10	M140	2
21210-5002046-10	M140	3
21210-5002047-10	M140	3
21210-5002062-00	M140	19
21210-5002126-10	M140	4
21210-5002127-10	M140	26
21210-5002128-10	M140	7
21210-5002131-10	M140	5
21210-5002134-00	M140	24
21210-5004064-10	M160	26
21210-5004102-00	M160	2
21210-5004106-00	M160	18
21210-5004106-00	M161	2
21210-5004286-00	M160	12
21210-5004286-00	M161	10
21210-5101024-00	M230	7
21210-5101048-00	M235	10
21210-5101049-00	M235	10
21210-5101170-00	M230	2
21210-5101210-00	M230	1
21210-5101211-00	M230	1
21210-5101240-00	M250	10
21210-5101240-00	M251	16
21210-5101241-00	M250	10
21210-5101241-00	M251	16
21210-5101252-00	M235	5
21210-5101253-00	M235	15
21210-5101302-00	M235	6
21210-5101306-00	M235	1
21210-5101307-00	M235	13
21210-5101340-00	M235	7
21210-5101341-00	M235	7
21210-5101370-00	M235	3
21210-5101371-00	M235	3
21210-5101400-00	M235	14
21210-5101410-00	M235	4
21210-5101411-00	M235	4
21210-5107090-00	M410	13
21210-5107098-00	M410	14
21210-5107100-00	M410	3
21210-5109055-00	M150	17
21210-5109068-01	M150	10
21210-5109068-01	M151	7
21210-5109076-00	M150	21
21210-5109077-00	M150	21
21210-5109078-00	M150	19
21210-5109079-00	M150	19
21210-5109112-00	M150	13
21210-5201012-00	M260	14
21210-5201012-00	M261	17
21210-5201028-00	M260	15
21210-5201028-00	M261	18
21210-5201029-00	M260	15
21210-5201029-00	M261	18
21210-5205010-00	E300	4
21210-5206010-00	M380	2
21210-5206010-00	M381	2
21210-5206010-20	M380	2
21210-5206054-00	M380	4
21210-5206054-00	M381	4
21210-5206062-00	M380	1
21210-5206062-00	M381	1
21210-5208154-00	E200	7
21210-5208238-00	E200	10
21210-5301086-00	M240	11
21210-5301160-00	M240	2
21210-5401062-00	M250	6
21210-5401063-00	M250	6
21210-5401064-00	M260	6
21210-5401065-00	M260	18
21210-5401070-00	M240	10
21210-5401071-00	M240	10
21210-5401078-00	M260	16
21210-5401078-00	M261	19
21210-5401079-00	M260	16
21210-5401079-00	M261	19
21210-5401080-00	M250	1
21210-5401080-00	M251	3
21210-5401081-00	M250	1
21210-5401081-00	M251	3
21210-5401102-00	M250	4
21210-5401120-00	M250	2
21210-5401120-00	M251	4
21210-5401121-00	M250	2
21210-5401121-00	M251	4
21210-5401150-00	M250	3
21210-5401151-00	M250	3
21210-5403052-00	M380	7
21210-5403052-20	M380	7
21210-5403053-00	M380	7
21210-5403053-20	M380	7
21210-5403122-00	M380	8
21210-5403124-00	M380	6
21210-5403125-00	M380	6
21210-5403128-00	M380	5
21210-5403128-00	M381	6
21210-5413010-00	M260	9
21210-5601070-00	M250	7
21210-5701012-00	M260	1
21210-5701014-00	M260	13
21210-5701014-00	M261	1
21210-6103294-02	M340	7
21210-6103294-02	M350	7
21210-6105012-00	M320	13
21210-6105013-00	M320	13
21210-6105121-00	M320	4
21210-6105136-00	M320	22
21210-6105146-00	M320	23
21210-6105162-00	M320	14
21210-6106108-00	M200	7
21210-6302030-10	M390	11
21210-6303016-00	M380	9
21210-6303016-10	M380	9
21210-6303016-10	M381	10
21210-6303016-30	M380	9
21210-6303016-40	M380	9
21210-6303018-00	M380	11
21210-6303018-00	M381	12
21210-6303060-00	M380	10
21210-6303060-00	M381	11
21210-6306010-10	M390	1
21210-6306011-10	M390	1
21210-6306028-00	M130	10
21210-6306028-00	M390	2
21210-6306034-10	M390	3
21210-6313100-00	E310	3
21210-6822662-00	M120	1
21210-6824084-00	M120	5
21210-6824085-00	M120	5
21210-6824104-00	M120	6
21210-6824104-00	M170	14
21210-6824105-00	M120	6
21210-6824105-00	M170	14
21210-8101050-10	E110	13
21210-8101200-00	E100	24
21210-8101320-00	E110	19
21210-8101328-00	E110	17
21210-8101350-00	E110	2
21210-8101400-00	E100	17
21210-8101414-00	E100	18
21210-8101440-00	A610	9
21210-8109120-00	E120	13
21210-8201008-10	M180	1
21210-8201008-20	M180	1
21210-8201058-01	M180	5
21210-8201059-01	M180	5

Ном.детали Part N.	Инд.илл. Index	п. It.
1	2	3
21210-8217008-20	M135	2
21210-8217008-20	M135	3
21210-8217008-20	M135	4
21210-8217208-20	M135	5
21210-8401014-00	M400	6
21210-8401076-00	M240	8
21210-8401180-00	K200	9
21210-8401181-00	K200	9
21210-8401440-00	M240	6
21210-8402200-01	M200	18
21210-8402214-00	M200	10
21210-8402215-00	M200	10
21210-8403024-00	M260	21
21210-8403024-00	M261	23
21210-8403025-00	M260	19
21210-8403025-00	M261	21
21210-8403261-00	M240	12
21210-8403280-00	M240	13
21210-8403281-00	M240	13
21210-8403362-00	M410	10
21210-8403362-00	M411	10
21210-8403363-00	M410	10
21210-8403363-00	M411	10
21210-8403370-00	M410	11
21210-8403370-00	M411	11
21210-8404314-00	M235	8
21210-8404315-00	M235	8
21210-8404320-00	M410	8
21210-8404320-00	M411	7
21210-8407010-01	M200	3
21211-2201012-00	B400	7
21211-2201015-00	B420	7
21211-2201023-00	B420	6
21211-2201047-00	B420	1
21211-2202025-00	B420	4
21211-2202029-00	B420	5
21211-2202034-00	B420	2
21211-2202043-00	B420	3
21211-2202044-00	B420	3
21211-2202045-00	B420	3
21211-2202046-00	B420	3
21211-2202047-00	B420	3
21211-2202048-00	B420	3
21211-2202049-00	B420	3
21211-2202050-00	B420	3
21211-2203012-00	B400	5
21211-2203012-00	B402	8
21211-2203015-00	B420	7
21212-1003260-00	A101	12
21212-1108020-00	A310	6
21212-3703110-00	K130	4
21212-8101210-00	E100	21
21213-1001040-00	A010	16
21213-1003020-10	A101	18
21213-1003020-12	A101	18
21213-1003271-01	A101	5
21213-1004015-00	A130	1
21213-1004015-02	A130	1
21213-1004015-04	A130	1
21213-1004015-31	A130	1
21213-1004015-32	A130	1
21213-1004020-00	A130	5
21213-1004020-01	A130	5
21213-1004020-02	A130	5
21213-1004022-00	A130	2
21213-1004045-00	A130	6
21213-1004045-01	A130	6
21213-1004045-02	A130	6
21213-1004062-00	A130	7
21213-1005015-00	A120	8
21213-1005115-00	A120	13
21213-1011228-20	A500	9
21213-1203073-00	A440	1
21213-1300040-00	A610	21
21213-1300040-01	A610	21
21213-1303010-00	A610	25
21213-1303090-00	A610	22
21213-1303092-00	A610	26
21213-1601130-00	B140	10
21213-1602006-10	B100	10
21213-1602063-00	B100	4
21213-1602602-00	B110	4
21213-1701247-00	B210	19
21213-1802017-00	B302	2
21213-1802036-00	B310	2
21213-1802040-00	B310	20
21213-1802084-01	B310	14
21213-1802092-00	B310	13
21213-1802092-01	B310	13
21213-1802092-02	B310	13
21213-1802168-00	B320	4
21213-1802168-01	B320	4
21213-1802168-02	B320	4
21213-1802180-00	B320	3
21213-1802189-00	B320	25
21213-1802189-01	B320	25
21213-1802189-02	B320	25
21213-1802208-00	B320	16
21213-1802208-01	B320	16
21213-1802208-02	B320	16
21213-1802208-03	B320	16
21213-1802208-04	B320	16
21213-1804098-00	B330	12
21213-1804122-00	B330	10
21213-1804124-00	B330	2
21213-2201100-00	B310	7
21213-2202010-00	B400	2
21213-2202010-00	B402	4
21213-2202016-00	B410	10
21213-2202016-00	B411	4
21213-2202019-00	B410	9
21213-2202019-00	B411	5
21213-2202024-00	B410	4
21213-2202036-00	B410	11
21213-2202036-00	B411	1
21213-2202036-00	B421	2
21213-2202066-00	B410	12
21213-2202066-00	B411	6
21213-2202068-00	B410	1
21213-2202068-00	B411	3
21213-2215010-00	B430	8
21213-2215010-20	B430	8
21213-2215011-00	B430	8
21213-2215011-20	B430	8
21213-2215030-00	B430	5
21213-2300012-10	B500	6
21213-2301034-00	B520	20
21213-2301035-00	B520	1
21213-2301070-00	B510	16
21213-2302010-10	B500	7
21213-2303087-03	B510	17
21213-2400012-10	B530	15
21213-2401010-00	B530	1
21213-2804015-00	M440	11
21213-2901016-10	D200	1
21213-2901020-10	D200	11
21213-2901021-10	D200	11
21213-2919010-00	D300	11
21213-2919010-01	D300	11
21213-3001030-00	D120	1
21213-3001031-00	D120	1
21213-3105010-00	Y100	2
21213-3105025-00	Y100	12
21213-3105042-00	Y100	6
21213-3105045-00	Y100	11
21213-3105065-00	Y100	7
21213-3400010-10	D111	6
21213-3401035-00	D141	21
21213-3401061-00	D141	1
21213-3401090-00	D141	12
21213-3401092-01	D100	9
21213-3401134-00	D100	5
21213-3401324-00	D100	10
21213-3402012-00	D100	19
21213-3402070-01	D100	17
21213-3403048-00	D100	14
21213-3414080-00	D120	8
21213-3414084-00	D150	5
21213-3501004-00	C200	7
21213-3501005-00	C200	7
21213-3501154-00	C200	12
21213-3501155-00	C200	12
21213-3505096-01	C111	16
21213-3505096-02	C111	16
21213-3505125-00	C111	19
21213-3506040-10	C120	8
21213-3506050-00	C120	10
21213-3506150-00	C120	11
21213-3506170-00	C120	9
21213-3512120-00	C130	1
21213-3703115-00	K130	5
21213-3707131-00	A320	7
21213-3708010-00	K140	6
21213-3709607-00	K320	4
21213-3709609-10	K320	8
21213-3709609-11	K320	8
21213-3710180-00	B300	5
21213-3710180-00	B301	10
21213-3710180-00	K300	14
21213-3710180-01	B300	5
21213-3710180-01	B301	10
21213-3710180-01	K300	14
21213-3711010-01	K200	2
21213-3711010-02	K200	2
21213-3711310-00	K200	1
21213-3716010-00	K230	11
21213-3716011-00	K230	1
21213-3716018-00	K230	2
21213-3716810-00	K230	6
21213-3716810-01	K230	6
21213-3716810-02	K230	6
21213-3718010-00	K210	1
21213-3718347-00	K210	3
21213-3724020-00	K410	1
21213-3724021-00	K410	7
21213-3724070-11	K130	8
21213-3724091-00	K410	2
21213-3724214-00	K420	4
21213-3801010-02	K310	14
21213-3819010-00	B290	1
21213-5002022-01	M140	16
21213-5002025-01	M140	18
21213-5002054-00	M140	21
21213-5002110-00	M140	9
21213-5002111-00	M140	11
21213-5002117-00	M140	8
21213-5002118-00	M140	10
21213-5003020-01	M420	1
21213-5003020-30	M420	1
21213-5003021-01	M420	1
21213-5003021-30	M420	1
21213-5004032-00	M160	5
21213-5004033-00	M160	5
21213-5004060-00	M160	24
21213-5004060-00	M161	16
21213-5004061-00	M160	24
21213-5004061-00	M161	16
21213-5004066-00	M160	14
21213-5004066-00	M161	11
21213-5004067-00	M160	14
21213-5004067-00	M161	11
21213-5004070-00	M160	23
21213-5004070-01	M160	23
21213-5004071-00	M160	23
21213-5004071-01	M160	23
21213-5004098-00	M160	22
21213-5004098-01	M160	22
21213-5004099-00	M160	22
21213-5004099-01	M160	22
21213-5004226-00	M160	4
21213-5101034-00	M230	6
21213-5101160-00	M230	3
21213-5101270-00	M235	12
21213-5107210-00	M410	4
21213-5107210-00	M411	3
21213-5109012-00	M150	5
21213-5109014-10	M150	4
21213-5109015-10	M150	20
21213-5109044-00	M150	18
21213-5109050-00	M150	6
21213-5109052-00	M150	3
21213-5109052-00	M151	4

Ном.детали Part N.	Инд.илл. Index	п. It.
1	2	3
21213-5205010-00	E300	4
21213-5208102-20	E200	3
21213-5301090-00	M240	1
21213-5301094-00	M240	3
21213-5303014-10	M195	12
21213-5303016-10	M195	6
21213-5303020-10	M195	8
21213-5303025-10	M195	7
21213-5303034-00	M195	13
21213-5303046-00	M195	14
21213-5303047-00	M195	14
21213-5303064-00	M195	9
21213-5303090-00	M195	10
21213-5325012-10	M190	22
21213-5325054-00	M190	20
21213-5325079-00	M240	9
21213-5325120-10	M190	8
21213-5325124-11	M190	12
21213-5325128-00	M190	9
21213-5325160-10	M190	1
21213-5325212-10	M190	23
21213-5325452-00	M190	19
21213-5325453-00	M190	19
21213-5400010-00	M260	5
21213-5400011-00	M260	17
21213-5401050-00	M250	5
21213-5401051-00	M250	5
21213-5413016-00	M260	7
21213-5601012-00	M260	4
21213-5601012-00	M261	4
21213-5601013-00	M260	4
21213-5601013-00	M261	4
21213-5601082-00	M260	2
21213-5601082-00	M261	5
21213-5601096-00	M235	9
21213-5601096-00	M250	9
21213-5601096-00	M251	15
21213-5601106-00	M260	3
21213-5601106-00	M261	6
21213-5601108-00	M250	8
21213-5601108-00	M251	14
21213-5601109-00	M250	8
21213-5601109-00	M251	14
21213-5602046-00	M160	11
21213-5602046-00	M161	9
21213-5607008-02	M160	7
21213-5607008-03	M160	7
21213-5607010-02	M160	8
21213-5607010-03	M160	9
21213-5702208-00	M160	19
21213-5702208-00	M161	6
21213-6100040-20	M320	
21213-6100045-20	M320	
21213-6103210-00	M340	1
21213-6103210-10	M340	1
21213-6103211-00	M340	1
21213-6103211-10	M340	1
21213-6103230-00	M340	2
21213-6103240-00	M340	12
21213-6103276-00	M340	6
21213-6103277-00	M340	6
21213-6103282-00	M340	10
21213-6103283-00	M340	10
21213-6103298-00	M340	13
21213-6103472-00	M340	11
21213-6103473-00	M340	11
21213-6104020-00	M360	9
21213-6104021-00	M360	9
21213-6105096-00	M320	5
21213-6105097-00	M320	5
21213-6105130-00	M320	20
21213-6105131-00	M320	20
21213-6105176-00	M320	17
21213-6105177-00	M320	17
21213-6105180-00	M320	7
21213-6105180-00	M330	6
21213-6300014-00	M390	24
21213-6302010-00	M390	20
21213-6302010-01	M390	20
21213-6305012-01	M390	31
21213-6305064-00	M390	30
21213-6305150-00	M390	28
21213-6305158-00	M390	27
21213-6305160-00	M390	19
21213-6305164-00	M390	32
21213-6305170-00	M390	17
21213-6306026-00	M390	4
21213-6306027-00	M390	4
21213-6307024-30	M390	23
21213-6308015-00	M390	10
21213-6313150-00	E310	1
21213-6313200-00	E310	6
21213-6314426-10	E220	7
21213-6810010-00	M100	12
21213-6810011-00	M100	12
21213-6810030-00	M230	4
21213-6810031-00	M230	5
21213-6810048-00	M100	20
21213-6810049-00	M100	20
21213-6810250-00	M100	
21213-6810250-00	M120	
21213-6812250-00	M100	
21213-6812250-00	M120	
21213-6812310-00	M100	11
21213-6812610-10	M100	16
21213-6813014-00	M100	13
21213-6813015-00	M100	13
21213-6814044-00	M110	9
21213-6814045-00	M110	9
21213-6814272-00	M110	5
21213-6814273-00	M110	5
21213-6814308-00	M110	10
21213-6814309-00	M110	10
21213-6814310-00	M110	8
21213-6814311-00	M110	8
21213-6814323-10	M110	17
21213-6815020-00	M100	17
21213-6815021-00	M100	17
21213-6818010 -00	M100	1
21213-6818020-00	M100	2
21213-6820110-00	M120	13
21213-6820210-00	M120	10
21213-6822310-00	M120	12
21213-6822342-00	M120	14
21213-6822610-00	M120	11
21213-6824020-00	M120	15
21213-8101012-00	E100	13
21213-8101094-00	E110	7
21213-8102100-00	E100	4
21213-8102120-00	E100	1
21213-8104098-00	E100	9
21213-8108030-00	E100	7
21213-8108031-00	E100	7
21213-8108062-00	E100	8
21213-8108063-00	E100	8
21213-8109020-00	E120	4
21213-8109121-00	E120	9
21213-8204010-00	M180	9
21213-8204011-00	M180	2
21213-8212104-10	M420	3
21213-8212204-00	M420	12
21213-8212216-00	M420	11
21213-8401050-00	M240	5
21213-8401120-00	M260	20
21213-8401120-00	M261	22
21213-8401441-00	M240	7
21213-8402012-00	M200	1
21213-8403260-00	M240	4
21213-8406132-00	M200	22
21213-8407118-00	M200	9
21213-8407122-00	M200	24
21214-1000260-31	A001	2
21214-1000260-32	A001	2
21214-1000260-33	A001	2
21214-1000260-34	A001	1
21214-1001010-00	A010	4
21214-1001011-00	A010	21
21214-1002011-00	A100	12
21214-1002011-20	A100	1
21214-1002046-00	A110	21
21214-1002058-00	A110	9
21214-1002058-10	A110	9
21214-1002064-00	A110	12
21214-1003011-30	A101	15
21214-1005040-00	A110	10
21214-1005058-10	A120	4
21214-1005058-11	A120	4
21214-1005162-00	A110	18
21214-1006010-00	A140	20
21214-1006033-00	A140	18
21214-1006040-00	A150	23
21214-1006040-03	A150	23
21214-1006060-30	A150	7
21214-1006060-31	A150	7
21214-1006082-00	A150	6
21214-1006090-01	A150	14
21214-1006100-01	A150	20
21214-1006107-00	A150	21
21214-1006201-30	A150	10
21214-1006203-30	A150	17
21214-1006240-30	A150	16
21214-1007077-30	A140	26
21214-1007116-30	A140	7
21214-1007160-30	A140	24
21214-1007180-30	A140	23
21214-1007200-30	A140	27
21214-1007206-30	A140	25
21214-1008042-00	A410	3
21214-1008078-00	A400	9
21214-1008082-00	A410	4
21214-1008082-10	A410	13
21214-1008082-20	A410	5
21214-1008083-00	A410	9
21214-1008156-00	A410	10
21214-1011235-00	A500	1
21214-1011371-00	A110	4
21214-1011384-00	A110	5
21214-1101010-20	A200	3
21214-1101010-50	A200	3
21214-1101010-60	A200	3
21214-1101011-20	A200	11
21214-1101011-40	A200	11
21214-1101054-00	A200	17
21214-1101054-30	A200	17
21214-1101054-50	A200	17
21214-1101060-00	A200	18
21214-1101060-30	A200	18
21214-1101060-40	A200	18
21214-1101070-00	A200	22
21214-1101070-01	A200	22
21214-1101079-00	A230	17
21214-1101079-01	A230	17
21214-1101080-30	A200	20
21214-1101080-31	A200	20
21214-1101138-20	A200	9
21214-1101138-20	A201	11
21214-1101274-00	A200	10
21214-1101274-00	A201	12
21214-1104012-10	A210	13
21214-1104012-20	A211	12
21214-1104012-21	A211	12
21214-1104013-00	A210	23
21214-1104013-00	A212	27
21214-1104013-10	A211	6
21214-1104013-11	A211	6
21214-1104017-10	A210	9
21214-1104017-20	A211	18
21214-1104017-21	A211	18
21214-1104032-10	A210	15
21214-1104034-10	A210	11
21214-1104047-00	A210	19
21214-1104047-00	A212	23
21214-1104054-00	A210	27
21214-1104054-00	A212	31
21214-1104092-20	A210	28
21214-1104092-20	A212	32
21214-1104092-30	A210	22
21214-1104092-30	A212	26
21214-1104116-00	A211	3
21214-1104116-20	A210	21
21214-1104116-20	A212	25
21214-1104136-00	A210	20

Ном.детали Part N.	Инд.илл. Index	п. It.
1	2	3
21214-1104136-00	A211	2
21214-1104136-00	A212	24
21214-1104140-00	A210	5
21214-1104140-00	A212	20
21214-1104141-00	A210	6
21214-1104141-00	A212	21
21214-1104142-00	A210	7
21214-1104142-00	A212	22
21214-1104142-10	A211	1
21214-1104208-10	A212	6
21214-1104212-00	A210	8
21214-1104212-00	A212	18
21214-1104218-00	A210	14
21214-1104218-00	A212	12
21214-1104220-10	A210	10
21214-1104220-10	A212	9
21214-1104220-20	A211	4
21214-1104220-21	A211	4
21214-1104222-10	A210	18
21214-1104222-10	A212	19
21214-1104224-00	A211	5
21214-1104224-01	A211	5
21214-1104226-00	A210	12
21214-1104226-10	A211	11
21214-1104226-11	A211	11
21214-1108015-00	A310	8
21214-1108021-00	A310	2
21214-1108054-10	A320	3
21214-1108069-20	A320	4
21214-1108273-00	A310	1
21214-1108275-00	K310	19
21214-1109010-00	A300	5
21214-1109010-02	A300	5
21214-1109012-00	A300	10
21214-1109179-00	A300	1
21214-1109189-00	A300	12
21214-1109251-00	A300	4
21214-1109302-00	A300	11
21214-1109360-00	A300	6
21214-1139009-10	A200	7
21214-1139009-20	A200	4
21214-1139200-00	A200	8
21214-1144010-00	A350	2
21214-1144010-01	A350	2
21214-1148030-00	A330	3
21214-1148034-00	A330	4
21214-1148035-00	A330	6
21214-1148041-00	A330	5
21214-1164005-00	A230	6
21214-1164005-10	A230	6
21214-1164005-11	A230	6
21214-1164009-50	A220	2
21214-1164042-10	A220	18
21214-1164050-00	A230	13
21214-1164050-10	A230	13
21214-1164075-10	A220	11
21214-1164084-00	A220	22
21214-1164100-00	A220	17
21214-1164242-10	A230	7
21214-1164244-00	A220	4
21214-1164245-00	A220	6
21214-1200010-00	A440	7
21214-1200010-02	A440	7
21214-1200020-20	A440	5
21214-1200020-22	A440	5
21214-1203010-30	A430	18
21214-1203010-40	A430	18
21214-1203025-10	A430	13
21214-1206018-00	A430	2
21214-1206044-00	A430	1
21214-1300024-41	A600	4
21214-1300024-43	A600	4
21214-1301012-20	A600	17
21214-1303017-00	A610	5
21214-1303025-00	A610	1
21214-1303033-00	A610	17
21214-1303042-00	A610	11
21214-1303095-01	A600	3
21214-1307010-00	A610	27
21214-1307046-00	A621	14
21214-1311014-00	A600	9
21214-1311082-00	A600	11
21214-1411020-20	K100	1
21214-1413134-00	E300	10
21214-1602006-00	B100	10
21214-1602568-00	B100	8
21214-1602602-00	B111	4
21214-1800020-01	B300	4
21214-1800020-10	B301	7
21214-1800028-00	B301	2
21214-1802208-00	B320	16
21214-2201012-00	B401	6
21214-2201012-00	B421	9
21214-2201134-00	B421	7
21214-2201140-00	B421	4
21214-2201163-00	B421	3
21214-2201168-00	B421	6
21214-2201186-00	B421	1
21214-2202010-00	B401	2
21214-2203012-00	B401	5
21214-2203012-00	B421	8
21214-2400012-00	B530	15
21214-2401010-00	B530	1
21214-2901016-00	D201	1
21214-2901020-00	D201	11
21214-2901021-00	D201	11
21214-2902712-00	D210	17
21214-2904020-00	D231	5
21214-2904021-00	D231	5
21214-2904032-00	D201	10
21214-2904035-00	D201	8
21214-2904036-00	D201	9
21214-2904040-00	D231	4
21214-2904045-00	D201	7
21214-2904124-00	D201	6
21214-2904192-00	D240	7
21214-2904200-00	D250	1
21214-2904248-00	D210	9
21214-2905004-00	D220	5
21214-2906010-01	D220	11
21214-2912624-00	D300	1
21214-2915004-00	D311	1
21214-3101015-00	D410	5
21214-3401165-00	D110	6
21214-3401165-10	D111	4
21214-3401208-00	D110	7
21214-3401208-00	D111	5
21214-3402012-00	D100	19
21214-3407009-00	D130	5
21214-3407178-00	A630	6
21214-3407192-00	A630	7
21214-3408027-00	D130	8
21214-3408124-00	D130	7
21214-3410100-00	D130	15
21214-3410105-00	D130	12
21214-3414010-00	D120	11
21214-3414010-01	D120	11
21214-3501012-00	C200	7
21214-3501013-00	C200	7
21214-3506040-00	C120	8
21214-3506050-00	C120	10
21214-3506150-00	C120	11
21214-3506170-00	C120	9
21214-3510006-00	C111	8
21214-3510406-00	C111	9
21214-3510420-00	C111	2
21214-3701010-00	K150	5
21214-3701635-00	K150	3
21214-3701638-00	K150	9
21214-3701650-00	K150	11
21214-3705410-40	K120	2
21214-3707080-20	K410	5
21214-3707080-22	K410	5
21214-3712010-00	K200	10
21214-3712011-01	K200	10
21214-3724010-71	K410	9
21214-3724026-97	K410	6
21214-3724030-60	K420	2
21214-3724036-00	K410	8
21214-3724068-00	K410	3
21214-3724080-21	K130	3
21214-3724094-00	K420	3
21214-3724210-10	K420	1
21214-3802822-00	B290	7
21214-3802830-03	B290	5
21214-3803010-00	K320	6
21214-3850016-00	A430	5
21214-5000010-10	M001	1
21214-5000010-20	M001	1
21214-5000014-00	M001	2
21214-5000014-10	M001	2
21214-5000014-40	M001	2
21214-5000014-85	M001	2
21214-5002032-00	M140	6
21214-5002062-00	M140	19
21214-5002140-11	M140	12
21214-5002146-00	M140	13
21214-5101240-00	M250	10
21214-5101241-00	M250	10
21214-5101270-00	M235	12
21214-5101284-00	M235	2
21214-5101370-00	M235	3
21214-5101371-00	M235	3
21214-5107108-00	M250	11
21214-5107109-00	M250	11
21214-5109013-10	M150	8
21214-5109055-00	M150	17
21214-5109069-00	M150	10
21214-5109069-00	M151	12
21214-5109085-00	M150	24
21214-5109085-00	M151	25
21214-5208097-00	E200	9
21214-5325010-00	M190	21
21214-5325120-00	M190	8
21214-5325124-00	M190	12
21214-5325212-10	M190	23
21214-5400010-00	M260	5
21214-5400011-00	M260	17
21214-5401050-00	M250	5
21214-5401051-00	M250	5
21214-5401062-00	M250	6
21214-5401063-00	M250	6
21214-8101204-00	E100	23
21214-8217010-00	M135	2
21214-8217011-00	M135	3
21214-8217154-00	M135	1
21214-8217154-00	M160	17
21214-8401216-00	M400	1
21214-8403260-00	M240	4
21214-8403261-00	M240	12
21215-2802010-00	M410	12
21215-2802010-00	M411	12
21215-2802011-00	M410	18
21215-2802011-00	M411	18
21215-2802029-00	M410	19
21215-2802029-00	M411	19
21230-1005012-00	A120	5
21230-1005030-00	A120	6
21230-1005115-00	A120	13
21230-1006019-00	A150	1
21230-1006020-00	A150	2
21230-1008014-00	A400	2
21230-1008015-00	A400	3
21230-1008024-00	A410	6
21230-1008027-00	A420	1
21230-1008027-01	A420	1
21230-1008033-00	A420	9
21230-1008033-01	A420	9
21230-1008055-00	A420	7
21230-1008055-01	A420	7
21230-1008056-00	A400	7
21230-1008081-10	A400	12
21230-1008082-10	A410	14
21230-1008090-00	K140	1
21230-1008116-10	A400	1
21230-1008122-00	A420	10
21230-1009010-00	A110	14
21230-1011220-00	A150	22
21230-1014054-00	A510	6
21230-1014056-00	A510	7
21230-1014059-10	A510	3
21230-1014063-00	A510	8

Ном.детали Part N.	Инд.илл. Index	п. It.
1	2	3
21230-1014210-00	A510	9
21230-1014240-00	A510	2
21230-1109016-00	A300	8
21230-1148010-00	A340	1
21230-1148010-01	A340	1
21230-1307027-00	A621	6
21230-1307027-01	A621	6
21230-1307030-10	A620	2
21230-1413130-00	E300	9
21230-1413130-01	E300	9
21230-1413130-02	E300	9
21230-1413130-03	E300	9
21230-1601085-00	B141	2
21230-1601130-00	B141	4
21230-1601180-00	B141	3
21230-1602492-00	B111	12
21230-1602494-00	B111	9
21230-1602507-00	B111	6
21230-1602510-01	B111	10
21230-1602518-00	B111	11
21230-1700021-00	B150	2
21230-1700021-00	B301	9
21230-1701020-00	B200	24
21230-1701080-00	B221	10
21230-1701105-00	B210	13
21230-1701117-01	B210	14
21230-1701117-01	B220	18
21230-1701138-10	B221	9
21230-1701138-11	B221	9
21230-1701140-00	B221	1
21230-1701154-10	B220	15
21230-1701157-10	B220	16
21230-1701159-00	B220	17
21230-1701174-00	B220	12
21230-1701188-00	B210	15
21230-1701194-00	B210	23
21230-1701322-00	B200	23
21230-1701326-00	B200	1
21230-1702071-01	B240	6
21230-1703094-00	B230	14
21230-1703386-00	B230	8
21230-1800072-00	B302	12
21230-1802084-00	B310	10
21230-1802120-00	B540	5
21230-1802150-00	B320	28
21230-1802162-00	B320	2
21230-1802163-00	B320	26
21230-1802216-00	B520	10
21230-1802236-00	B330	16
21230-2202120-00	B410	5
21230-2215012-00	B430	1
21230-2215020-10	B430	4
21230-2215056-00	B430	16
21230-2215057-00	B430	16
21230-2303010-00	B520	21
21230-2303018-00	B550	3
21230-2303036-00	B550	1
21230-2303050-00	B550	6
21230-2303120-00	B520	20
21230-2303121-00	B520	1
21230-2401046-00	B200	25
21230-2401046-00	B302	27
21230-2401046-00	B510	23
21230-2401046-00	B530	4
21230-2401074-00	B510	7
21230-2401074-00	B530	2
21230-2403050-00	B320	1
21230-2403050-00	B550	6
21230-2403069-00	B530	5
21230-2403084-00	B530	6
21230-2902734-00	D230	3
21230-2902734-00	D231	3
21230-2902735-00	D230	3
21230-2902735-00	D231	3
21230-2904192-00	D231	9
21230-2904192-03	D231	9
21230-2915560-00	D311	6
21230-2915560-01	D311	6
21230-2915561-00	D311	6
21230-2915561-01	D311	6
21230-3001014-00	D400	1
21230-3001015-00	D400	1
21230-3001030-00	D120	1
21230-3001031-00	D120	1
21230-3103011-00	D400	6
21230-3103014-00	D400	8
21230-3400010-20	D110	3
21230-3401155-00	D110	4
21230-3408018-00	D130	2
21230-3408070-00	D130	10
21230-3408144-00	D130	3
21230-3410010-00	D130	18
21230-3414052-00	D120	5
21230-3414053-00	D120	15
21230-3414138-00	D160	1
21230-3501089-00	C200	
21230-3501090-00	C200	13
21230-3501144-00	C200	1
21230-3501145-00	C200	1
21230-3501148-00	C200	3
21230-3501149-00	C200	3
21230-3508046-00	C172	20
21230-3508065-00	C172	10
21230-3508180-00	C170	16
21230-3508180-00	C172	18
21230-3703095-00	K130	6
21230-3802833-00	B310	12
21230-3802834-00	B290	6
21230-3802834-00	B291	4
21230-6302332-00	M160	13
21230-6302336-00	M150	9
21233-1601085-00	B140	2
21233-1601130-00	B140	9
21233-1601180-00	B140	3
21236-2301128-00	B301	8
21236-2302015-00	B510	8
21290-2202125-00	B402	2
21290-2202128-00	B402	1
21290-3506080-00	C120	21
21290-3508044-00	C171	14
21290-3508044-00	C172	11
21290-3508180-00	C171	16
21290-3508181-00	C171	23
21290-3508217-00	C171	20
21290-5003020-03	M420	4
21290-5003021-03	M420	4
21290-5101100-00	M230	8
21290-5101158-00	M230	9
21290-5401522-00	M251	1
21290-5401523-00	M251	1
21290-6305160-00	M390	19
21290-6305170-00	M390	17
21310-2204102-00	B402	17
21310-3401092-30	D100	9
21310-3407184-10	A630	5
21310-3508068-00	C172	12
21310-3508263-00	C171	3
21310-3508263-00	C172	1
21310-3724210-20	K420	1
21310-5000010-00	M001	3
21310-5000014-00	M001	4
21310-5002026-00	M140	17
21310-5002036-00	M140	25
21310-5002037-00	M140	25
21310-5002038-00	M140	22
21310-5002039-00	M140	22
21310-5003020-00	M420	4
21310-5003021-00	M420	4
21310-5003510-00	M420	5
21310-5003510-10	M420	5
21310-5003511-00	M420	5
21310-5003511-10	M420	5
21310-5003514-00	M420	6
21310-5003514-10	M420	6
21310-5003515-00	M420	6
21310-5003515-10	M420	6
21310-5003518-00	M420	7
21310-5003518-10	M420	7
21310-5003519-00	M420	7
21310-5003519-10	M420	7
21310-5004032-00	M161	20
21310-5004033-00	M161	20
21310-5004070-20	M161	18
21310-5004071-20	M161	18
21310-5004090-00	M161	19
21310-5004091-00	M161	19
21310-5004098-00	M161	1
21310-5004099-00	M161	1
21310-5004101-10	M161	4
21310-5107208-01	M411	13
21310-5109012-00	M151	8
21310-5109013-00	M151	11
21310-5109044-00	M151	22
21310-5109050-00	M151	9
21310-5109055-00	M151	18
21310-5109055-01	M151	18
21310-5109076-00	M151	6
21310-5109077-00	M151	23
21310-5109078-00	M151	5
21310-5109079-00	M151	21
21310-5109250-00	M151	16
21310-5109251-00	M151	20
21310-5109310-00	M151	19
21310-5401102-00	M251	6
21310-5401514-00	M251	2
21310-5401515-00	M251	2
21310-5401720-00	M261	13
21310-5401721-00	M261	24
21310-5401724-00	M251	12
21310-5401725-00	M251	12
21310-5401732-00	M261	14
21310-5401733-00	M261	20
21310-5401742-00	M261	7
21310-5401743-00	M261	3
21310-5401748-00	M251	10
21310-5401749-00	M251	10
21310-5401754-00	M251	11
21310-5401755-00	M251	11
21310-5401756-00	M251	19
21310-5401757-00	M251	19
21310-5401760-00	M251	17
21310-5401761-00	M251	17
21310-5401770-00	M251	5
21310-5401771-00	M251	5
21310-5401780-00	M251	18
21310-5401781-00	M251	18
21310-5401786-00	M251	9
21310-5401787-00	M251	9
21310-5403052-00	M381	8
21310-5403122-00	M381	9
21310-5403130-00	M381	5
21310-5403131-00	M381	5
21310-5403136-00	M381	7
21310-5403137-00	M381	7
21310-5413010-00	M261	9
21310-5413016-00	M261	12
21310-5607040-10	M170	9
21310-5607041-10	M170	9
21310-5607072-10	M170	3
21310-5607073-10	M170	8
21310-5701013-00	M261	16
21310-5701017-00	M261	2
21310-5701019-00	M261	15
21310-6203052-00	M350	10
21310-6203123-00	M350	11
21310-6203128-00	M350	12
21310-6203210-00	M350	4
21310-6203210-10	M350	4
21310-6203211-00	M350	4
21310-6203211-10	M350	4
21310-6203214-00	M350	6
21310-6203214-10	M350	6
21310-6203240-00	M350	14
21310-6203241-00	M350	14
21310-6203292-00	M350	1
21310-6203298-00	M350	13
21310-6203472-00	M350	8
21310-6203473-00	M350	8
21310-6205082-00	M330	4
21310-6205083-00	M330	4
21310-6205096-00	M330	23
21310-6820108-00	M251	13

Ном.детали Part N.	Инд.илл. Index	п. It.
1	2	3
21310-6820109-00	M251	13
21310-8204010-00	M180	9
21310-8204011-00	M180	2
21310-8217120-00	M411	14
21310-8217121-00	M411	14
21313-1101010-30	A201	7
21313-1101060-30	A201	5
21313-1101060-31	A201	5
21313-1101079-30	A230	17
21313-1101079-31	A230	17
21313-1101080-30	A201	15
21313-1101266-30	A201	18
21313-1104076-00	A212	14
21313-1104078-00	A212	11
21313-1104080-00	A212	15
21313-1104083-00	A212	13
21313-1139009-00	A201	10
21313-1200020-30	A440	6
21314-1104012-00	A212	5
21314-1104017-00	A212	8
21314-1104032-00	A212	7
21314-1104034-00	A212	10
21314-1164005-30	A230	6
21314-1164084-00	A220	22

1 2 3 1 2 3 1 2 3 1 2 3